KM 7564 FL
IHクッキングヒーター
最大限のパワーを発揮する2PowerFlex調理領域搭載



- 数値キーパッドを使用して直感的に選択 – SmartSelect
- パワフルなPowerFlex調理領域を含む 4 調理ゾーン 2
- 幅620 mm、カウンター表面（ドロップイン）設置またはフラッシュ設置可能
- あらゆるSmartLine機器とシームレスに融合
- レンジフードとの通信：自動Con@ctivity機能

EAN: 4002516216940 / Material number: 11249340 / Old Material Number: 26756470J

一般情報	
型式	KM 7564 FL
メーカー製造番号	11249340
EAN番号	4002516216940
マーケティングクラス	Gold
加熱式	
加熱タイプ	IH
構造タイプ	
クッカーから独立	•
デザイン	
フラッシュ	•
エレガントなガラスセラミック表面	•
セラミック表面の色	ブラック
カウンター表面設置	•
SmartLineダウンドラフトエクストラクターと組み合わせ可能	•
調理ゾーン詳細	
調理ゾーンの数	4
調理エリアの数	2
鍋の最大数	4
PowerFlex調理ゾーン	
数	4
タイプ	PowerFlex調理ゾーン
直径(mm)	Ø 150 – 230
定格消費電力(W)	1750
ブースター(W)	2500
ツインブースター(W)	3100
第1調理ゾーン/調理領域	
位置	左
タイプ	パワーフレックス ブリッジ
サイズ (mm)	230x390
ブースターの最大消費電力量 (W)	4000
最大消費電力 (W)	2800
ツインブースターの最大消費電力 (W)	5900
第2調理ゾーン/調理領域	
位置	右
タイプ	パワーフレックス ブリッジ
サイズ (mm)	230x390
ブースターの最大消費電力量 (W)	4000
最大消費電力 (W)	2800
ツインブースターの最大消費電力 (W)	5900
ユーザーの利便性	
センサーコントロールによる操作	SmartSelect
Miele@home	•
鍋と鍋サイズ検知	•
操作パネルのカラー	イエロー
自動加熱	•
鍋の常時検知	•

[1] これは、Miele & Cie. KGが提供する別のデジタルサービスです。機能の範囲は、モデルや国によって異なる場合があります。Mieleアプリ内のMieleデジタル製品およびサービスに関する利用規約および個人情報保護方針に同意する必要があります。Mieleは、いかなる時点においてもデジタルサービスの変更または終了する権利を有します。

KM 7564 FL
IHクッキングヒーター
最大限のパワーを発揮する2PowerFlex調理領域搭載

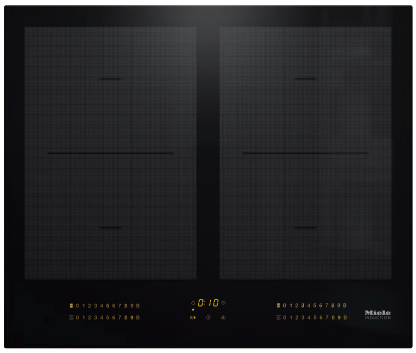

EAN: 4002516216940 / Material number: 11249340 / Old Material Number: 26756470J

保温	•
Stop & Go 機能	•
直前設定の復帰	•
キッチンタイマー	•
切り忘れ防止	•
個々の設定オプション (例: アラーム音)	•
Smart Extras[1)]	
プッシュ通知	•
レシピ	•
Smart Home統合	•
洗浄の利便性	
清掃しやすいセラミックガラス	•
ワイププロテクション	•
安全性	
切り忘れ防止	•
ロック機能	•
システムロック	•
内蔵冷却ファン	•
過熱防止機能	•
余熱表示	•
テクニカルデータ	
寸法:幅 (mm)	620
寸法:高さ (mm)	51
寸法:奥行 (mm)	520
表面設置時の開口寸法 (幅) (mm)	600 mm
表面設置時の開口寸法 (奥行) (mm)	500 mm
フラッシュ設置時の内部開口寸法 (幅) (mm)	600
接続ボックスを含む本体の高さ (mm)	51
フラッシュ設置時の内部開口寸法 (奥行) (mm)	500
重量 (kg)	11
フラッシュ設置時の表面開口寸法 (幅) (mm)	624
フラッシュ設置時の表面開口寸法 (奥行) (mm)	524
総消費電力 (kW)	5.90
電源コードの長さ (m)	1.4
電圧 (V)	200
周波数 (Hz)	50 - 60
付属アクセサリー	
電源ケーブル	•

[1)] これは、Miele & Cie. KGが提供する別のデジタルサービスです。機能の範囲は、モデルや国によって異なる場合があります。Mieleアプリ内のMieleデジタル製品およびサービスに関する利用規約および個人情報保護方針に同意する必要があります。Mieleは、いかなる時点においてもデジタルサービスの変更または終了する権利を有します。

KM 7564 FL
IHクッキングヒーター
最大限のパワーを発揮する2PowerFlex調理領域搭載

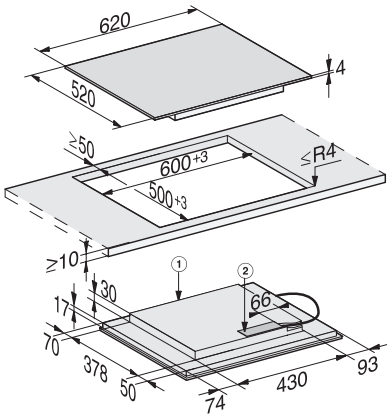

KM7564-1FL, KM7564FL (installation drawing)

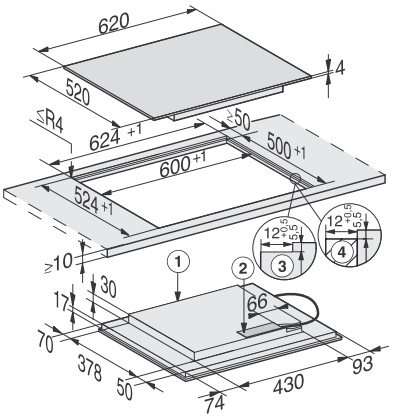

KM7564-1FL, KM7564F flush (installation drawing)