DGC 7845 HCX Pro
Cuptor cu abur Combi compact fără mâner cu racord la apă și la scurgere

- Afișaj tactil mare cu senzor de proximit. – M Touch + MotionReact
- Rezultate perfecte – tehnologie DualSteam
- Crocant la suprafață, suculent în interior – gătitul combinat
- Miele@home – aparat cu WiFi conectat la rețea + Mix & Match
- Curățenie ușoară – HydroClean și incinta cuptorului din inox

A+++ ↑ D A+

EAN: 4002516632467 / Numărul materialului: 12100710 /
Vechi Numărul materialului: 23784568D

| | |
|---|---|
| **Tipul și designul construcției** | |
| Culoare | Negru obsidian |
| Cuptor combi cu aburi | • |
| ArtLine | • |
| Fără mâner | • |
| **Dotări pentru confort** | |
| Încălzire rapidă | • |
| Preîncălzire | • |
| Generator aburi extern | • |
| Senzor de oxigen | • |
| Setări de umiditate individuale la gătire combinată | • |
| Gătire meniu fără transfer de gust | • |
| Mix & Match | • |
| Termometru pentru alimente | Fără cablu |
| Programe automate cu posibilitatea de a face setări individuale | • |
| Păstrare cald | • |
| Funcție rumenire | • |
| **Moduri de funcționare** | |
| Decongelare | • |
| Programe automate | • |
| Programe automate specifice țării | • |
| Gătire combinată | • |
| Gătire combinată cu ventilator plus | • |
| Gătire combinată cu încălzire superioară/inferioară | • |
| Gătire combinată cu gril mare | • |
| Gătire cu aburi | • |
| Sous-vide | • |
| Reîncălzire | • |
| Frigere cu umiditate | • |
| Moduri de funcționare a grătarului | • |
| Gril | • |
| Gril economic | • |
| Ventilator plus | • |
| Coacere intensivă | • |
| Prăjituri plus | • |
| Încălzire superioară/inferioară | • |
| Încălzire de sus | • |
| Încălzire inferioară | • |
| Gril cu ventilator | • |
| Aer fierbinte Eco | • |
| Gătit cu aburi Eco | • |
| Încălzire farfurie | • |
| Funcții speciale | • |
| **Confortul utilizatorului** | |
| Conectarea în rețea cu Miele@home | • |
| Afișaj | M Touch |
| Senzor de proximitate MotionReact | • |
| MotionReact: lumina se aprinde la detectarea unei mișcări | • |
| MotionReact: afișajul se aprinde la detectarea unei mișcări | • |

DGC 7845 HCX Pro
Cuptor cu abur Combi compact fără mâner cu racord la apă și la scurgere

EAN: 4002516632467 / Numărul materialului: 12100710 / Vechi Numărul materialului: 23784568D

| | |
|---|---|
| MotionReact: semnalul audio este recunoscut atunci când se detectează mișcare | • |
| MotionReact: detectare fronturi dulapuri | • |
| SoftOpen | • |
| Touch2Open | • |
| MultiLingua | • |
| MyMiele | • |
| Funcție de ajutor | • |
| Panou de comandă rabatabil motorizat cu SoftClose | • |
| Gătire independentă de cantitate | • |
| Gătire cu abur pe maxim 3 niveluri simultan | • |
| Meniuri automate pentru gătit | • |
| Reducere aburi înainte de terminarea programului | • |
| Alarmă sonoră polifonică | • |
| Afișare oră din zi | • |
| Afișare dată | • |
| Cronometru | • |
| Începere programabilă a duratei de gătire | • |
| Terminare programabilă a duratei de gătire | • |
| Durată de gătire programabilă | • |
| Afișaj de temperatură efectivă | • |
| Afișaj temperatură țintă | • |
| Alarmă sonoră la atingerea temperaturii dorite | • |
| Temperatură recomandată | • |
| Programe utilizator | • |
| Setări individuale | • |
| **Eficiență și durabilitate** | |
| Clasa de eficiență energetică (A+++ - D) | A+ |
| **Curățare confortabilă** | |
| Compartiment al cuptorului din inox cu aspect de țesătură | • |
| Element articulat de gril | • |
| Generator aburi extern | • |
| HydroClean | • |
| Programe de întreținere | • |
| Program de înmuiere | • |
| Program de clătire | • |
| Program de uscare a compartimentului cuptorului | • |
| Grilaje laterale cu desprindere rapidă | • |
| Grătare laterale din oțel inoxidabil detașabile | • |
| Detartrare automată | • |
| Ușă CleanGlass | • |
| **Tehn. cu aburi/aliment. cu apă** | |
| DualSteam | • |
| Puterea generatorului de aburi în kW | 3,30 |
| DirectWater Plus | • |
| Filtru de scurgere | • |
| **Siguranță** | |
| Sistem de răcire a aparatului și parte frontală tactilă cu răcire | • |
| Întrerupător de siguranță | • |
| Blocare comenzi | • |

DGC 7845 HCX Pro
Cuptor cu abur Combi compact fără mâner cu racord la apă și la scurgere

EAN: 4002516632467 / Numărul materialului: 12100710 /
Vechi Numărul materialului: 23784568D

| | |
|---|---|
| Sistem de răcire cu vapori | • |
| Mecanism de blocare cu senzor | • |
| **Date tehnice** | |
| Volum compartiment cuptor în l | 47 |
| Număr de niveluri rafturi | 3 |
| Niveluri rafturi numerotate | • |
| Balama ușă | Partea inferioară |
| Lumină cuptor | BrilliantLight |
| Temperaturi min. mod cuptor în °C | 30 |
| Temperaturi max. mod cuptor în °C | 230 |
| Temperaturi min. mod gătire cu aburi în °C | 40 |
| Temperaturi max. mod gătire cu aburi în °C | 100 |
| Lățime minimă nișă în mm | 560 |
| Lățime maximă nișă în mm | 568 |
| Înălțime minimă nișă în mm | 450 |
| Înălțime maximă nișă în mm | 452 |
| Adâncime nișă în mm | 550 |
| Dimensiuni aparat electrocasnic (L x Î x A) în mm | 595 x 456 x 569 |
| Lățime aparat electrocasnic în mm | 595 |
| Înălțime aparat electrocasnic în mm | 455,5 |
| Adâncime aparat electrocasnic în mm | 568,5 |
| Greutate în kg | 40,2 |
| Putere electrică totală în kW | 3,40 |
| Tensiune în V | 230 |
| Frecvență în Hz | 50 |
| Tensiune nominală siguranță în A | 16 |
| Număr de faze | 1 |
| Cablu de alimentare cu ștecăr | • |
| Lungime cablu de alimentare în m | 2 |
| Lungimea furtunului de admisie apă în m | 2,0 |
| Lungimea furtunului de evacuare apă în m | 3,0 |
| Înlocuirea lămpilor | Servicii pentru Clienți |
| **Accesorii furnizate** | |
| Tavă universală cu PerfectClean HUBB 71 | 1 |
| Grătar coacere și prăjire cu PerfectClean HBBR 71 | 1 |
| Ghidaje telescopice FlexiClip PerfectClean HFC 71 (pereche) | 1 |
| Termometru fără fir pentru alimente | 1 |
| Șine laterale detașabile (pereche) | 1 |
| Recipiente de gătit din inox perforate | 2 |
| Recipiente rezistente din inox pentru gătit | 1 |
| Agent de curățare HydroClean | 1 |
| Tablete detartrante | 2 |

DGC 7845 HCX Pro
Cuptor cu abur Combi compact fără mâner cu racord la apă și la scurgere

EAN: 4002516632467 / Numărul materialului: 12100710 /
Vechi Numărul materialului: 23784568D

| Afișaj limbi disponibile | |
|---|---|
| Afișaj limbi disponibile prin intermediul MultiLingua | bahasa malaysia, dansk, deutsch, english, español, français, hrvatski, italiano, magyar, nederlands, norsk, polski, português, русский, română, slovenčina, slovenščina, srpski, suomi, svenska, türkçe, українська, čeština, ελληνικά, I I I I I I I , I I , I I I , I I I I , I I I |

DGC 7845 HCX Pro

Cuptor cu abur Combi compact fără mâner cu racord la apă și la scurgere

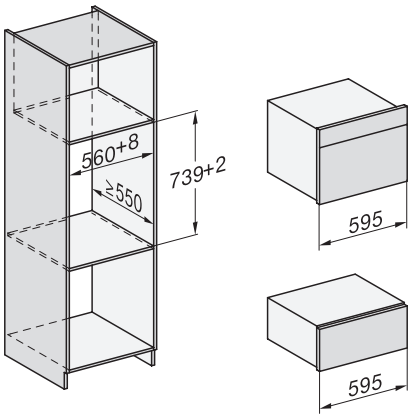


Installation DG, DGM, DGC XL, ESW7x20 installation drawings

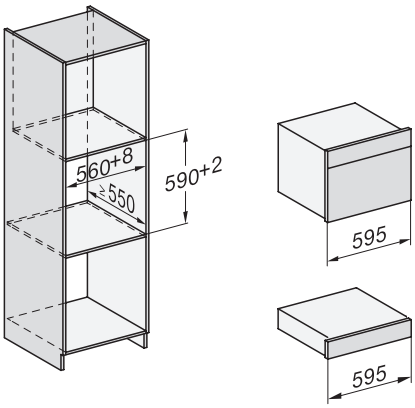


Installation_DG_DGM_DGC_XL_ESW7x10_EVS7010, installation drawings

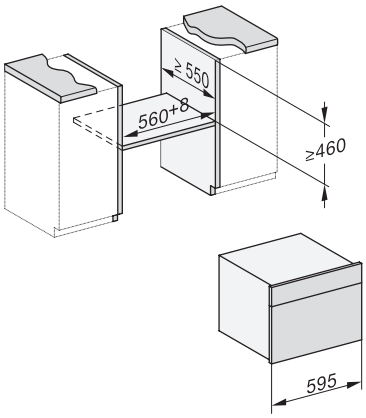


built-in DG DGM DGC XL build-under, installation drawing

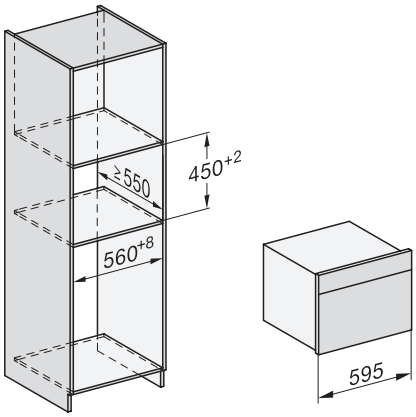


DGC7x4x built-in tall cabinet, installation drawing

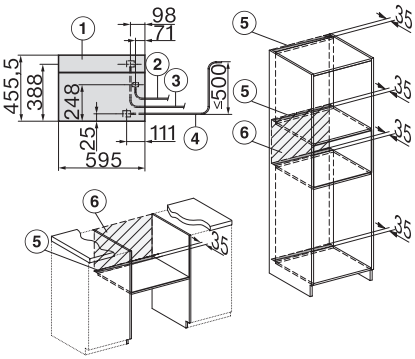


DGC7x45 connections and ventilation 45cm, installation drawing

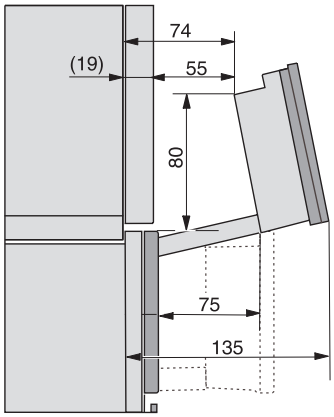


DGC7x4x swivel range of the aperture, installation drawings

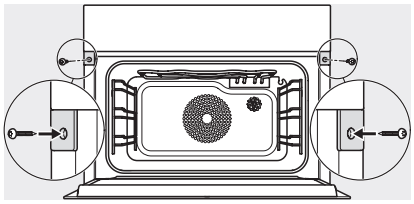

screw joint DGC XL, installation drawing

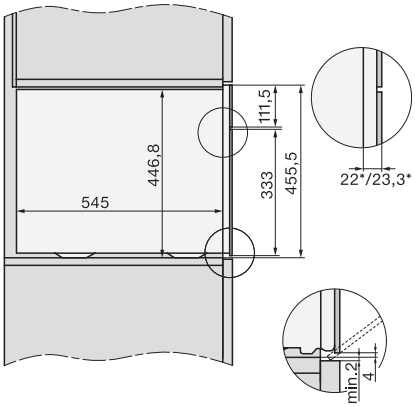


side view DGC XL, installation drawings