KS 4887 DD
Frigider de sine stătător
cu PerfectFresh Active, FlexiLight 2.0 și Click2open pentru confort maxim.

- Proaspăt de 5x mai mult cu umidif. act. – PerfectFresh Active
- Ilum. regl. individual pt rafturi din sticlă cu FlexiLight 2.0
- Aparatele fără mâner sunt ușor de deschis datorită Click2open
- Distribuire uniformă a temp. la interiorul aparatului – DynaCool
- Înălțimile rafturilor pentru ușă pot fi reglate individual

A↑G D

EAN: 4002516515913 / Numărul materialului: 11949670 /
Vechi Numărul materialului: 36488740EU1

Categorie de aparate electrocasnice	
Frigider	•
Tip construcție	
Aparat de sine stătător	•
Balama ușă	dreapta
Balamale ușă convertibile	•
Montare alăturată posibilă	•
Design	
Culoare carcasă	Argintiu
Culoare front	Oțel inoxidabil/CleanSteel
Iluminat în zona de răcire a frigiderului	FlexiLight 2,0
Iluminare ventilator	•
Iluminare sistem de menținere a prospețimii	•
Confortul utilizatorului	
Conectarea în rețea cu Miele@home	•
Sistem de menținere a prospețimii	PerfectFresh Active
Ușă interioară ajustări fine	•
ComfortClean	•
DynaCool	•
Interior XL	•
SoftClose	•
SelfClose	•
Deschizător ușă ascuns	Click2open
Comenzi	
Concept funcțional	FreshTouch
Reglaj precis	Temperatura frigiderului
Regularizare independentă a temperaturii pentru compartimentele de frigider și congelator	Nu
SuperCool automat	•
Nr. zone de temperatură	2
Mod Sabat	•
Modul de petrecere	•
Modul de vacanță	•
Frigider/Compartiment frigider	
Nr. de rafturi	5
inclusiv numărul de rafturi despărțite (FlexiBoard)	1
din care iluminate	3
Grătar pentru sticle din metal cromat	•
Nr. de sertare pentru legume-fructe	3
Perete posterior uscat	CleanSteel
Număr de rafturi pe ușa interioară pentru conserve	2
Grilaje ușă pentru sticle	2
Rafturi ușă	4
Eficiență și durabilitate	
Clasă de eficiență energetică (A–G)	D
Consum energetic anual în kWh	134,00
Consum de energie în 24 h în kWh	0,36
Siguranță	
Funcția de blocare	•
Alarmă acustică ușă	•

KS 4887 DD
Frigider de sine stătător
cu PerfectFresh Active, FlexiLight 2.0 și Click2open pentru confort maxim.

EAN: 4002516515913 / Numărul materialului: 11949670 /
Vechi Numărul materialului: 36488740EU1

Alarmă optică pentru ușă	•
Date tehnice	
Lățime aparat electrocasnic în mm	600
Înălțime aparat electrocasnic în mm	1855
Adâncime aparat electrocasnic în mm	675
Greutate în kg	76,8
Clasa climatică	SN-T
Compartiment frigider în l	387
incluzând și zona PerfectFresh în l	141
Capacitate utilă totală în l	386
Clasa de emisii de zgomot acustic în aer (A–D)	B
Emisii sonore în dB(A) re 1 pW	34
Consum de curent (mA)	1200
Tensiune în V	220-240
Tensiune nominală siguranță în A	10
Număr de faze	1
Frecvență în Hz	50-60
Lungime cablu de alimentare în m	2,0
Înlocuirea lămpilor	Servicii pentru Clienți
Accesorii furnizate	
Tavă de ouă	•
Cutie organizare PerfectFresh	•

KS 4887 DD
Frigider de sine stătător
cu PerfectFresh Active, FlexiLight 2.0 și Click2open pentru confort maxim.

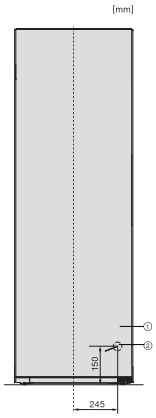

K4373ED, KS4383ED, KS4383 C ED, KS4783 bb Blackboard, KS4887DD, installation (footnote*) (installation drawings)

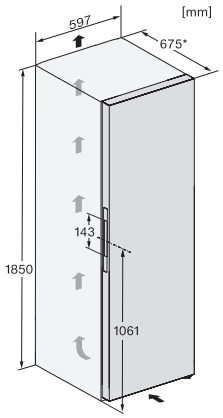

FN4872D, FN4874C, KS4887DD, installation sketch (footnote*) (installation drawings)

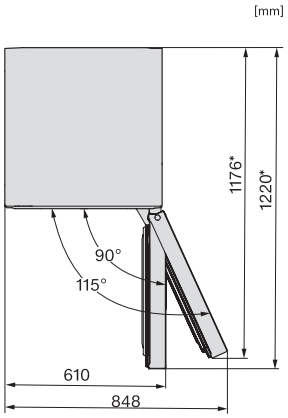

KFN4898CD bs, KS4887DD edt/cs, top view (footnote*) (installation drawings)

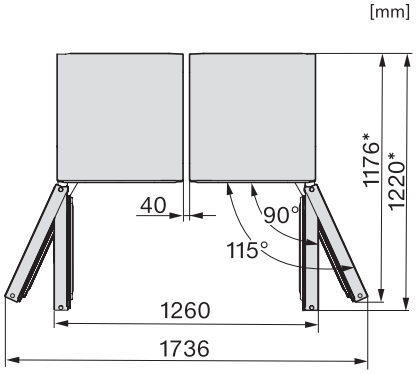

KS4887DD, FNS4882D, top view, Side-by-Side (*footnote) (installation drawings)

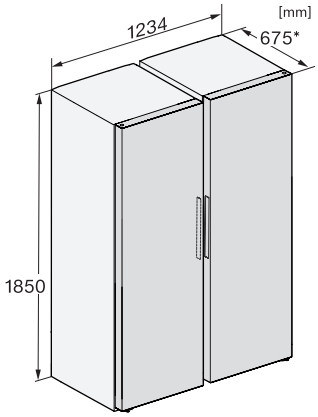

KS4383ED, KS4887DD, FNS4382D, FNS4382E, FNS4882D, installation sketch, Side-by-Side (*footnote) (installation drawings)

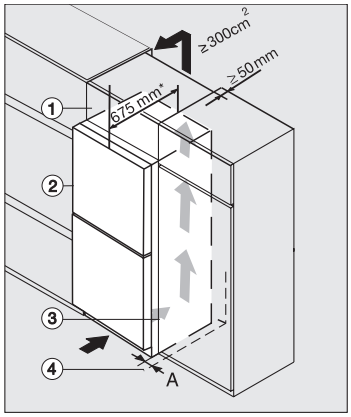

Integrating freestanding refrigeration appliance in a run of kitchen units, edt/cs, ws, bst, el (*footnote)

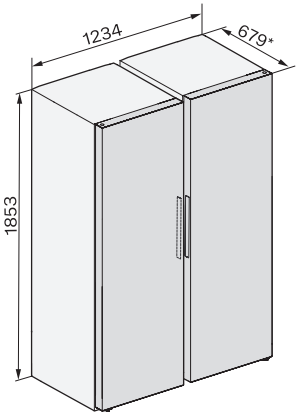

KWTS4785F, KS4887DD, KWTS4785F, KS4383ED, KWTS4785F, KWNS4784DE, KWNS4784DE, KS4887DD, installation sketch (*footnote)

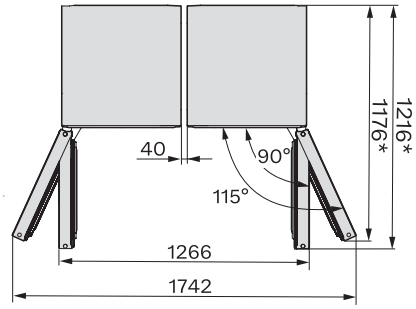

KWTS4785F, KS4887DD, KWTS4785F, KS4383ED, KWTS4785F, KWNS4784DE, KWNS4784DE, KS4887DD,top view (*footnote)