KM 2010
Plită cu gaz
cu 4 arzătoare pentru diverse diametre de vase pentru un gătit versatil.

- Comenzi simple – operare cu o singură mână de la butonul rotativ
- Adaptabil – 4 arzătoare
- Siguranță extremă – funcție GasStop
- Curățare rapidă – suporturi pt.vase ComfortClean lavabile automat

EAN: 4002514356426 / Numărul materialului: 07051640 /
Vechi Numărul materialului: 26201050I

Tip de încălzire	
Tip de încălzire	Gaz
Tip construcție	
Independent de aparatul de gătit	•
Design	
Suporturi de vase din fontă (emailat negru mat)	•
Integral din oțel inoxidabil	•
Detalii zonă de gătit	
Număr de zone de gătit	4
Puterea nominală a arzătorului pe gaz	
Arzător mic în kW	1,00
Arzător mediu în kW	1,75
Arzător mare în kW	2,60
zona 1 de gătit/suprafață de gătit	
Poziție	față stânga
Tip	Arzător rapid
al 2-lea arzător/supr. gătit	
Poziție	stânga spate
Tip	Arzător economic
al 3-lea arzător/supr de gătit	
Poziție	dreapta spate
Tip	Arzător standard
al 4-lea arzător/supr de gătit	
Poziție	dreapta față
Tip	Arzător standard
Confortul utilizatorului	
Operare prin butoane rotative	•
Aprindere electronică cu o mână	•
Curățare confortabilă	
Suport de vas lavabil în mașina de spălat vase	•
Arzător PerfectClean	•
Siguranță	
GasStop	•
Date tehnice	
Dimensiuni (Î x L x A) în mm	90 x 650 x 520
Dimensiuni în mm (lățime)	650
Dimensiuni în mm (înălțime)	90
Dimensiuni în mm (adâncime)	520
Dimensiuni decupaj nișă în mm (lățime) pentru instalare pe suprafață	560
Dimensiuni decupaj nișă în mm (adâncime) pentru instalare pe suprafață	480
Înălțime carcasă, inclusiv caseta de conectare în mm	35
Greutate în kg	13
Putere electrică totală în kW	7,10
Lungime cablu de alimentare în m	2,0
Poziția concentrării gazului	Hinten links
Accesorii furnizate	
Cablu de alimentare	Nu

KM 2010
Plită cu gaz
cu 4 arzătoare pentru diverse diametre de vase pentru un gătit versatil.

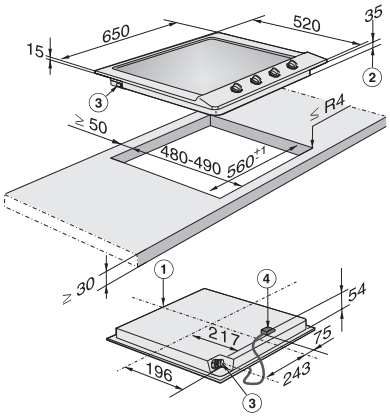

KM2010G (Installation drawing)