G 5150 SCVi Active
Fullintegrerte oppvaskmaskiner
i kjent Miele-kvalitet til gunstig pris.

- Optimale resultater på under én time med programmet QuickPowerWash
- Spar opptil 50 % strøm med Miele varmtvannstilkobling
- Fleksibel kurvinnredning, tilpasset hverdagen – Comfort-kurver
- Spesielt lett åpning og lukking av døren – ComfortClose
- Mer fleksibilitet og plass til serviset – Med høydejusterbar overkurv

EAN: 4002516613701 / Materialnummer: 12158800 /
Gammelt materialnummer: 21515062NER

Type	
Fullintegrerte oppvaskmaskiner	•
60 cm brede oppvaskmaskiner	•
Design	
Panelfarge	Rustfritt stål
Panelutførelse	Fullintegrerte panel
Betjeningstype	Programvalgtaster
Display	3-punkts 7-segmentsvisning
Displayfarge	Gul
Komfort	
Dørlukkehjelp	ComfortClose
Resttidsanvisning	•
Startforvalg opptil 24 t	•
Funksjonskontroll	akustisk, Display
Effektivitet og bærekraft	
Energiklasse (A-G)	D
Vannforbruk i Automatic-programmet i l fra	6,0
Vannforbruket til ECO-programmet i liter per vask (syklus)	8,5
Strømforbruk i ECO-program i kWh	0,84
Energiforbruket til ECO-programmet per 100 vask (sykluser) i kWt	84
Forbruksverdier med varmtvannstilkobling i ECO-programmet, i kWh	0,57
Varigheten til ECO-programmet i minutter	265
Støyklasse	C
Støyutslipp i dB(A)	45
EcoPower-teknologi	•
Testet hygiene	•
Varmtvannstilkobling	•
Resultatkvalitet	
Oppvaskmaskin med friskvannsystem	•
BrilliantGlassCare	•
Oppvaskprogrammer	
ECO	•
Automatic	•
Gryter & panner 75 °C	•
Fin	•
QuickPowerWash	•
Oppvaskalternativer	
Express	•
Ekstra rent	•
Ekstra tørt	•
Kurvinnredning	
Plassering av bestikk	Bestikkskuff
FlexCare-kopphylle	1
Kurvinnredning	Comfort
Antall kuverter	14
Sikkerhet	
Waterproof-system	•

G 5150 SCVi Active
Fullintegrerte oppvaskmaskiner
i kjent Miele-kvalitet til gunstig pris.

EAN: 4002516613701 / Materialnummer: 12158800 /
Gammelt materialnummer: 21515062NER

Tekniske data	
Nisjebredde minimal i mm	600
Nisjebredde maksimal i mm	600
Nisjehøyde minimal i mm	805
Nisjehøyde maksimal i mm	870
Nisjedybde i mm	550
Produktbredde i mm	598
Produkthøyde i mm	805
Produktdybde i mm	550
Produktdybde med åpnet dør i cm	116,5
Nettovekt i kg	44,0
Total tilkoblingsverdi i kW	2,00
Spenning i V	230
Sikring i A	10
Faseantall	1
Standard for elektrisk frekvens	50
Lengde vannintaksslange i cm	1,50
Lengde vannavløpsslange i cm	1,50
Lengde på elektrisk ledning i m	1,70
Min. frontplatevekt i kg	4,0
Maks. frontplatevekt i kg	11,0
[kan oppgraderes av kundeservice til min.]	8,0
[kan oppgraderes av kundeservice til maks.]	16,0
Vedlagt tilbehør	
1 x pakke UltraTabs (20 stk.)	•
Verdikupong 1 pakke UltraTabs (20 stk.) eller 3 pakker (à 60 stk.) til en spesialpris	•

G 5150 SCVi Active
Fullintegrerte oppvaskmaskiner
i kjent Miele-kvalitet til gunstig pris.

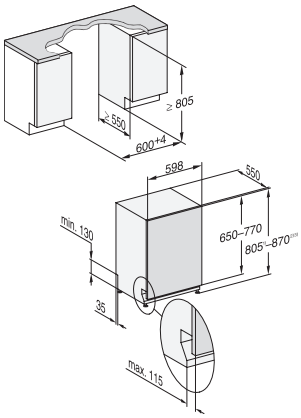

G7000, fully integrated dishwasher, 60cm (installation drawing)