WTR870WPM PWash&TDos 8/5kg
WT1 vask/tørk-kombinasjon:
TwinDos og QuickPower – med et tastetrykk er klærne raskt like fine igjen.

- Presis og automatisk vaskemiddeldosering med TwinDos®
- Vask og tørking på kort tid – QuickPower
- Yndlingsplagget klart til bruk på < 1 time – Single Wash&Dry
- M Touch – enkel styring ved å trykke eller sveipe

EAN: 4002516365051 / Materialnummer: 11588220 /
Gammelt materialnummer: 11TR8704NER

Konstruksjon	
Kan settes i søyle	•
Side-by-side	•
Kan plasseres under benk	•
Dørhengsel	til høyre
Type	
Frontmater	•
Vaskemaskin med tørkefunksjon	
Vasking og tørking uten avbrytelse	•
Elekronisk restfuktighetsmåling	•
Kondenstørketrommel med vannkjøling	•
Termosentrifugering	•
Sentrifugering	
Maks. sentrifugehastighet	1600
Skyllestopp	•
Funksjon «uten sentrifugering»	•
Design	
Farge på produktet	Lotushvit
Panelfarge	Lotushvit
Dørdesign	Krom
Panelutførelse	skrått
Betjeningstype	Touchbetjening
Display	MTouch
Rengjøringseffekt	
Innovativ vasketeknologi PowerWash	•
Automatisk vaskemiddeldosering TwinDos	•
Porsjonsriktig dosering CapDosing	•
Valg av flekker	•
Testet virushygiene	•
Skånsom behandling av tøyet	
Skånetrommel	•
Tøymengde i kg ved vasking	8,0
Tøymengde i kg ved tørking	5,0
PerfectCare-teknologi	•
Betjeningskomfort	
Tilkobling med Miele@home	•
Startforvalg opptil 24 t	•
Resttidsanvisning	•
Klokkeslettvisning	•
Visning av programforløp	i displayet
Favorittprogrammer	•
Automatisk utskylling av lo	•
Trommelbelysning	LED
MultiLingua	•
AutoClean vaskemiddelbeholder	•
AddLoad	•
Effektivitet og bærekraft	
Energiklasse (A-G)	A
Energiklasse vask og tørk (A-G)	D

WTR870WPM PWash&TDos 8/5kg
WT1 vask/tørk-kombinasjon:
TwinDos og QuickPower – med et tastetrykk er klærne raskt like fine igjen.

EAN: 4002516365051 / Materialnummer: 11588220 /
Gammelt materialnummer: 11TR8704NER

Vektet energibruk i kWh per 100 driftssykluser for hele driftssyklusen	262
Vektet energibruk i kWh per 100 driftssykluser for vaskesyklusen	46
Vektet vannforbruk i l per driftssyklus for vaskesyklusen	47
Vektet vannforbruk i l per driftssyklus for hele driftssyklusen	68
Sentrifugeringsklasse	A
Lydnivåklasse (ved sentrifugering)	A
Lydnivå ved sentrifugering i dB(A) re 1 pW	69
Programtid ved nominell kapasitet for vaskesyklusen	219
Programtid ved nominell kapasitet for hele driftssyklusen	389
Effektforbruk i avslått tilstand i W	0,10
Effektforbruk i nettverkstilkoblet standbymodus i W	0,50
Vask ved lave temperaturer «kaldt» og «20 °C»	•
Mengdeautomatikk	•
Vannmengdeteller (flowmeter)	•
Skumregulering	•
Profesjonell Eco-motor	•
Vaskeprogrammer	
QuickPower	•
Automatic	•
Bomull	•
Lettstelt	•
Skjorter	•
Silke (håndvask)	•
Ull (håndvask)	•
Express	•
Mørke tekstiler	•
Denim	•
Outdoor	•
Impregnering	•
Treningstøy	•
Sportssko	•
Hodeputer	•
Dun	•
Gardiner	•
Bomull hygiene	•
Maskinrengjøring	•
Bomull pil	•
Nye tekstiler	•
Stivelse	•
ECO 40-60	•
Tørkeprogrammer	
QuickPower	•
Automatic	•
Bomull	•
Bomull pil	•
Lettstelt	•
Finvask	•
Skjorter	•
Silke	•

WTR870WPM PWash&TDos 8/5kg
WT1 vask/tørk-kombinasjon:
TwinDos og QuickPower – med et tastetrykk er klærne raskt like fine igjen.

EAN: 4002516365051 / Materialnummer: 11588220 /
Gammelt materialnummer: 11TR8704NER

Ull	•
Express	•
Mørke tekstiler	•
Denim	•
Outdoor	•
Impregnering	•
Treningstøy	•
Sportssko	•
Hodeputer normale	•
Bomull hygiene	•
Nye tekstiler	•
Lufting kald	•
Lufting varm	•
Oppfriskning	•
Finish damp	•
Tillegg tørking	
Antikrøll	•
Tillegg vask	
Kort	•
Bløtlegging	•
Forvask	•
Høyere vannstand	•
Ekstra skylling	•
Strykeklart	•
Varselsignal	•
AllergoWash	•
Single	•
Kvalitet	
Motvekter laget av støpejern	•
Sikkerhet	
Vannsikringssystem	Waterproof-Metal
PIN-kode	•
Optisk grensesnitt	•
Tekniske data	
Mål i mm (bredde)	596
Mål i mm (høyde)	850
Mål i mm (dybde)	637
Produktdybde med åpnet dør i mm	1055
Vekt i kg	98
Total tilkoblingsverdi i kW	2,10-2,40
Spenning i V	220-240
Sikring i A	10
Frekvens i Hz	50
Lengde på elektrisk ledning i m	2
Vedlagt tilbehør	
3 Kapsler	•
UltraPhase 1 + 2	•
Verdikupong for 5 patroner Miele UltraPhase	•

WTR870WPM PWash&TDos 8/5kg
WT1 vask/tørk-kombinasjon:
TwinDos og QuickPower – med et tastetrykk er klærne raskt like fine igjen.

EAN: 4002516365051 / Materialnummer: 11588220 /
Gammelt materialnummer: 11TR8704NER

Tilgjengelige språk	
Tilgjengelige språk via MultiLingua	bahasa malaysia, dansk, deutsch, english (AU), english (CA), english (GB), english (US), español, français (CA), français (FR), hrvatski, italiano, magyar, nederlands, norsk, polski, português, русский, română, slovenčina, slovenščina, srpski, suomi, svenska, türkçe, українська, čeština, ελληνικά, ||||||| , || , ||| , |||| , |||

WTR870WPM PWash&TDos 8/5kg
WT1 vask/tørk-kombinasjon:
TwinDos og QuickPower – med et tastetrykk er klærne raskt like fine igjen.

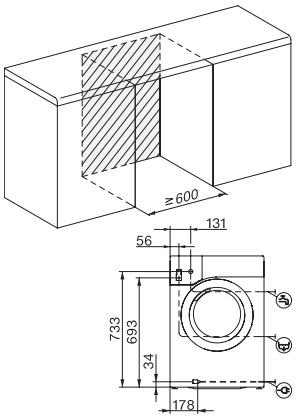

WT1 8/5 kg, installation drawing, slanted facia or straight facia, measures in mm

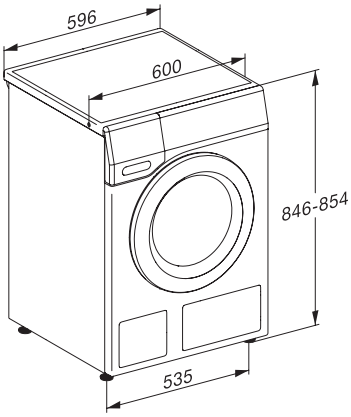

WT1 8/5 kg, drawing, slanted facia or straight facia, measures in mm

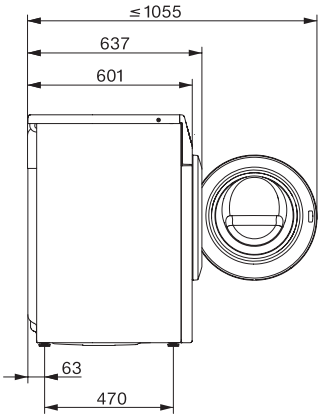

WT1 8/5 kg, drawing, slanted facia or straight facia, measures in mm

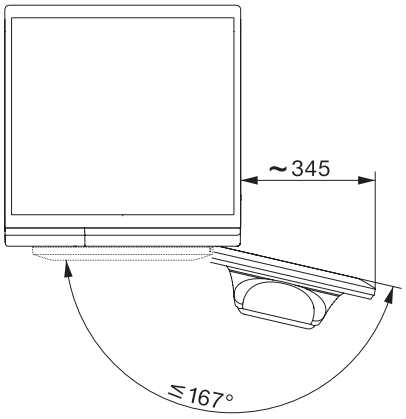

WT1 8/5 kg, drawing, slanted facia or straight facia, measures in mm