DGC 7440
Kompakt dampovn
for dampovn, baking, steking med nettverk + BrilliantLight.

- Stort tekstdisplay med sensorbetjening – DirectSensor
- Perfekte resultater – DualSteam-dampteknologi
- Sprø utenpå, saftig inni – Kombidamp
- Behagelig betjening – vanntank bak selvåpnende betjeningspanel
- Lett rengjøring – ovnsrom i rustfritt stål med PerfectClean

EAN: 4002516163015 / Materialnummer: 11138460 /
Gammelt materialnummer: 23744032NER

Modell og design	
Kombidampovn	•
VitroLine	•
Farge på produktet	Grafittgrå
Fordeler	
Hurtigoppvarming	•
Forvarming	•
Ekstern dampproduksjon	•
Klimasensor	•
Individuell innstilling av fuktighet ved kombidamp	•
Menykoking uten smaksoverføring	•
Mix & Match	•
Automatikkprogrammer med individuell tilpasning av resultatet	•
Varmholding	•
Crisp-funksjon	•
Driftsfunksjoner	
Tining	•
Automatikkprogrammer	•
Landspesifikke automatikkprogrammer	•
Kombidamp	•
Kombidamp med varmluft pluss	•
Kombidamp med over-/undervarme	•
Kombidamp med stor grill	•
Damptilberedning	•
Oppvarming	•
Gourmetpanne	•
Grillfunksjoner	•
Grill	•
Grill liten	•
Varmluft pluss	•
Pizza & pai	•
Kaker spesial	•
Over-/undervarme	•
Overvarme	•
Undervarme	•
Omluftsgrill	•
Eco-varmluft	•
Eco-dampkoking	•
Forvarming av tallerkener	•
Spesialprogrammer	•
Betjeningskomfort	
Tilkobling med Miele@home	•
Display	DirectSensor
SoftOpen	•
SoftClose	•
MultiLingua	•
Motorisert hevepanel	•
Mengdeuavhengig tilberedning	•
Dampkoking på inntil 3 riller samtidig	•

DGC 7440
Kompakt dampovn
for dampovn, baking, steking med nettverk + BrilliantLight.

EAN: 4002516163015 / Materialnummer: 11138460 /
Gammelt materialnummer: 23744032NER

Menytilberedning	•
Dampreduksjon før slutten av tilberedningstiden	•
Tidsfunksjoner	•
Klokkeslettvisning	•
Datovisning	•
Varselur	•
Programmering av starttid	•
Programmering av sluttid	•
Programmering av tilberedningstid	•
Visning av innstilt temperatur	•
Indikator for ønsket temperatur	•
Lydsignal når ønsket temperatur er nådd	•
Forslagstemperatur	•
Egne programmer	•
Sabbat-program	•
Individuelle innstillinger	•
Effektivitet og forbruksverdier	
Effektforbruk i avslått tilstand i W	0,5
Effektforbruk i standbymodus i W	1,0
Effektforbruk i nettverkstilkoblet standbymodus i W	2,0
Varighet til automatisk omkobling til standbymodus i min	20
Varighet til automatisk omkobling til nettverkstilkoblet standbymodus i min	20
Varighet til automatisk omkobling til avslått tilstand i min	20
Vedlikeholdskomfort	
Ovnsrom i rustfritt stål med linstruktur og PerfectClean	•
Nedfellbart grillelement	•
Ekstern dampgenerator	•
Varmeelement i bunnen for kondensreduksjon	•
Vedlikeholdsprogrammer	•
Vedlikeholdsprogram – bløtlegging	•
Vedlikeholdsprogram – skylling	•
Ovnsrom-tørkeprogram	•
Hurtiglåsmekanisme for føringslister	•
Uttakbare føringslister	•
Avkalking	•
CleanGlass-dør	•
Dampteknologi og vannforsyning	
DualSteam	•
Vanntank volum i l	1,4
Kondensbeholder bak hevepanel	•
Avløpsfilter	•
Sikkerhet	
Produktkjølesystem med kjølig front	•
Sikkerhetsutkobling	•
Elektronisk barnesikring	•
Dampkjølesystem	•
Tastesperre	•
Tekniske data	
XL-ovnsrom	•
Ovnsvolum i l	48

DGC 7440
Kompakt dampovn
for dampovn, baking, steking med nettverk + BrilliantLight.

EAN: 4002516163015 / Materialnummer: 11138460 /
Gammelt materialnummer: 23744032NER

Antall rillehøyder	3
Produktmål (B x H x D) i mm	595 x 456 x 569
Kjennetegn for rillehøyder	•
Dørhengsel	under
Ovnsrombelysning	BrilliantLight
Temperaturer stekeovnsdrift min. i °C	30
Temperaturer stekeovnsdrift maks. i °C	225
Temperaturer ved damptilberedning min. i °C	40
Temperaturer ved damptilberedning maks. i °C	100
Nisjebredde min. i mm	560
Nisjebredde maks. i mm	568
Nisjehøyde min. i mm	450
Nisjehøyde maks. i mm	452
Nisjedybde i mm	555
Produktbredde i mm	595
Produkthøyde i mm	456
Produktdybde i mm	569
Produktmål (B x H x D) i mm	595 x 456 x 569
Vekt i kg	39,6
Total tilkoblingsverdi i kW	3,40
Spenning i V	230
Frekvens i Hz	50-60
Faseantall	1
Sikring i A	16
Nettkabel med støpsel	•
Lengde på elektrisk ledning i m	2
Vedlagt tilbehør	
Universalpanne med PerfectClean	1
Bake- og stekerist med PerfectClean	1
Uttakbare føringslister med PerfectClean (par)	1
Perforerte dampkokerpanner i rustfritt stål	1
Tette dampkokerpanner i rustfritt stål	1
Avkalkingstabletter	2
Tilgjengelige språk	
Tilgjengelige språk via MultiLingua	bahasa malaysia, dansk, deutsch, english, español, français, hrvatski, italiano, magyar, nederlands, norsk, polski, português, русский, română, slovenčina, slovenščina, srpski, suomi, svenska, türkçe, українська, čeština, ελληνικά, ||||||| , || , ||| , |||| , |||

DGC 7440
Kompakt dampovn
for dampovn, baking, steking med nettverk + BrilliantLight.

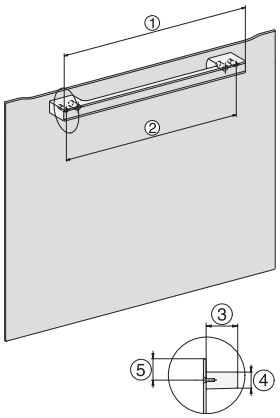

DG7x40, DGC7x4x, DGC7x6x, DG7635, DGM7x4x, DO7, H2860B/BP, H7240BM, H7x40BM, H7x4xB/BP, H7x6xB/BP, installation drawings

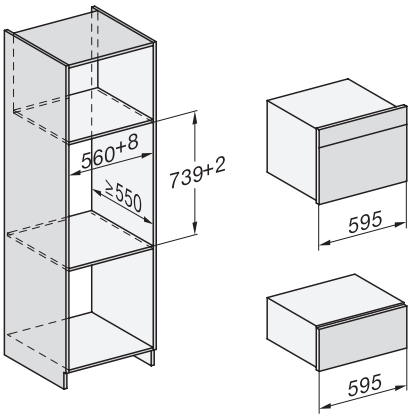

ESW7x20, DGC7x4xHCPro, DGC7x4xHCXPro installation drawings

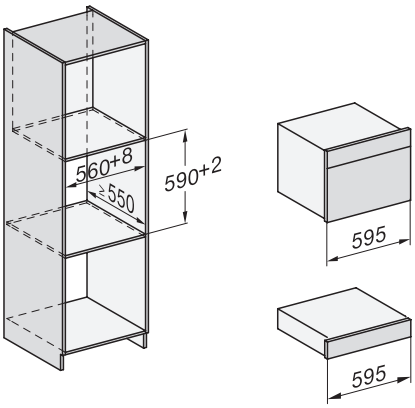

ESW7x10, DGC7x4xHCPro, DGC7x4xHCXPro, installation drawings

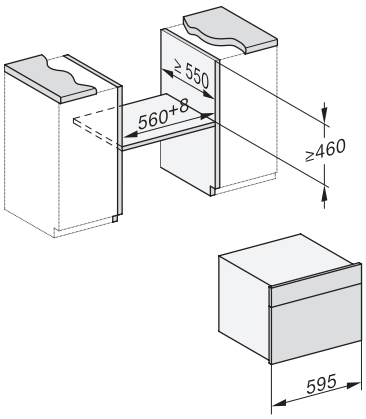

DG7x4x, DGM7x4x, DGC7x4x, DGC7x4xX, DGC7x4xHCPro, DGC7x4xHCXPro installation drawings

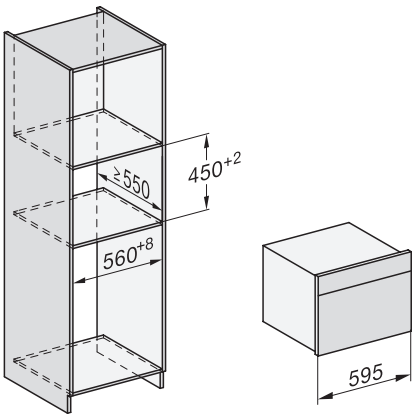

DGC7x4x, DGC7x4xX, DGC7x4xHCPro, DGC7x4xHCXPro installation drawings

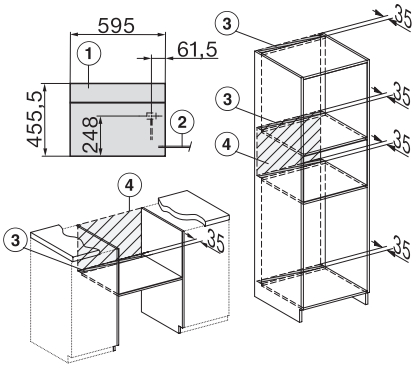

DGC7x40, installation drawings

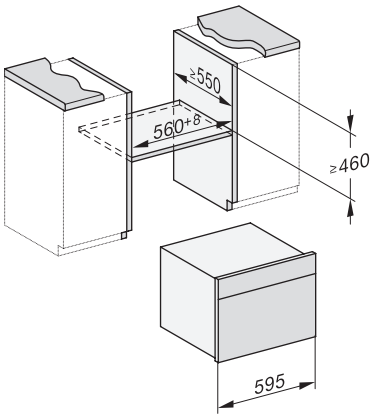

DGC7x4x, DGC7x4xX installation drawings

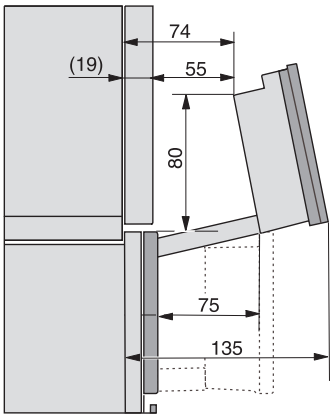

DGC7x4x, DGC7x4x-55, DGC7xxx, DGC7x4xHCPro, DGC7x4xHCXPro installation drawings

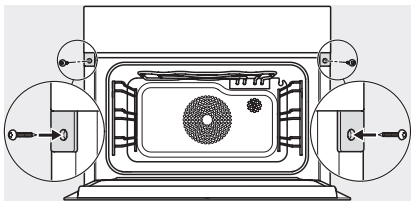

DGC7x4x, DGC7x4xX, DGC7x4xHCPro, DGC7x4xHCXPro installation drawings