H 7464 BP
Stekeovn
i perfekt kombinerbar design med steketermometer og LED-belysning.

- Stort tekstdisplay med sensorbetjening – DirectSensor
- Lett å rengjøre – pyrolyseutstyr og PyroFit
- Ekstra luftige deiger og gylne skorper – KlimaPluss
- Garantert ingen oversteking eller overkoking – TasteControl
- WiFi-kompatibelt produkt – Miele@ home

EAN: 4002516173380 / Materialnummer: 11130180 /
Gammelt materialnummer: 22746415NER

Konstruksjon og design	
Stekeovn for innbygging	•
Farge	BriliantHvit
VitroLine	•
Fordeler	
TasteControl	•
Hurtigoppvarming	•
Forvarming	•
Steketermometer	med kabel
Varmholding	•
Crisp-funksjon	•
Funksjoner	
Tining	•
Automatikkprogrammer	•
Landspesifikke automatikkprogrammer	•
Stekeautomatikk	•
Eco-varmluft	•
Grill	•
Varmluft pluss	•
Pizza & pai	•
KlimaPluss	•
KlimaPluss med varmluft pluss	•
KlimaPluss med over-/undervarme	•
KlimaPluss med Pizza & pai	•
KlimaPluss med stekeautomatikk	•
Over-/undervarme	•
Undervarme	•
Omluftsgrill	•
Betjeningskomfort	
Tilkobling med Miele@home	•
Display	DirectSensor
SoftOpen	•
SoftClose	•
MultiLingua	•
Tidsbestemte programmerbare dampinntak	•
Klokkeslettvisning	•
Tidssynkronisering	•
Datovisning	•
Varselur	•
Programmering av starttid	•
Programmering av sluttid	•
Programmering av tilberedningstid	•
Visning av innstilt temperatur	•
Indikator for ønsket temperatur	•
Lydsignal når ønsket temperatur er nådd	•
Forslagstemperatur	•
Egne programmer	•
Individuelle innstillinger	•
Effektivitet og bærekraft	
Energiklasse (A+++ til D)	A+

H 7464 BP
Stekeovn
i perfekt kombinerbar design med steketermometer og LED-belysning.

EAN: 4002516173380 / Materialnummer: 11130180 /
Gammelt materialnummer: 22746415NER

Automatisk restvarmeutnyttelse	•
Effektforbruk i avslått tilstand i W	0,5
Effektforbruk i standbymodus i W	1,0
Effektforbruk i nettverkstilkoblet standbymodus i W	2,0
Varighet til automatisk omkobling til standbymodus i min	20
Varighet til automatisk omkobling til nettverkstilkoblet standbymodus i min	20
Varighet til automatisk omkobling til avslått tilstand i min	20
Vedlikeholdskomfort	
Pyrolytisk selvrensing	•
Katalysator	•
Nedfellbart grillelement	•
CleanGlass-dør	•
Damptekn./vannforsyning	
Innsugningsrør for innsugning av vann	•
Sikkerhet	
Produktkjølesystem med kjølig front	•
Sikkerhetsutkobling	•
Elektronisk barnesikring	•
Dørlås for pyrolysedrift	•
Tastesperre	•
Tekniske data	
Ovnsvolum i l	76
Antall rillehøyder	5
Antall rillehøyder i ovnsrom 1	5
Antall rillehøyder i ovnsrom 2	5
Kjennetegn for rillehøyder	•
Ovnsrombelysning	1 LED-spot
Temperaturer i °C	30–300
Temperaturer min. i °C	30
Temperaturer maks. i °C	300
Nisjebredde min. i mm	560
Nisjebredde maks. i mm	568
Nisjehøyde min. i mm	590
Nisjehøyde maks. i mm	595
Nisjedybde i mm	550
Produktbredde i mm	595
Produkthøyde i mm	596
Produktdybde i mm	568
Vekt i kg	47,0
Total tilkoblingsverdi i kW	3,60
Spenning i V	220-240
Frekvens i Hz	50
Sikring i A	16
Faseantall	1
Nettkabel med støpsel	•
Lengde på elektrisk ledning i m	1,50
Bytt lyspære	Serviceavdeling
Vedlagt tilbehør	
Stekebrett med PerfectClean HBB 71	1

H 7464 BP
Stekeovn
i perfekt kombinerbar design med steketermometer og LED-belysning.

EAN: 4002516173380 / Materialnummer: 11130180 /
Gammelt materialnummer: 22746415NER

Gourmet steke- og AirFry-brett, perforert med PerfectClean HBBL 71	1
Universalpanne med PerfectClean HUBB 71	1
Bake- og stekerister med PyroFit	1
FlexiClip-skinner PyroFit (par)	1
Steketermometer med kabel	1
Uttakbare føringslister med PyroFit (par)	1
Avkalkingstabletter	2
Tilgjengelige språk	
Tilgjengelige språk via MultiLingua	bahasa malaysia, dansk, deutsch, english, español, français, hrvatski, italiano, magyar, nederlands, norsk, polski, português, русский, română, slovenčina, slovenščina, srpski, suomi, svenska, türkçe, українська, čeština, ελληνικά, I I I I I I I , I I , I I I , I I I I , I I I

H 7464 BP
Stekeovn
i perfekt kombinerbar design med steketermometer og LED-belysning.

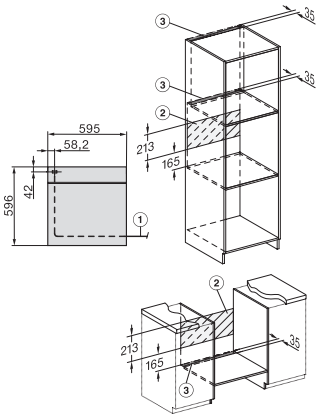

installation H7000 XL, installation drawing

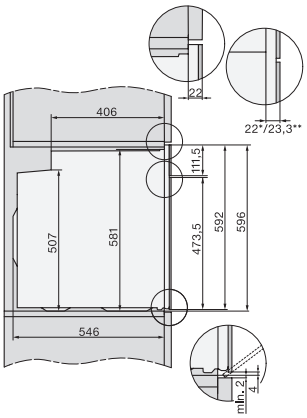

side view H7000 XL, installation drawings

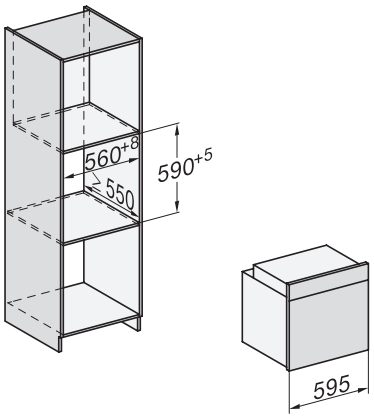

built-in H7000 XL, installation drawing

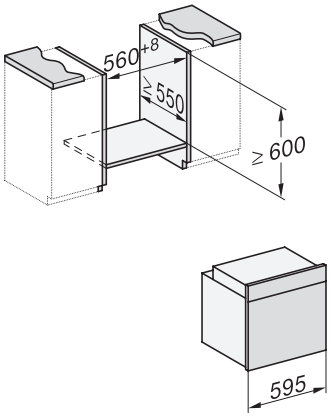

Installation H7000 XL underframe, installation drawings

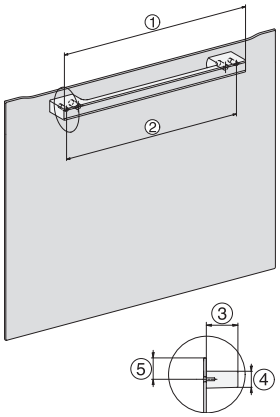
H2x6x-1B/BP/E/EP/I/IP, H2850BP, H7x6xB/BP/BPX, H2x6xB, installation drawings

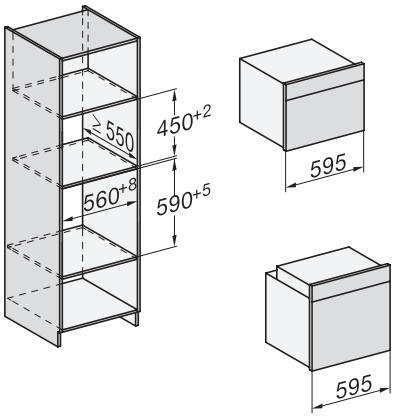

Installation H7000 BM XL, installation drawings

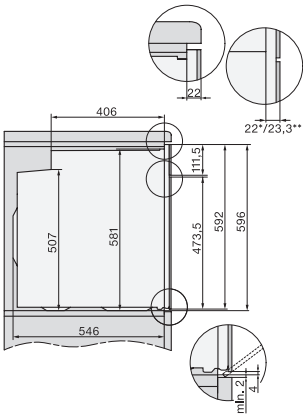

side view H7000 XL build-under, installation drawing

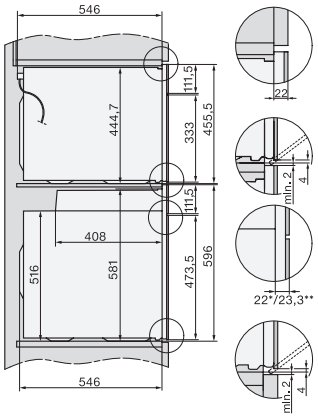

side view Kombi BM XL, installation drawings

H 7464 BP
Stekeovn
i perfekt kombinerbar design med steketermometer og LED-belysning.

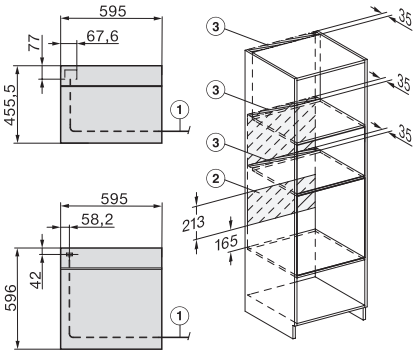

Installation Kombi BM XL, installation drawings