H 7264 BP
Stekeovn
i perfekt kombinerbar design m. klartekstdisplay, nettverksfunksjon og pyrolyse.

- Tekstdisplay med sensorbetjening – DirectSensor S
- Superenkel rengjøring – Pyrolyse-alternativ
- Ekstra luftige deiger og gylne skorper – KlimaPluss
- WiFi-kompatibelt produkt – Miele@ home
- Helt enkelt perfekt resultat – Automatikkprogrammer

EAN: 4002516173366 / Materialnummer: 11130100 /
Gammelt materialnummer: 22726425NER

Konstruksjon og design	
Stekeovn for innbygging	•
Farge	ObsidianSort
VitroLine	•
Fordeler	
Hurtigoppvarming	•
Funksjoner	
Tining	•
Automatikkprogrammer	•
Stekeautomatikk	•
Eco-varmluft	•
Grill	•
Varmluft pluss	•
Pizza & pai	•
KlimaPluss	•
KlimaPluss med varmluft pluss	•
Over-/undervarme	•
Undervarme	•
Omluftsgrill	•
Betjeningskomfort	
Tilkobling med Miele@home	•
Display	DirectSensor S
SoftOpen	•
SoftClose	•
MultiLingua	•
Klokkeslettvisning	•
Tidssynkronisering	•
Varselur	•
Programmering av starttid	•
Programmering av sluttid	•
Programmering av tilberedningstid	•
Visning av innstilt temperatur	•
Indikator for ønsket temperatur	•
Lydsignal når ønsket temperatur er nådd	•
Forslagstemperatur	•
Individuelle innstillinger	•
Effektivitet og bærekraft	
Energiklasse (A+++ til D)	A+
Effektforbruk i avslått tilstand i W	0,5
Effektforbruk i standbymodus i W	1,0
Effektforbruk i nettverkstilkoblet standbymodus i W	2,0
Varighet til automatisk omkobling til standbymodus i min	20
Varighet til automatisk omkobling til nettverkstilkoblet standbymodus i min	20
Varighet til automatisk omkobling til avslått tilstand i min	20
Vedlikeholdskomfort	
Pyrolytisk selvrensing	•
Katalysator	•
Nedfellbart grillelement	•
CleanGlass-dør	•

H 7264 BP
Stekeovn
i perfekt kombinerbar design m. klartekstdisplay, nettverksfunksjon og pyrolyse.

EAN: 4002516173366 / Materialnummer: 11130100 /
Gammelt materialnummer: 22726425NER

Damptekn./vannforsyning	
Innsugningsrør for innsugning av vann	•
Sikkerhet	
Produktkjølesystem med kjølig front	•
Sikkerhetsutkobling	•
Elektronisk barnesikring	•
Dørlås for pyrolysedrift	•
Tekniske data	
Ovnsvolum i l	76
Antall rillehøyder	5
Antall rillehøyder i ovnsrom 1	5
Antall rillehøyder i ovnsrom 2	5
Kjennetegn for rillehøyder	•
Ovnsrombelysning	1 halogen-spot
Temperaturer i °C	30–300
Temperaturer min. i °C	30
Temperaturer maks. i °C	300
Nisjebredde min. i mm	560
Nisjebredde maks. i mm	568
Nisjehøyde min. i mm	590
Nisjehøyde maks. i mm	595
Nisjedybde i mm	550
Produktbredde i mm	595
Produkthøyde i mm	596
Produktdybde i mm	568
Vekt i kg	47,0
Total tilkoblingsverdi i kW	3,60
Spenning i V	220-240
Frekvens i Hz	50
Sikring i A	16
Faseantall	1
Nettkabel med støpsel	•
Lengde på elektrisk ledning i m	1,50
Bytt lyspære	Kunde
Vedlagt tilbehør	
Stekebrett med PerfectClean HBB 71	1
Gourmet steke- og AirFry-brett, perforert med PerfectClean HBBL 71	1
Universalpanne med PerfectClean HUBB 71	1
Bake- og stekerist med PerfectClean	1
FlexiClip-skinner HFC 70-C (par)	1
Uttakbare føringslister med PerfectClean (par)	1
Avkalkingstabletter	2

H 7264 BP
Stekeovn
i perfekt kombinerbar design m. klartekstdisplay, nettverksfunksjon og pyrolyse.

EAN: 4002516173366 / Materialnummer: 11130100 /
Gammelt materialnummer: 22726425NER

Tilgjengelige språk	
Tilgjengelige språk via MultiLingua	bahasa malaysia, dansk, deutsch, english, español, français, hrvatski, italiano, magyar, nederlands, norsk, polski, português, русский, română, slovenčina, slovenščina, srpski, suomi, svenska, türkçe, українська, čeština, ελληνικά, I I I I I I I , I I , I I I , I I I I , I I I

H 7264 BP
Stekeovn
i perfekt kombinerbar design m. klartekstdisplay, nettverksfunksjon og pyrolyse.

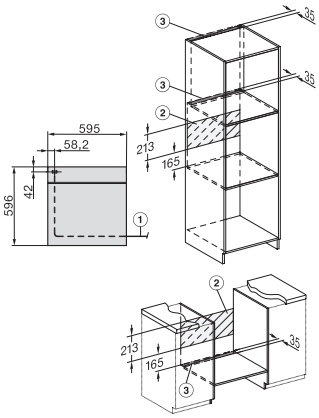

installation H7000 XL, installation drawing

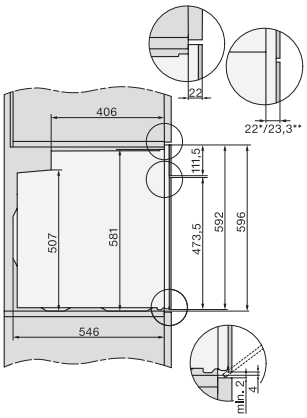

side view H7000 XL, installation drawings

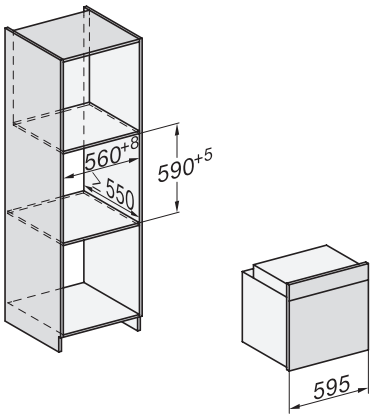

built-in H7000 XL, installation drawing

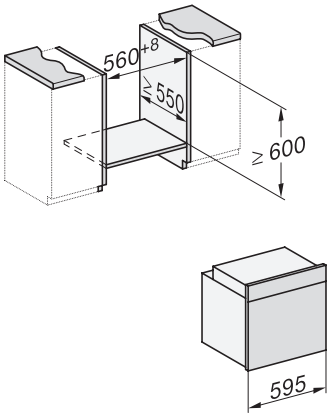

Installation H7000 XL underframe, installation drawings

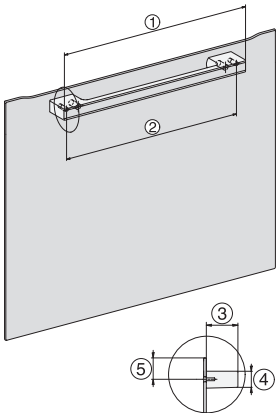
H2x6x-1B/BP/E/EP/I/IP, H2850BP, H7x6xB/BP/BPX, H2x6xB, installation drawings

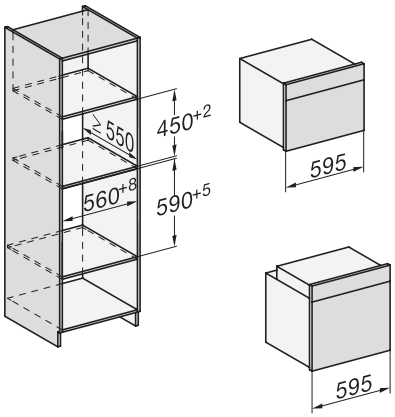

H7000 handle, glass, installation drawings

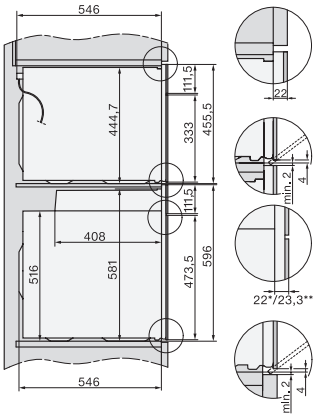

Installation H7000 BM XL, installation drawings

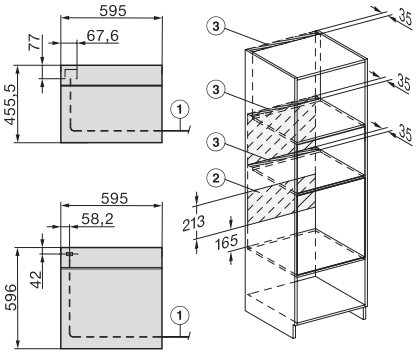

side view Kombi BM XL, installation drawings

Installation Kombi BM XL, installation drawings