H 7240 BM
Kompaktstekeovn med mikrobølge
i perfekt kombinerbar design, med automatikkprogrammer og kombifunksjoner.

- Tekstdisplay med sensorbetjening – DirectSensor S
- Enkel rengjøring ovnsrom med PerfectClean og linstruktur
- Jevnere og raskere resultater – Quick & Gentle
- WiFi-kompatibelt produkt – Miele@ home
- Med et tastetrykk mot målet – Hurtigmikro og Popcorn-tast

EAN: 4002516173311 / Materialnummer: 11129850 /
Gammelt materialnummer: 22724036NER

Konstruksjon og design	
Stekeovn med mikrobølge for innbygging	•
Farge	Grafittgrå
VitroLine	•
Fordeler	
Quick & Gentle	•
Hurtigoppvarming	•
Funksjoner	
Tining	•
Automatikkprogrammer	•
Stekeautomatikk	•
Eco-varmluft	•
Grill	•
Varmluft pluss	•
Mikrobølge	•
Mikrobølge med stekeautomatikk	•
Mikrobølge med grill	•
Mikrobølge med varmluft pluss	•
Mikrobølge med omluftsgrill	•
Omluftsgrill	•
Betjeningskomfort	
Tilkobling med Miele@home	•
Display	DirectSensor S
SoftOpen	•
SoftClose	•
3 i 1	Stekeovn, Mikrobølgeovn, Stekeovn + mikrobølgeovn
MultiLingua	•
Popcorn-funksjon	•
Klokkeslettvisning	•
Tidssynkronisering	•
Varselur	•
Programmering av starttid	•
Programmering av sluttid	•
Programmering av tilberedningstid	•
Visning av innstilt temperatur	•
Indikator for ønsket temperatur	•
Lydsignal når ønsket temperatur er nådd	•
Forslagstemperatur	•
Forslag mikrobølgeeffekt	•
Hurtigmikro	•
Individuelle innstillinger	•
Effektivitet og bærekraft	
Effektforbruk i avslått tilstand i W	0,5
Effektforbruk i standbymodus i W	1,0
Effektforbruk i nettverkstilkoblet standbymodus i W	2,0
Varighet til automatisk omkobling til standbymodus i min	20
Varighet til automatisk omkobling til nettverkstilkoblet standbymodus i min	20
Varighet til automatisk omkobling til avslått tilstand i min	20

Miele

H 7240 BM
Kompaktstekeovn med mikrobølge
i perfekt kombinerbar design, med automatikkprogrammer og kombifunksjoner.

EAN: 4002516173311 / Materialnummer: 11129850 /
Gammelt materialnummer: 22724036NER

Vedlikeholdskomfort	
Ovnsrom i rustfritt stål med linstruktur og PerfectClean	•
Nedfellbart grillelement	•
CleanGlass-dør	•
Sikkerhet	
Produktkjølesystem med kjølig front	•
Sikkerhetsutkobling	•
Elektronisk barnesikring	•
Tekniske data	
Ovnsvolum i l	43
Antall rillehøyder	3
Antall rillehøyder i ovnsrom 1	3
Antall rillehøyder i ovnsrom 2	3
Ovnsrombelysning	1 LED-spot
Temperaturer i °C	30–250
Temperaturer min. i °C	30
Temperaturer maks. i °C	250
Elektronisk styrt mikrobølgeeffekt	•
Effekttrinn for mikrobølge i W	
Nisjebredde min. i mm	560
Nisjebredde maks. i mm	568
Nisjehøyde min. i mm	450
Nisjehøyde maks. i mm	452
Nisjedybde i mm	550
Produktbredde i mm	595
Produkthøyde i mm	456
Produktdybde i mm	568
Vekt i kg	36,0
Total tilkoblingsverdi i kW	2,70
Spenning i V	220-240
Frekvens i Hz	50
Sikring i A	16
Faseantall	1
Nettkabel med støpsel	•
Lengde på elektrisk ledning i m	2,00
Bytt lyspære	Serviceavdeling
Vedlagt tilbehør	
Bake- og stekerist med PerfectClean	1
Glassbrett	1
Tilgjengelige språk	
Tilgjengelige språk via MultiLingua	bahasa malaysia, dansk, deutsch, english, español, français, hrvatski, italiano, magyar, nederlands, norsk, polski, português, русский, română, slovenčina, slovenščina, srpski, suomi, svenska, türkçe, українська, čeština, ελληνικά, IIIIIII, II, III, IIII, III

H 7240 BM
Kompaktstekeovn med mikrobølge
i perfekt kombinerbar design, med automatikkprogrammer og kombifunksjoner.

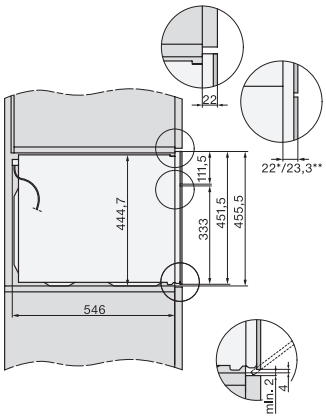

side view H7000 BM, installation drawings

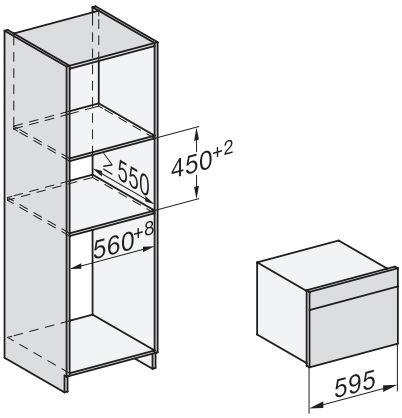

built-in H7000 BM, installation drawing

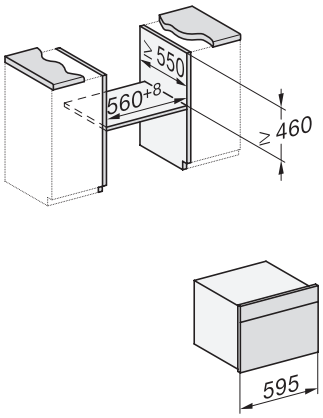

built-in H7000 BM build-under, installation drawings

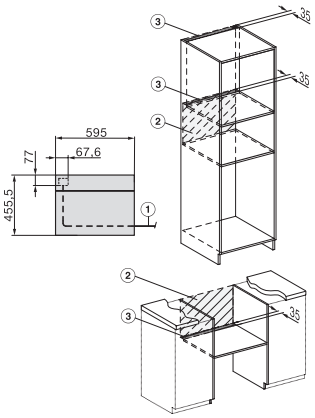

installation H7000 BM, installation drawing

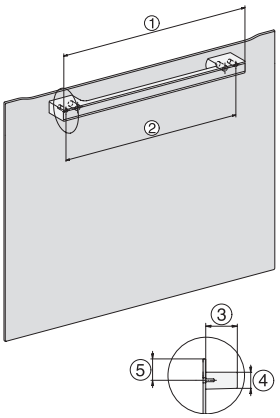

H7000 handle, glass, installation drawings

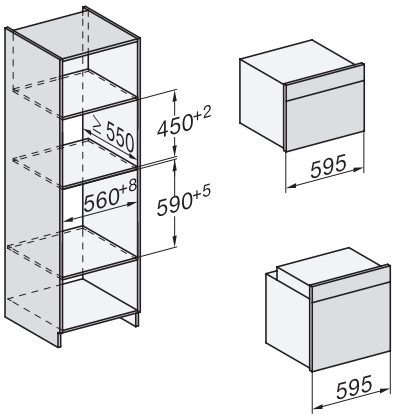

Installation H7000 BM XL, installation drawings

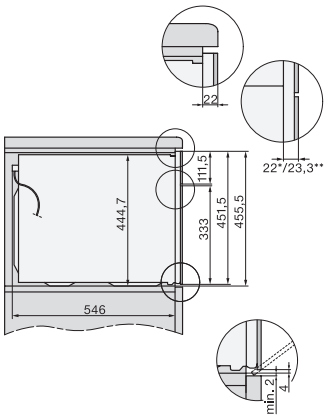

side view H7000 BM build-under, installation drawings

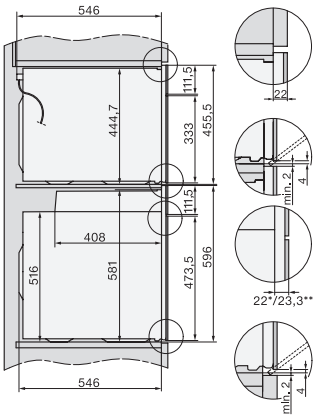

side view Kombi BM XL, installation drawings

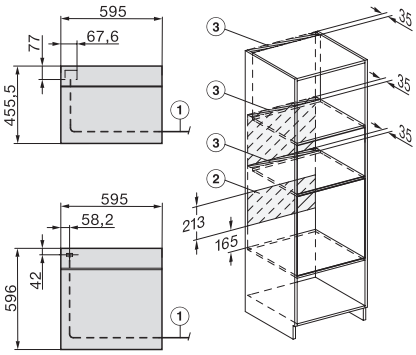

Installation Kombi BM XL, installation drawings