KWT 2672 ViS
Chłodziarka na wino MasterCool
Najwyższej klasy design i technologia w dużym formacie.

- Komfortowe wspomaganie otwierania drzwi dzięki Push2open
- Perfekcja w serwowaniu i rozkoszowaniu się – w tym. SommelierSet
- Różne wina w optymalnej temperaturze – trzy strefy temperaturowe
- Elastyczne składowanie większych butelek wina z FlexiFrame
- Wnętrze z oświetleniem LED – BrilliantLight

A↑G G

EAN: 4002516323389 / Numer materiału: 11504120 /
Stary numer materiału: 36267205EU1

Kategoria urządzeń	
Chłodziarka na wino	•
Konstrukcja	
Urządzenie do zabudowy	•
Urządzenie do zabudowy zintegrowane	•
Zawiasy drzwi	lewa strona
Możliwość zmiany kierunku otwierania drzwi	•
Do ustawienia side-by-side	•
Design	
Oświetlenie	BrilliantLight
Komfort obsługi	
Połączenie sieciowe z Miele@home	•
DynaCool	•
Push2open	•
Zawiasy MaxLoad	•
FlexiFrame	•
Liczba rusztów drewnianych FlexiFrame	9
Materiał rusztów	Buk
SommelierSet	•
NoteBoard	•
Sterowanie	
Koncepcja obsługi	MasterSensor
Niezależna regulacja temperatury komory chłodzenia i komory mrożenia	Nie
Liczba stref temperaturowych	3
Min. regulowany zakres temperatury w °C	5
Maks. regulowany zakres temperatury w °C	20
Tryb szabasowy	•
Efektywność i ekologia	
Klasa efektywności energetycznej (A-G)	G
Zużycie energii roczne w kWh	155,13
Zużycie energii dobowe w kWh	0,42
Bezpieczeństwo	
Funkcja blokady	•
Akustyczny alarm drzwi	•
Akustyczny alarm temperaturowy	•
Optyczny alarm drzwi	•
Optyczny alarm temperaturowy	•
Dane techniczne	
Szerokość wnęki min. w mm	610
Szerokość wnęki maks. w mm	613
Wysokość wnęki min. w mm	2134
Wysokość wnęki maks. w mm	2164
Głębokość wnęki w mm	629
Szerokość urządzenia w mm	603
Wysokość urządzenia w mm	2127
Głębokość urządzenia w mm	610
Waga w kg	147,0
Technika mocowania	Zawias nożycowy
Maks. ciężar frontu drzwi części chłodniczej w kg	73

KWT 2672 ViS
Chłodziarka na wino MasterCool
Najwyższej klasy design i technologia w dużym formacie.

EAN: 4002516323389 / Numer materiału: 11504120 /
Stary numer materiału: 36267205EU1

Klasa klimatyczna	SN-T
Komora chłodzenia w l	370
Całkowita pojemność użytkowa w l	370
Miejsce na butelki 0,75 l Bordeaux w ilości	91 but.
Klasa emisji hałasu akustycznego (A–D)	D
Emisja hałasu akustycznego w dB(A) re1pW	42
Pobór prądu w miliamperach (mA)	3000
Napięcie w V	220-240
Zabezpieczenie w A	10
Ilość faz	1
Częstotliwość w Hz	50-60
Długość przewodu elektrycznego w m	3,0
Dostępne języki wyświetlacza	
Dostępne języki wyświetlacza dzięki MultiLingua	bahasa malaysia, dansk, deutsch, eesti, english, english (AU), english (CA), english (GB), english (US), español, français, français (CA), français (FR), hrvatski, italiano, latviesu, lietuviu, magyar, nederlands, norsk, polski, português, русский, română, slovenčina, slovenščina, srpski, suomi, svenska, türkçe, українська, čeština, ελληνικά, I I I I I I I , I I , I I I , I I I I , I I I

KWT 2672 ViS
Chłodziarka na wino MasterCool
Najwyższej klasy design i technologia w dużym formacie.

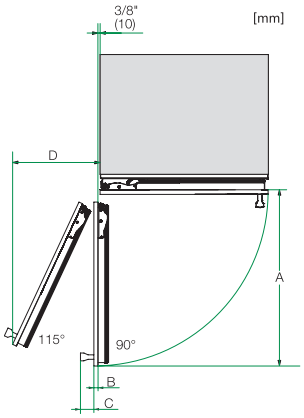

Opening angle 90°/115°, right side stop, MasterCool (Sketch) with footnote

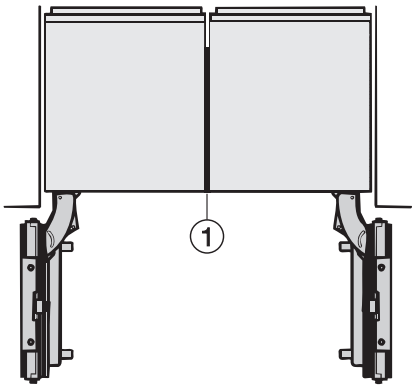

Side-by-side, MasterCool, without partition wall, with heating mat (Sketch) (with footnote)

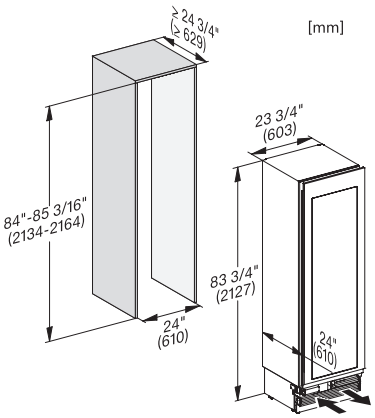

KWT2611Vi, KWT2671ViS, KWT2601Vi, KWT2661ViS, installation, MasterCool, installation drawings

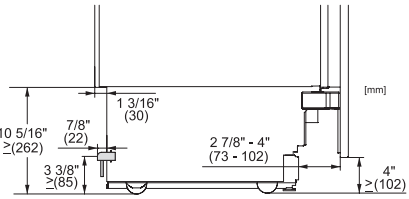

Sideview, MasterCool, Sketch

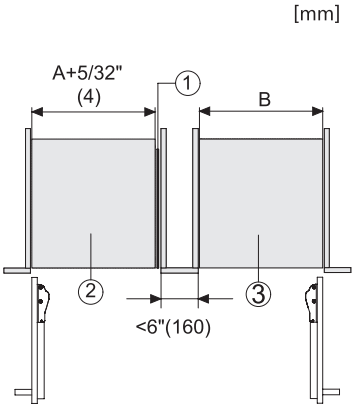

Side-by-Side, MasterCool, footnote, installation drawings

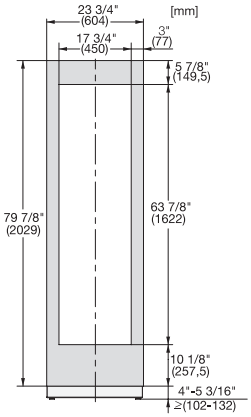

KFP2455ed/cs, KFP2454ed/cs, front panel, front dimensions, MasterCool, installation drawings

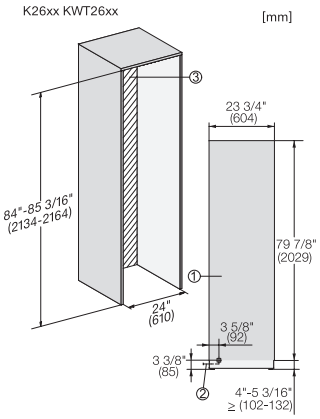

Installation, MasterCool, *footnote, installation drawings

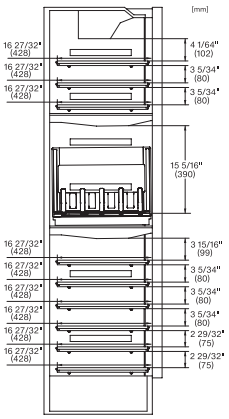

KWT2672ViS, KWT2662ViS, KWT2671 Vis, MasterCool, inner space, modeling, installation drawings

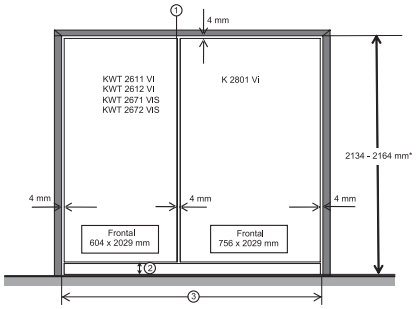

Example for diminsioning Side-by-side-Combination MasterCool (Sketch) (*footnote) (only for EUROPE)