DGM 7845

Urządzenie do gotowania na parze z mikrofalą i przyłączem świeżej wody do zdrowego gotowania i szybkiego podgrzewania, z WiFi i M Touch.

- Wyświetlacz dotykowy z czuj. zbliżenia – MTouch + MotionReact
- Doskonałe rezultaty – technologia DualSteam
- Równomierne i szybkie rezultaty – Quick & Gentle
- Gwarancja powodzenia dla każdej potrawy – programy automatyczne
- Skrócone czasy gotowania dzięki połączeniu pary i mikrofali

EAN: 4002516128601 / Numer materiału: 11106690 / Stary numer materiału: 23784534D

Konstrukcja	
Kolor urządzenia	GraphitGrey
Konstrukcja	
Urządzenie do gotowania na parze z kuchnią mikrofalową	•
VitroLine	•
Pełnia smaku	
Quick & Gentle	•
Zewnętrzne wytwarzanie pary	•
Gotowanie menu bez przenoszenia smaku	•
Programy automatyczne z indywidualnym dopasowaniem rezultatów	•
Utrzymywanie ciepła	•
Programy	
Rozmrażanie	•
Programy automatyczne	•
Lokalne programy automatyczne	•
Gotowanie na parze	•
Szybkie gotowanie	•
Podgrzewanie	•
Mikrofale	•
Gotowanie na parze Eco	•
Zastosowania specjalne	•
Komfort obsługi	
Połączenie sieciowe z Miele@home	•
Wyświetlacz	M Touch
Czujnik zbliżeniowy MotionReact	•
MotionReact: włączanie światła przy zbliżaniu	•
MotionReact: włączanie wyświetlacza przy zbliżaniu	•
MotionReact: zatwierdzanie sygnału dźwiękowego przy zbliżaniu	•
MotionReact: rozpoznanie frontów mebli	•
SoftOpen	•
MultiLingua	•
MyMiele	•
Funkcja pomocy	•
Funkcja Popcorn	•
Gotowanie niezależne od ilości	•
Gotowanie na 3 poziomach jednocześnie	•
Automatyczne gotowanie zestawu obiadowego	•
Redukcja pary przed końcem gotowania	•
Polifoniczne dźwięki	•
Wyświetlanie godziny	•
Wskazanie daty	•
Minutnik	•
Programowanie czasu rozpoczęcia gotowania	•
Programowanie czasu zakończenia pieczenia	•
Programowanie czasu trwania gotowania	•
Wskazania aktual. temperatury	•
Wskazanie temperatury zadanej	•
Dźwięk sygnału po osiągnięciu temperatury docelowej	•

DGM 7845

Urządzenie do gotowania na parze z mikrofalą i przyłączem świeżej wody do zdrowego gotowania i szybkiego podgrzewania, z WiFi i M Touch.

EAN: 4002516128601 / Numer materiału: 11106690 / Stary numer materiału: 23784534D

Temperatury proponowane	•
Quick-mikrofale	•
Programy własne	•
Indywidualne ustawienia	•
Efektywność i ekologia	
Pobór mocy w trybie wyłączenia (W)	0,5
Pobór mocy w trybie czuwania (W)	1,0
Pobór mocy w trybie czuwania przy podłączeniu do sieci (W)	2,0
Czas do automatycznego przełączenia w tryb czuwania (min)	20
Czas do automatycznego przełączenia w tryb czuwania przy podłączeniu do sieci w min	20
Czas do automatycznego przełączenia w tryb wyłączenia (min)	20
Komfort pielęgnacji	
Wnętrze ze stali szlachetnej ze strukturą lnianego płótna	•
Zewnętrzna wytwornica pary	•
Grzałka dolna do redukowania kondensatu	•
Programy konserwacyjne	•
Program pielęgnacyjny Namaczanie	•
Zatrzaski dla prowadnic bocznych	•
Wyjmowane prowadnice boczne	•
Odkamienianie	•
Drzwiczki CleanGlass	•
Techn. parowa/zasilanie w wodę	
DualSteam	•
Wyjmowanie zbiornika świeżej wody z mechanizmem push2release	•
DirectWater	•
Bezpieczeństwo	
System chłodzenia urządzenia z zimnym frontem	•
Wyłączenie ze względów bezpieczeństwa	•
Blokada uruchomienia	•
System schładzania oparów	•
Blokada przycisków	•
Dane techniczne	
Pojemność L	•
Pojemność komory w l	40
Liczba poziomów	4
Zawiasy drzwi	dół
Oświetlenie komory urządzenia	2 spoty LED
Temperatury w trybie gotowania na parze min. w °C	40
Temperatury w trybie gotowania na parze maks. w °C	100
Elektronicznie sterowana moc kuchni mikrofalowej	•
Poziomy mocy mikrofali w W	
Szerokość wnęki min. w mm	560
Szerokość wnęki maks. w mm	568
Wysokość wnęki min. w mm	450
Wysokość wnęki maks. w mm	452
Głębokość wnęki w mm	550
Wymiary urządzenia (szer. x wys. x gł.) w mm	595 x 455 x 569

DGM 7845

Urządzenie do gotowania na parze z mikrofalą i przyłączem świeżej wody do zdrowego gotowania i szybkiego podgrzewania, z WiFi i M Touch.

EAN: 4002516128601 / Numer materiału: 11106690 / Stary numer materiału: 23784534D

Szerokość urządzenia w mm	595
Wysokość urządzenia w mm	455
Głębokość urządzenia w mm	569
Waga w kg	30,6
Całkowita moc przyłączeniowa w kW	3,30
Napięcie w V	230
Częstotliwość w Hz	50
Zabezpieczenie w A	16
Liczba faz	1
Kabel przyłączeniowy z wtyczką sieciową	•
Długość przewodu elektrycznego w m	2
Długość węża dopływowego w m	2,0
Wymiana źródła światła	Serwis
Wyposażenie dostarczone wraz z urządzeniem	
Wyjmowane prowadnice boczne (para)	1
Perforowany pojemnik do gotowania ze stali szlachetnej	2
Pojemnik do gotowania ze stali szlachetnej bez perforowania DGG 50 40	1
Pojemnik do gotowania ze stali szlachetnej bez perforowania DGG 50 80	1
Ruszt ustawczy	1
Taca szklana DMGS7 100 30	1
Tabletki odkamieniające	2
Dostępne języki wyświetlacza	
Dostępne języki wyświetlacza dzięki MultiLingua	bahasa malaysia, dansk, deutsch, english, español, français, hrvatski, italiano, magyar, nederlands, norsk, polski, português, русский, română, slovenčina, slovenščina, srpski, suomi, svenska, türkçe, українська, čeština, ελληνικά, ІІІІІІІ , ІІ , ІІІ , ІІІІ , ІІІ

DGM 7845

Urządzenie do gotowania na parze z mikrofalą i przyłączem świeżej wody do zdrowego gotowania i szybkiego podgrzewania, z WiFi i M Touch.

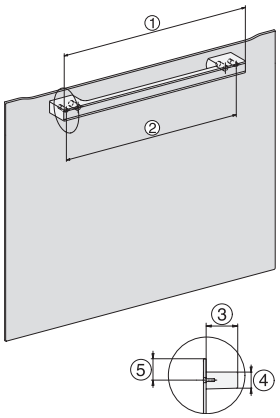

DG7x40, DGC7x4x, DGC7x6x, DG7635, DGM7x4x, DO7, H2860B/BP, H7240BM, H7x40BM, H7x4xB/BP, H7x6xB/BP, installation drawings

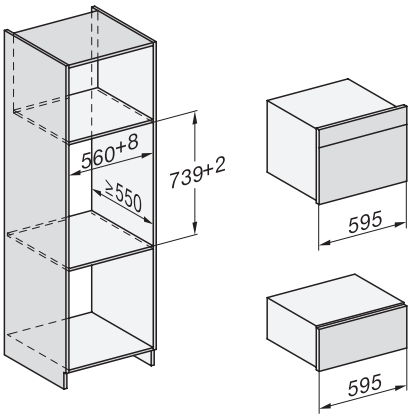

ESW7x20, DGC7x4xHCPro, DGC7x4xHCXPro installation drawings

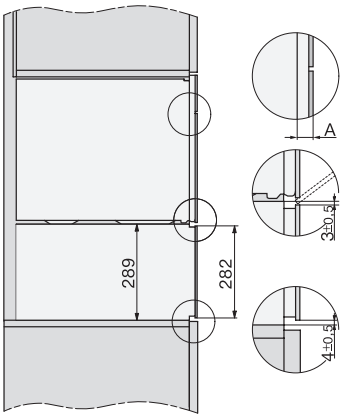

ESW7x20, DG7xxx, DGM7xxx installation drawings

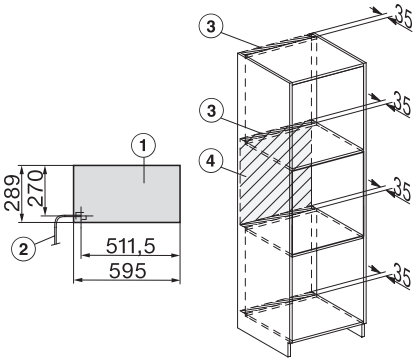

ESW7x20, DGM7x4x installation drawings

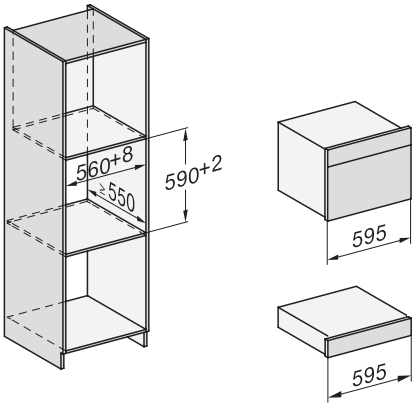

ESW7x10, DGC7x4xHCPro, DGC7x4xHCXPro, installation drawings

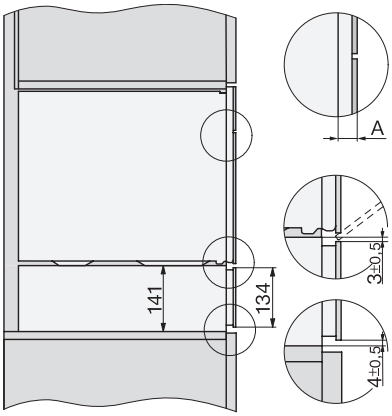

ESW7x10, EVS7010, DG7x4x, DGM7x4x installation drawings

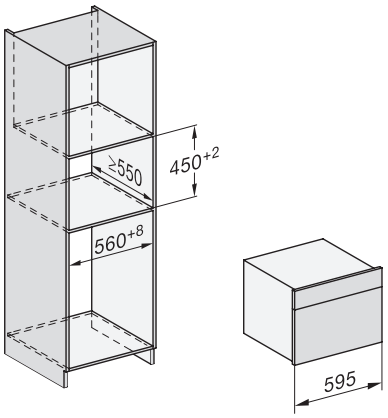

DG7xxx, DGM7xxx, installation drawings

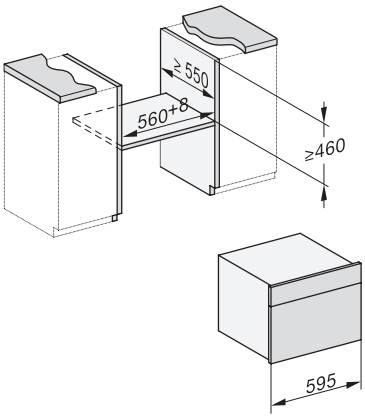

built-in DG DGM DGC XL build-under, installation drawing

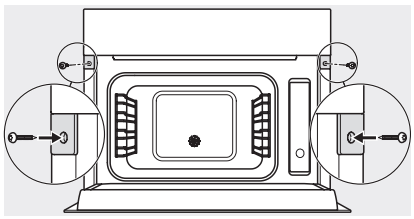

Screw joint DG DGM, installation drawing

DGM 7845

Urządzenie do gotowania na parze z mikrofalą i przyłączem świeżej wody do zdrowego gotowania i szybkiego podgrzewania, z WiFi i M Touch.

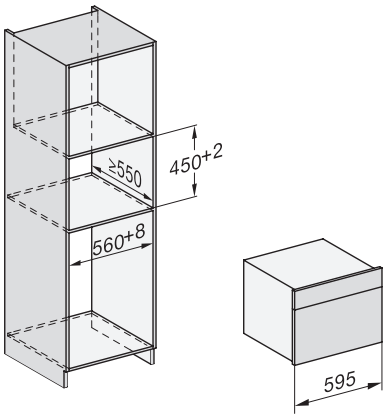

DG DGM, installation drawing

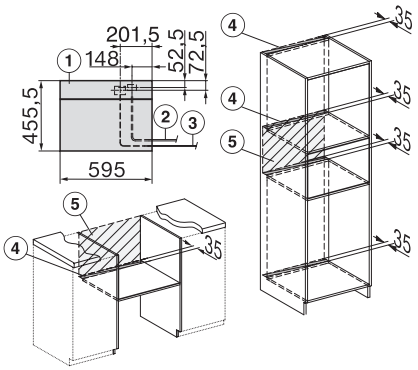

DGM7845 DGM7645 Installation DGM solid water, installation drawing

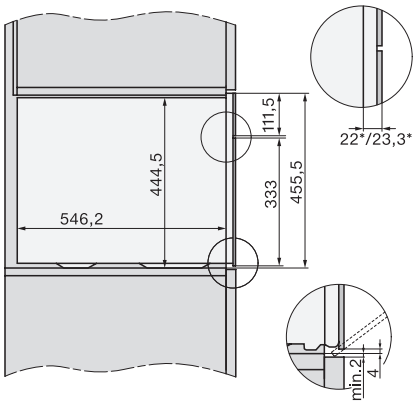

side view DG DGM, installation drawings