DG 7240

Urządzenie do gotowania na parze do zabudowy
do zdrowego gotowania z programami automatycznymi i technologią WiFi.

- Wyświetlacz tekstowy z obsługą sensorową – DirectSensor S
- Doskonałe rezultaty – technologia DualSteam
- Gwarancja powodzenia dla każdej potrawy – programy automatyczne
- Łatwe przygotowanie kompletnego dania – gotowanie menu
- Urządzenie do łączenia w sieć WLAN – Miele@home

EAN: 4002516116226 / Numer materiału: 11106370 / Stary numer materiału: 23724020D

Konstrukcja	
Kolor urządzenia	ObsidianBlack
Konstrukcja	
Urządzenie do gotowania na parze do zabudowy	•
VitroLine	•
Pełnia smaku	
Zewnętrzne wytwarzanie pary	•
Gotowanie menu bez przenoszenia smaku	•
Programy automatyczne z indywidualnym dopasowaniem rezultatów	•
Utrzymywanie ciepła	•
Programy	
Rozmrażanie	•
Programy automatyczne	•
Gotowanie na parze	•
Podgrzewanie	•
Gotowanie na parze Eco	•
Zastosowania specjalne	•
Komfort obsługi	
Połączenie sieciowe z Miele@home	•
Wyświetlacz	DirectSensor S
SoftOpen	•
SoftClose	•
MultiLingua	•
Gotowanie niezależne od ilości	•
Gotowanie na 3 poziomach jednocześnie	•
Gotowanie zestawu obiadowego	•
Redukcja pary przed końcem gotowania	•
Wyświetlanie godziny	•
Minutnik	•
Programowanie czasu rozpoczęcia gotowania	•
Programowanie czasu zakończenia pieczenia	•
Programowanie czasu trwania gotowania	•
Wskazania aktual. temperatury	•
Temperatury proponowane	•
Indywidualne ustawienia	•
Efektywność i ekologia	
Pobór mocy w trybie wyłączenia (W)	0,5
Pobór mocy w trybie czuwania (W)	1,0
Pobór mocy w trybie czuwania przy podłączeniu do sieci (W)	2,0
Czas do automatycznego przełączenia w tryb czuwania (min)	20
Czas do automatycznego przełączenia w tryb czuwania przy podłączeniu do sieci w min	20
Czas do automatycznego przełączenia w tryb wyłączenia (min)	20
Komfort pielęgnacji	
Wnętrze ze stali szlachetnej ze strukturą lnianego płótna	•
Zewnętrzna wytwornica pary	•
Grzałka dolna do redukowania kondensatu	•

DG 7240
Urządzenie do gotowania na parze do zabudowy
do zdrowego gotowania z programami automatycznymi i technologią WiFi.

EAN: 4002516116226 / Numer materiału: 11106370 / Stary numer materiału: 23724020D

Zatrzaski dla prowadnic bocznych	•
Wyjmowane prowadnice boczne	•
Odkamienianie	•
Drzwiczki CleanGlass	•
Techn. parowa/zasilanie w wodę	
DualSteam	•
Wyjmowanie zbiornika świeżej wody z mechanizmem push2release	•
Pojemność zbiornika świeżej wody w l	1,5
Bezpieczeństwo	
System chłodzenia urządzenia z zimnym frontem	•
Wyłączenie ze względów bezpieczeństwa	•
Blokada uruchomienia	•
System schładzania oparów	•
Blokada przycisków	•
Dane techniczne	
Pojemność L	•
Pojemność komory w l	40
Liczba poziomów	4
Zawiasy drzwi	dół
Temperatury w trybie gotowania na parze min. w °C	40
Temperatury w trybie gotowania na parze maks. w °C	100
Szerokość wnęki min. w mm	560
Szerokość wnęki maks. w mm	568
Wysokość wnęki min. w mm	450
Wysokość wnęki maks. w mm	452
Głębokość wnęki w mm	550
Wymiary urządzenia (szer. x wys. x gł.) w mm	595 x 455 x 569
Szerokość urządzenia w mm	595
Wysokość urządzenia w mm	455
Głębokość urządzenia w mm	569
Waga w kg	26,4
Całkowita moc przyłączeniowa w kW	3,60
Napięcie w V	230
Częstotliwość w Hz	50-60
Zabezpieczenie w A	16
Liczba faz	1
Kabel przyłączeniowy z wtyczką sieciową	•
Długość przewodu elektrycznego w m	2
Wyposażenie dostarczone wraz z urządzeniem	
Wyjmowane prowadnice boczne (para)	1
Perforowany pojemnik do gotowania ze stali szlachetnej	2
Pojemnik do gotowania ze stali szlachetnej bez perforowania	1
Pojemnik do gotowania ze stali szlachetnej bez perforowania DGG 50 40	1
Ruszt ustawczy	1
Taca ociekowa DGG 100 40	1
Tabletki odkamieniające	2

DG 7240
Urządzenie do gotowania na parze do zabudowy
do zdrowego gotowania z programami automatycznymi i technologią WiFi.

EAN: 4002516116226 / Numer materiału: 11106370 / Stary numer materiału: 23724020D

Dostępne języki wyświetlacza	
Dostępne języki wyświetlacza dzięki MultiLingua	bahasa malaysia, dansk, deutsch, english, español, français, hrvatski, italiano, magyar, nederlands, norsk, polski, português, русский, română, slovenčina, slovenščina, srpski, suomi, svenska, türkçe, українська, čeština, ελληνικά, I I I I I I I , I I , I I I , I I I I , I I I

DG 7240

Urządzenie do gotowania na parze do zabudowy
do zdrowego gotowania z programami automatycznymi i technologią WiFi.

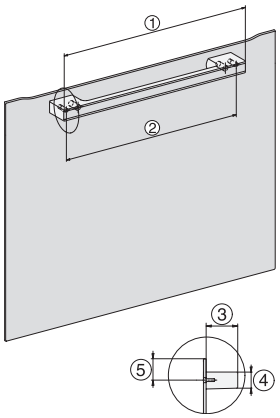

H7000 handle, glass, installation drawings

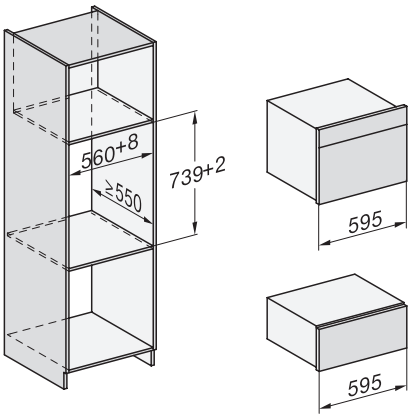

Installation DG, DGM, DGC XL, ESW7x20 installation drawings

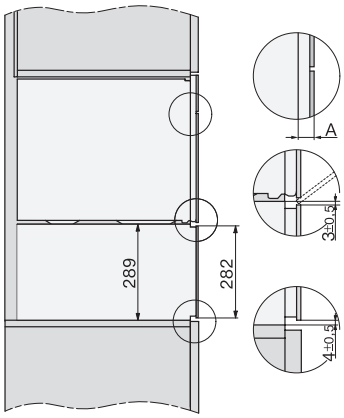

side view, DG, DGM, ESW7x20 installation drawings

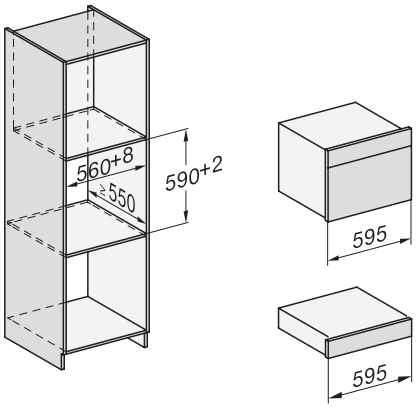

Installation_DG_DGM_DGC_XL_ESW7x10_EVS7010, installation drawings

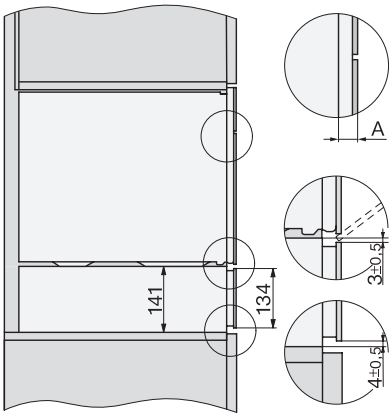

ESW7x10, EVS7010, DG7x4x, DGM7x4x installation drawings

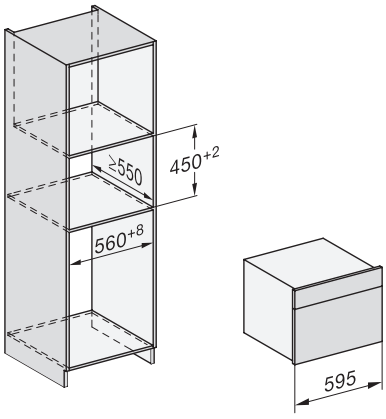

DG7xxx, DGM7xxx, installation drawings

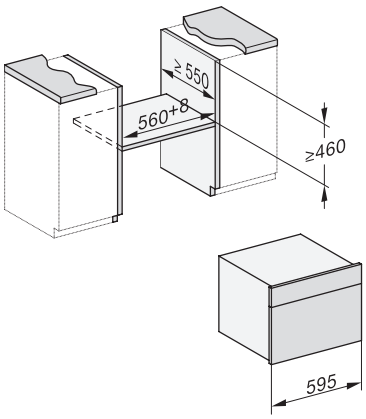

built-in DG DGM DGC XL build-under, installation drawing

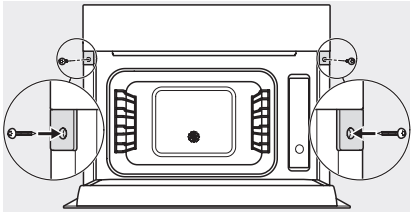

Screw joint DG DGM, installation drawing

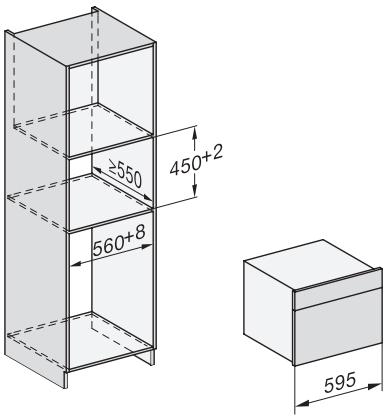

DG DGM, installation drawing

DG 7240

Urządzenie do gotowania na parze do zabudowy
do zdrowego gotowania z programami automatycznymi i technologią WiFi.

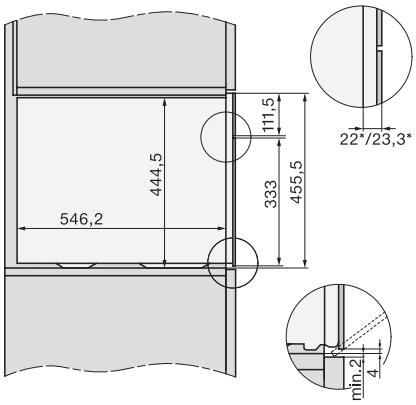

side view DG DGM, installation drawings

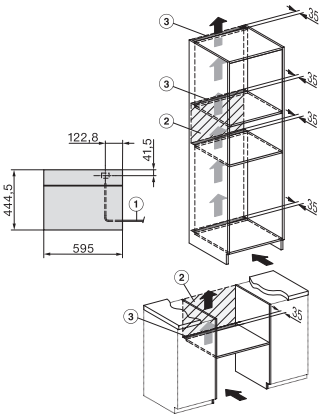

Installation DG, installation drawing