H 7860 BPX
Piekarnik bezuchwytowy
w uniwersalnym wzornictwie z pieczeniomierzem i BrillantLight.

- Wyświetlacz dotykowy z czuj. zbliżenia – M Touch + MotionReact
- Pieczone potrawy zawsze pod kontrolą – kamera w komorze gotowania
- Minimalny nakład pracy na czyszczenie – pirolizai PyroFit
- Cudownie pulchne i zarumienione ciasto – Pieczenie Plus
- Nigdy nie przepieczesz swoich potraw – TasteControl

A+

EAN: 4002516133223 / Numer materiału: 11106110 / Stary numer materiału: 22786075D

Konstrukcja	
Kolor urządzenia	GraphitGrey
Konstrukcja	
Piekarnik do zabudowy	•
ArtLine	•
Bez uchwytu	•
Pełnia smaku	
TasteControl	•
Szybkie nagrzewanie	•
Rozgrzewanie	•
Pieczeniomierz	bezprzewodowe
Utrzymywanie ciepła	•
CrispFunction	•
Programy	
Rozmrażanie	•
Programy automatyczne	•
Lokalne programy automatyczne	•
Automatyka pieczenia	•
Termonawiew Eco	•
Tryby grilla	•
Grill	•
Grill mały	•
Termonawiew Plus	•
Intensywny	•
Pieczenie Plus	•
Pieczenie Plus z Termonawiewem Plus	•
Pieczenie Plus z grzaniem górnym i dolnym	•
Pieczenie Plus z Intensywnym	•
Pieczenie Plus z Automatyką pieczenia	•
Pieczenie delikatne	•
Grzanie górne/dolne	•
Grzanie górne	•
Grzanie dolne	•
Grill z nawiewem	•
Zastosowania specjalne	•
Komfort obsługi	
Połączenie sieciowe z Miele@home	•
Wyświetlacz	M Touch
MotionReact: włączanie światła przy zbliżaniu	•
MotionReact: włączanie wyświetlacza przy zbliżaniu	•
MotionReact: zatwierdzanie sygnału dźwiękowego przy zbliżaniu	•
MotionReact: rozpoznanie frontów mebli	•
Kamera w komorze gotowania	•
SoftOpen	•
Touch2Open	•
MultiLingua	•
MyMiele	•
Funkcja pomocy	•
Programowalne czasowo uderzenia pary	•

H 7860 BPX
Piekarnik bezuchwytowy
w uniwersalnym wzornictwie z pieczeniomierzem i BrillantLight.

EAN: 4002516133223 / Numer materiału: 11106110 / Stary numer materiału: 22786075D

Polifoniczne dźwięki	•
Wyświetlanie godziny	•
Synchronizacja czasu	•
Wskazanie daty	•
Minutnik	•
Programowanie czasu rozpoczęcia gotowania	•
Programowanie czasu zakończenia pieczenia	•
Programowanie czasu trwania gotowania	•
Wskazania aktual. temperatury	•
Wskazanie temperatury zadanej	•
Dźwięk sygnału po osiągnięciu temperatury docelowej	•
Temperatury proponowane	•
Programy własne	•
Indywidualne ustawienia	•
Efektywność i ekologia	
Klasa efektywności energetycznej (A+++ - D)	A+
Automatyczne wykorzystanie ciepła resztkowego	•
Pobór mocy w trybie wyłączenia (W)	0,5
Pobór mocy w trybie czuwania (W)	1,0
Pobór mocy w trybie czuwania przy podłączeniu do sieci (W)	2,0
Czas do automatycznego przełączenia w tryb czuwania (min)	20
Czas do automatycznego przełączenia w tryb czuwania przy podłączeniu do sieci w min	20
Czas do automatycznego przełączenia w tryb wyłączenia (min)	20
Komfort pielęgnacji	
Samoczyszczenie pirolityczne	•
Katalizator	•
Rozkładana grzałka grilla	•
Drzwiczki CleanGlass	•
Bezpieczeństwo	
System chłodzenia urządzenia z zimnym frontem	•
Wyłączenie ze względów bezpieczeństwa	•
Blokada uruchomienia	•
Blokada drzwiczek w trybie pirolizy	•
Blokada przycisków	•
Dane techniczne	
Pojemność komory w l	76
Liczba poziomów	5
Liczba poziomów komory gotowania 1	5
Liczba poziomów komory gotowania 2	5
Oznaczenie poziomów pieczenia	•
Oświetlenie komory urządzenia	BrilliantLight
Temperatury w °C	30–300
Temperatury min. w °C	30
Temperatury maks. w °C	300
Szerokość wnęki min. w mm	560
Szerokość wnęki maks. w mm	568
Wysokość wnęki min. w mm	590

H 7860 BPX
Piekarnik bezuchwytowy
w uniwersalnym wzornictwie z pieczeniomierzem i BrillantLight.

EAN: 4002516133223 / Numer materiału: 11106110 / Stary numer materiału: 22786075D

Wysokość wnęki maks. w mm	595
Głębokość wnęki w mm	550
Szerokość urządzenia w mm	595
Wysokość urządzenia w mm	596
Głębokość urządzenia w mm	568
Waga w kg	47,0
Całkowita moc przyłączeniowa w kW	3,70
Napięcie w V	220-240
Częstotliwość w Hz	50
Zabezpieczenie w A	16
Liczba faz	1
Kabel przyłączeniowy z wtyczką sieciową	•
Długość przewodu elektrycznego w m	1,50
Wymiana źródła światła	Serwis
Wyposażenie dostarczone wraz z urządzeniem	
Blacha do pieczenia pokryta powłoką PerfectClean	1
Blacha uniwersalna pokryta powłoką PerfectClean	1
Ruszt do pieczenia PyroFit	1
Wysuwy FlexiClip PyroFit (para)	1
Bezprzewodowy pieczeniomierz	1
Wyjmowane prowadnice boczne z PyroFit (para)	1
Tabletki odkamieniające	2
Dostępne języki wyświetlacza	
Dostępne języki wyświetlacza dzięki MultiLingua	bahasa malaysia, dansk, deutsch, english, español, français, hrvatski, italiano, magyar, nederlands, norsk, polski, português, русский, română, slovenčina, slovenščina, srpski, suomi, svenska, türkçe, українська, čeština, ελληνικά, ᎥᎥᎥᎥᎥᎥᎥ, ᎥᎥ, ᎥᎥᎥ, ᎥᎥᎥᎥ, ᎥᎥᎥ

H 7860 BPX
Piekarnik bezuchwytowy
w uniwersalnym wzornictwie z pieczeniomierzem i BrillantLight.

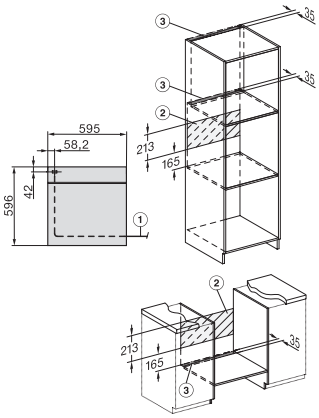

installation H7000 XL, installation drawing

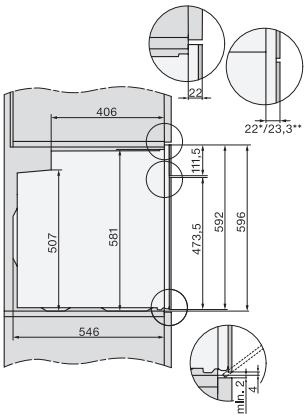

side view H7000 XL, installation drawings

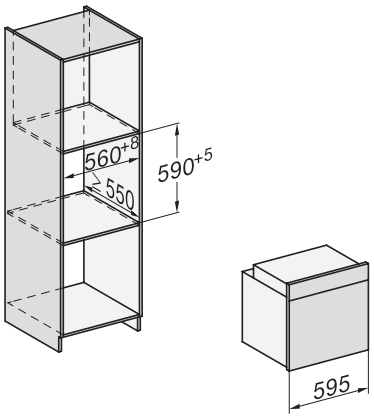

built-in H7000 XL, installation drawing

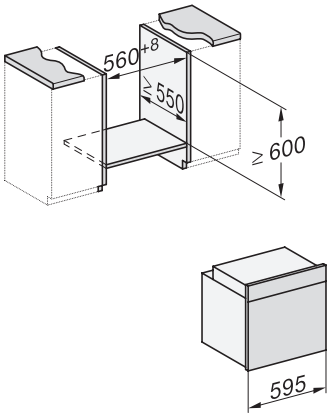

H226x-1B/BP/E/EP/I/IP, H2x6xB/BP, H7x6xB/BP/BPX, installation drawings

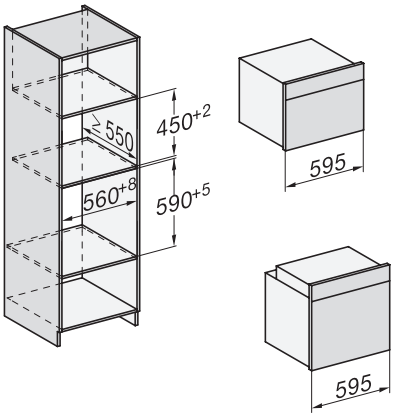

H226x-1B/BP/E/EP/I/IP, H2760B/BP, H28x0B/BP, H7x40BM/BMX, H7x6xB/BP/BPX, installation drawings

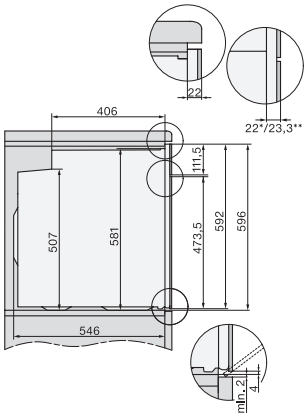

side view H7000 XL build-under, installation drawing

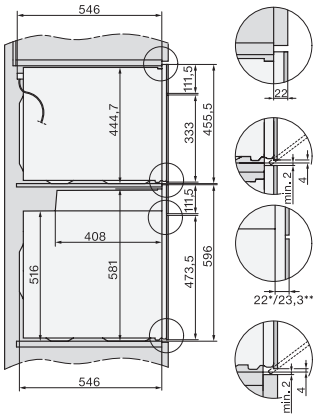

H2xxx-1 B/BP/E/I/IP, H7xxx B/BP/BM/BMX, installation drawings

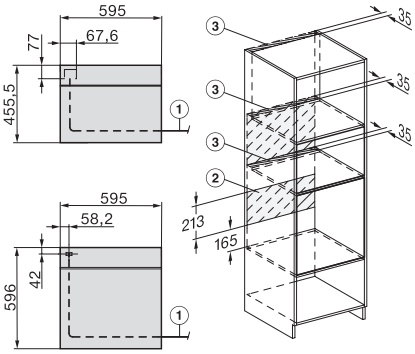

H2xxx-1 B/BP/E/I/IP, H7xxx B/BP/BM/BMX, installation drawings