H 7140 BM

Kompaktowy piekarnik z kuchnią mikrofalową
w atrakcyjnym stalowym wzornictwie, z programami automatycznymi i trybami Combi.

- Wyświetlacz tekstowy z obsługą sensorową – DirectSensor S
- Łatwe czyszczenie – komora z powłoką PerfectClean i strukturą lnu
- Bardziej równomierne i szybsze rezultaty – Quick & Gentle
- Urządzenie do łączenia w sieć WLAN – Miele@home
- Jedno dotknięcie, aby osiągnąć cel – przycisk Quick-MW i Popcorn

EAN: 4002516132349 / Numer materiału: 11104020 / Stary numer materiału: 22714046D

Konstrukcja	
Piekarnik do zabudowy z kuchenką mikrofalową	•
Kolor	Stal CleanSteel
ContourLine	•
Pełnia smaku	
Quick & Gentle	•
Szybkie nagrzewanie	•
Programy	
Rozmrażanie	•
Programy automatyczne	•
Automatyka pieczenia	•
Termonawiew Eco	•
Grill	•
Termonawiew Plus	•
Mikrofale	•
Mikrofale + Automatyka pieczenia	•
Mikrofale + Grill	•
Mikrofale + Termonawiew Plus	•
Mikrofale + Grill z nawiewem	•
Grill z nawiewem	•
Komfort obsługi	
Połączenie sieciowe z Miele@home	•
Wyświetlacz	DirectSensor S
SoftOpen	•
SoftClose	•
3 w 1	Piekarnik, Mikrofale, Piekarnik + kuchnia mikrofalowa
MultiLingua	•
Funkcja Popcorn	•
Wyświetlanie godziny	•
Synchronizacja czasu	•
Minutnik	•
Programowanie czasu rozpoczęcia gotowania	•
Programowanie czasu zakończenia pieczenia	•
Programowanie czasu trwania gotowania	•
Wskazania aktual. temperatury	•
Wskazanie temperatury zadanej	•
Dźwięk sygnału po osiągnięciu temperatury docelowej	•
Temperatury proponowane	•
Propozycja mocy mikrofal	•
Quick-mikrofale	•
Indywidualne ustawienia	•
Efektywność i ekologia	
Pobór mocy w trybie wyłączenia (W)	0,5
Pobór mocy w trybie czuwania (W)	1,0
Pobór mocy w trybie czuwania przy podłączeniu do sieci (W)	2,0
Czas do automatycznego przełączenia w tryb czuwania (min)	20

H 7140 BM
Kompaktowy piekarnik z kuchnią mikrofalową
w atrakcyjnym stalowym wzornictwie, z programami automatycznymi i trybami Combi.

EAN: 4002516132349 / Numer materiału: 11104020 / Stary numer materiału: 22714046D

Czas do automatycznego przełączenia w tryb czuwania przy podłączeniu do sieci w min	20
Czas do automatycznego przełączenia w tryb wyłączenia (min)	20
Komfort pielęgnacji	
Powierzchnia ze stali szlachetnej/CleanSteel	•
Wnętrze ze stali szlachetnej z PerfectClean/ze strukturą lnianego płótna	•
Rozkładana grzałka grilla	•
Drzwiczki CleanGlass	•
Bezpieczeństwo	
System chłodzenia urządzenia z zimnym frontem	•
Wyłączenie ze względów bezpieczeństwa	•
Blokada uruchomienia	•
Dane techniczne	
Pojemność komory w l	43
Liczba poziomów	3
Liczba poziomów komory gotowania 1	3
Liczba poziomów komory gotowania 2	3
Oświetlenie komory urządzenia	1 spot LED
Temperatury w °C	30–250
Temperatury min. w °C	30
Temperatury maks. w °C	250
Elektronicznie sterowana moc kuchni mikrofalowej	•
Poziomy mocy mikrofali w W	
Szerokość wnęki min. w mm	560
Szerokość wnęki maks. w mm	568
Wysokość wnęki min. w mm	450
Wysokość wnęki maks. w mm	452
Głębokość wnęki w mm	550
Szerokość urządzenia w mm	595
Wysokość urządzenia w mm	456
Głębokość urządzenia w mm	569
Waga w kg	36,0
Całkowita moc przyłączeniowa w kW	2,70
Napięcie w V	220-240
Częstotliwość w Hz	50
Zabezpieczenie w A	16
Liczba faz	1
Kabel przyłączeniowy z wtyczką sieciową	•
Długość przewodu elektrycznego w m	2,00
Wymiana źródła światła	Serwis
Wyposażenie dostarczone wraz z urządzeniem	
Ruszt do pieczenia pokryty powłoką PerfectClean	1
Taca szklana	1

H 7140 BM
Kompaktowy piekarnik z kuchnią mikrofalową
w atrakcyjnym stalowym wzornictwie, z programami automatycznymi i trybami Combi.

EAN: 4002516132349 / Numer materiału: 11104020 / Stary numer materiału: 22714046D

Dostępne języki wyświetlacza	
Dostępne języki wyświetlacza dzięki MultiLingua	bahasa malaysia, dansk, deutsch, english, español, français, hrvatski, italiano, magyar, nederlands, norsk, polski, português, русский, română, slovenčina, slovenščina, srpski, suomi, svenska, türkçe, українська, čeština, ελληνικά, ᎥᎥᎥᎥᎥᎥᎥ , ᎥᎥ , ᎥᎥᎥ , ᎥᎥᎥᎥ , ᎥᎥᎥ

H 7140 BM

Kompaktowy piekarnik z kuchnią mikrofalową
w atrakcyjnym stalowym wzornictwie, z programami automatycznymi i trybami Combi.

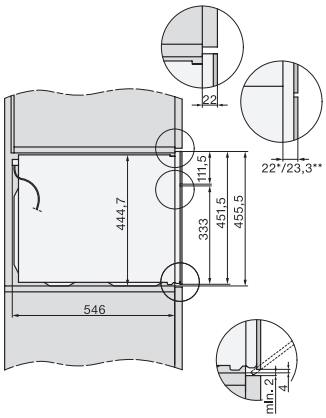

side view H7000 BM, installation drawings

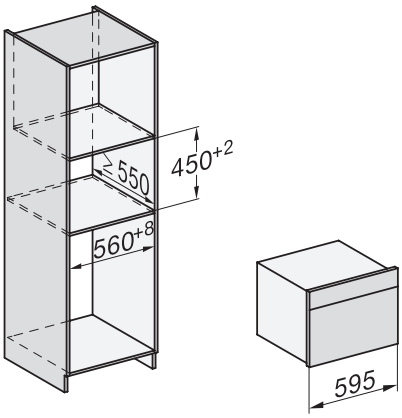

built-in H7000 BM, installation drawing

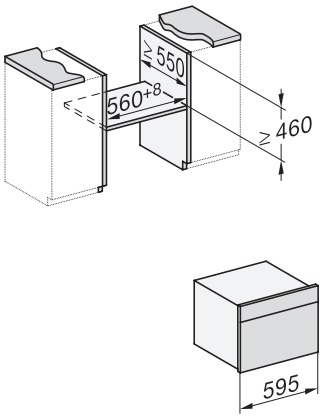

built-in H7000 BM build-under, installation drawings

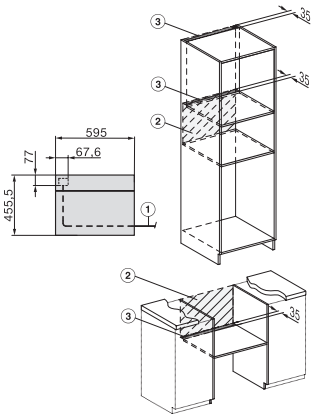

installation H7000 BM, installation drawing

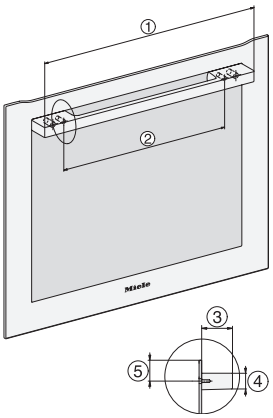

DG2740, DG7140, DGM7340, H2760B/BP, H7140BM, H7x64B/BP, H7x60B/BP installation drawings

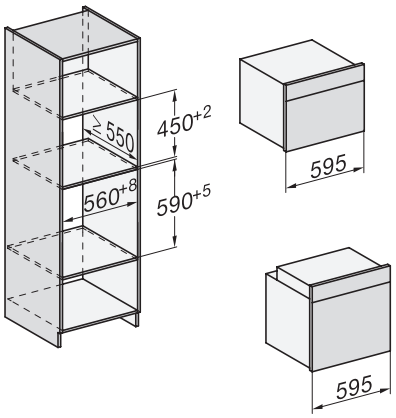

Installation H7000 BM XL, installation drawings

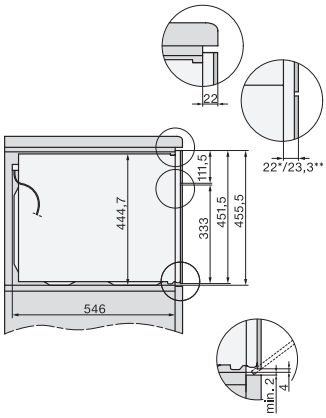

side view H7000 BM build-under, installation drawings

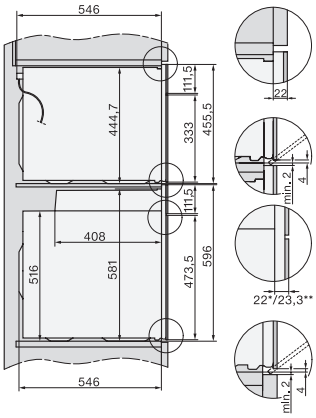

side view Kombi BM XL, installation drawings

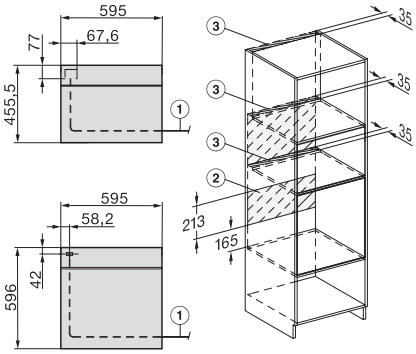

Installation Kombi BM XL, installation drawings