APWD 110
Inzet
voor optimale behandeling en desinfectie van het spoelgoed in bedpanspoelers.

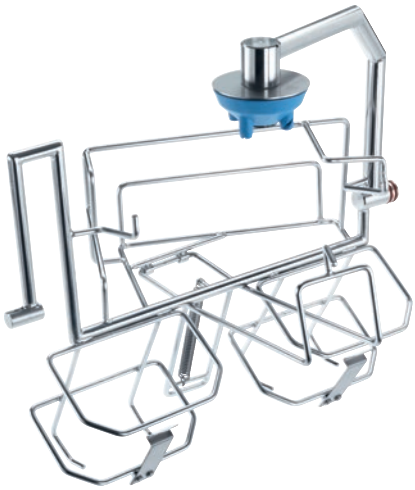

EAN: 4002516066217 / Materiaalnummer: 11013730 / Oud Materiaalnummer: 68511000D

Productcategorisatie	
Bedpanspoeler	•
Accessoires bij apparatuur	
PWD 8549	•
Productcategorie	
Inzetrek voor bedpannen en urineflessen	•
Producteigenschappen	
Materiaal	Roestvrij staal
Kleur	Roestvast staal
Toepassing	
Herverwerking van bedpannen en urineflessen	•
Capaciteit	
Urineflessen [aantal]	2
Bedpannen [aantal]	1
Afmetingen en gewicht	
Buitenmaat, nettohoogte in mm	370
Buitenmaat, nettobreedte in mm	435
Buitenmaat, nettodiepte in mm	410
Buitenmaat, brutohoogte in mm	370
Buitenmaat, brutobreedte in mm	430
Buitenmaat, brutodiepte in mm	510
Nettogewicht in kg	2,34
Brutogewicht in kg	4,06