TWC220WP 8kg
Sušička s tepelným čerpadlom T1:
A++ I 8 kg I EcoDry I FragranceDos I PerfectDry

- EcoDry zabezpečuje účinný výkon počas celej životnosti sušičky
- FragranceDos zabezpečuje, aby mala bielizeň po usušení sviežu vôňu*
- Vďaka PerfectDry nie je bielizeň nikdy príliš vlhká ani príliš suchá
- Najvyššia účinnosť kondenzácie je šetrná k nábytku a miestnostiam
- Jednoduchá obsluha jedným stlačením tlačidla – DirectSensor

* Patent EP 2 431 516

A+++ ↑ D A++

EAN: 4002516474227 / Číslo materiálu: 11840310 / Číslo starého materiálu: 12WC2202CZ

Vyhotovenie	
Možné usporiadanie do veže	•
Side-by-Side	•
Možnosť podsunutia	•
Doraz dvierok	vľavo, vymeniteľné
Možnosť zmeny dorazu dvierok	•
Vyhotovenie	
Označenie produktu	T1 White Edition
Sušičky s tepelným čerpadlom	•
Dizajn	
Farba prístroja	lotosová biela
Farba ovládacieho panela	lotosová biela
Dizajn dvierok	Biela
Farba otočného voliča	Lotosovo biela
Vyhotovenie ovládacieho panela	so sklonom 5°
Spôsob ovládania	Otočný spínač
Displej	DirectSensor žlté, 7-segm.
Výsledok sušenia	
Dokonalé sušenie PerfectDry	•
Vonný systém FragranceDos	•
Inteligentná reverzácia bubna	•
Ochrana bielizne	
Voštinový bubon	•
Naplnenie v kg	8,0
Komfort pri obsluhe	
Predvoľba štartu až 24 h	•
Ukazovateľ zostatkového času	•
Indikátor priebehu programu	Nie
Osvetlenie bubna	LED
Zásobník na kondenzát	•
Integrovaný odvod kondenzátu	•
AddLoad	•
Hospodárnosť a udržateľnosť	
Trieda energetickej účinnosti (A+++ – D)	A++
Ročná spotreba prúdu v kWh	192
Doba chodu v štandardnom programe v min	165
Hlučnosť v programe bavlna pri plnom naplnení v db(A) re1pW	66
Trieda účinnosti kondenzácie	A
Spotreba elektrickej energie pri štandardnom programe Bavlna – suché na uloženie pri plnom naplnení v kWh	1,55
Technológia EcoDry	•
Bezúdržbový výmenník tepla	•
Motor ProfiEco	•
Programy sušenia	
Bavlna	•
Bavlna so šípkou	•
Ľahká údržba	•
Jemná bielizeň	•
Košele	•

TWC220WP 8kg
Sušička s tepelným čerpadlom T1:
A++ I 8 kg I EcoDry I FragranceDos I PerfectDry

EAN: 4002516474227 / Číslo materiálu: 11840310 / Číslo starého materiálu: 12WC2202CZ

Koncová úprava vlny	•
Express	•
Džínsy	•
Impregnácia	•
Predžehlenie	•
Posteľná bielizeň	•
Teplý vzduch/DryFresh	•
Extra sušenie	
Ochrana proti pokrčeniu	•
Šetrný plus	•
Bzučiak	•
Kvalita	
Jemné rebrovanie	•
Bezpečnosť	
PIN kód	•
Indikátor pre „vyprázdnenie zásobníkov“	•
Indikátor pre „vyčistenie filtrov“	•
Optické rozhranie	•
Technické údaje	
Rozmery v mm (šírka)	596
Rozmery v mm (výška)	850
Rozmery v mm (hĺbka)	655
Hĺbka prístroja pri otvorených dvierkach v mm	1077
Hmotnosť v kg	52
Celkový príkon v kW	1,10
Napätie vo V	220-240
Istenie v A	10
Frekvencia v Hz	50
Dĺžka elektrického vedenia v m	2,0
Hermeticky uzavreté	•
Druh chladiaceho prostriedku	R290
Množstvo chladiaceho prostriedku v kg	0,11
Potenciál skleníkového efektu chladiaceho prostriedku v CO_2 e	3
Potenciál skleníkového efektu prístroja v CO_2 e	0,33
Výmena žiarovky	Servisná služba
Dodávané príslušenstvo	
Flakón s vôňou	•
Voucher na druhý flakón s vôňou	•

TWC220WP 8kg
Sušička s tepelným čerpadlom T1:
A++ I 8 kg I EcoDry I FragranceDos I PerfectDry

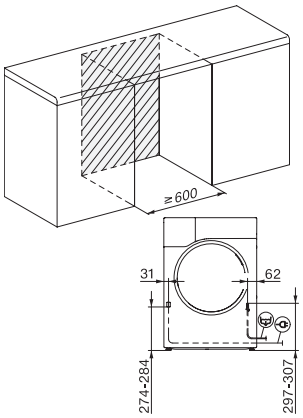

T1 installation drawing, facia 5 degree, measures in mm

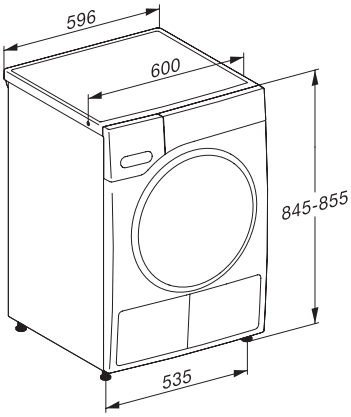

T1 drawing, facia 5 degree, measures in mm

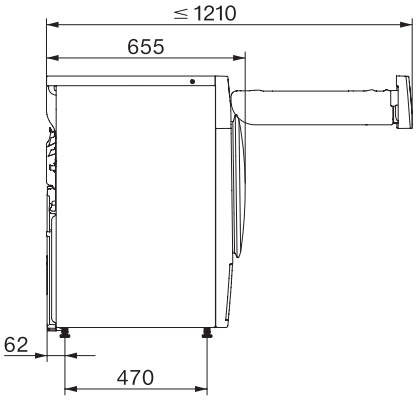

T1 drawing, facia 5 degree, without porthole, measures in mm

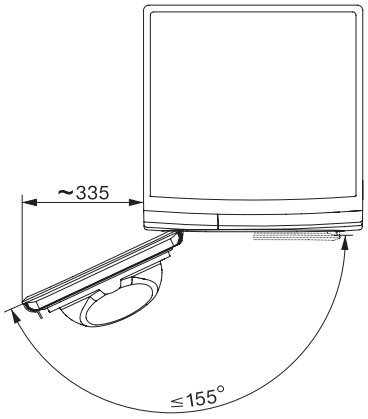

T1 drawing, facia 5 degree, measures in mm