H 7840 BMX

Rúra na pečenie s mikrovlnkou, bez rukoväti
v perfektne kombinovateľnom dizajne s autom. programami a pokrmovým teplomerom.

- Veľký textový displej s približ. senz. – M Touch + MotionReact
- Ľahké čistenie – štruktúrovaný varný priestor s PerfectClean
- Rovnomernejšie a rýchlejšie výsledky – Quick & Gentle
- Spotrebič s možnosťou pripojenia cez WiFi – Miele@home
- Stlačením tlačidla do cieľa – Quick mikrovlnka a tlačidlo Popcorn

EAN: 4002516132745 / Číslo materiálu: 11106020 / Číslo starého materiálu: 22784066D

Prevedenie a dizajn	
Zabudovateľná rúra na pečenie s mikrovlnkou	•
Farba	Obsidián čierna
ArtLine	•
Bez rukovätí	•
Užívateľské výhody	
Quick & Gentle	•
Rýchloohrev	•
Predohrev	•
Pokrmový teplomer	s káblom
Udržiavanie teploty	•
Funkcia Crisp	•
Prevádzkové spôsoby	
Rozmrazovanie	•
Automatické programy	•
Automatické programy špecifické pre krajinu	•
Automatické pečenie	•
Horúci vzduch Eco	•
Gril	•
Horúci vzduch plus	•
Intenzívne pečenie	•
Príprava pri nízkej teplote	•
Mikrovlnka	•
Mikrovlnka s automatickým pečením	•
Mikrovlnka s grilom	•
Mikrovlnka s horúcim vzduchom plus	•
Mikrovlnka s grilom s cirkuláciou	•
Horný/spodný ohrev	•
Spodný ohrev	•
Gril s cirkuláciou vzduchu	•
Špeciálne použitia	•
Komfort pri obsluhe	
Pripojenie k Miele@home	•
Displej	M Touch
Približovací senzor MotionReact	•
MotionReact: pri priblížení sa zapne svetlo	•
MotionReact: pri priblížení sa rozsvieti displej	•
MotionReact: potvrdzovací signalizačný tón pri priblížení	•
MotionReact: rozpoznanie nábytkovej čelnej steny	•
SoftOpen	•
Touch2Open	•
3 v 1	Rúra na pečenie, Mikrovlnná rúra, Rúra na pečenie s mikrovlnnou rúrou
MultiLingua	•
MyMiele	•
Nápoveda	•
Funkcia Popcorn	•
Polyfónne signálne tóny	•
Zobrazenie denného času	•

H 7840 BMX
Rúra na pečenie s mikrovlnkou, bez rukoväti
v perfektne kombinovateľnom dizajne s autom. programami a pokrmovým teplomerom.

EAN: 4002516132745 / Číslo materiálu: 11106020 / Číslo starého materiálu: 22784066D

Synchronizácia času	•
Zobrazenie dátumu	•
Kuchynský budík	•
Programovanie začiatku prípravy	•
Programovanie konca prípravy	•
Programovanie trvania prípravy	•
Indikácia aktuálnej teploty	•
Indikácia požadovanej teploty	•
Signálny tón pri dosiahnutí požadovanej teploty	•
Navrhovaná teplota	•
Návrh na výkon mikrovlnky	•
Rýchla mikrovlnka	•
Vlastné programy	•
Individuálne nastavenia	•
Hospodárnosť a udržateľnosť	
Automatické využitie zostatkového tepla	•
Príkon vo vypnutom stave vo W	0,5
Príkon v režime Stand-by vo W	1,0
Príkon v pohotovostnom režime pri pripojení na sieť vo W	2,0
Doba do automatického zapnutia v pohotovostnom režime v min	20
Doba do automatického zapnutia v pohotovostnom režime pri pripojení na sieť v min	20
Doba do automatického zapnutia vo vypnutom stave v min	20
Komfort pri údržbe	
Nerezový ohrevný priestor s ľanovou štruktúrou a úpravou PerfectClean	•
Odklopiteľné ohrievacie teleso grilu	•
Dvierka CleanGlass	•
Bezpečnosť	
Systém ochladzovania prístroja so studenou čelnou stranou	•
Bezpečnostné vypínanie	•
Zablokovanie sprevádzkovania	•
Zablokovanie tlačidiel	•
Technické údaje	
Objem ohrevného priestoru v l	43
Počet úrovní zasunutia	3
Počet úrovní zasunutia ohrevný priestor 1	3
Počet úrovní zasunutia ohrevný priestor 2	3
Osvetlenie ohrevného priestoru	1 LED spot
Teploty v °C	30–250
Min. teploty v °C	30
Max. teploty v °C	250
Elektronicky riadený výkon mikrovlnky	•
Úrovne výkonu mikrovlnky vo W	
Min. šírka výklenku v mm	560
Max. šírka výklenku v mm	568
Min. výška výklenku v mm	450
Max. výška výklenku v mm	452
Hĺbka výklenku v mm	550
Šírka prístroja v mm	595

H 7840 BMX

Rúra na pečenie s mikrovlnkou, bez rukoväti
v perfektne kombinovateľnom dizajne s autom. programami a pokrmovým teplomerom.

EAN: 4002516132745 / Číslo materiálu: 11106020 / Číslo starého materiálu: 22784066D

Výška prístroja v mm	456
Hĺbka prístroja v mm	568
Hmotnosť v kg	38,0
Celkový príkon v kW	3,20
Napätie vo V	220-240
Frekvencia v Hz	50
Istenie v A	16
Počet fáz	1
Pripojovací kábel so sieťovým konektorom	•
Dĺžka elektrického vedenia v m	2,00
Výmena žiarovky	Servisná služba
Dodávané príslušenstvo	
Rošt na pečenie s úpravou PerfectClean	1
Káblový pokrmový teplomer	1
Sklenená miska	2
Dostupné jazyky displeja	
Dostupné jazyky displeja prostredníctvom MultiLingua	bahasa malaysia, dansk, deutsch, english, español, français, hrvatski, italiano, magyar, nederlands, norsk, polski, português, русский, română, slovenčina, slovenščina, srpski, suomi, svenska, türkçe, українська, čeština, ελληνικά, I I I I I I I , I I , I I I , I I I I , I I I

H 7840 BMX

Rúra na pečenie s mikrovlnkou, bez rukoväti

v perfektne kombinovateľnom dizajne s autom. programami a pokrmovým teplomerom.

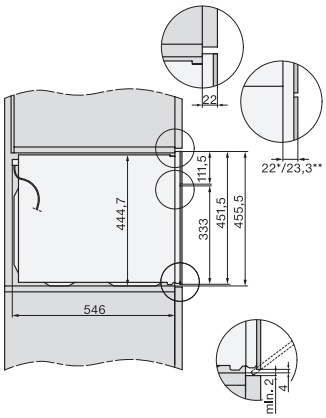

side view H7000 BM, installation drawings

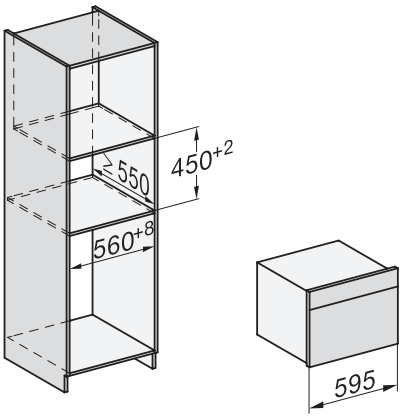

built-in H7000 BM, installation drawing

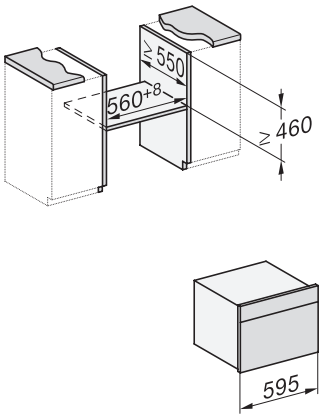

built-in H7000 BM build-under, installation drawings

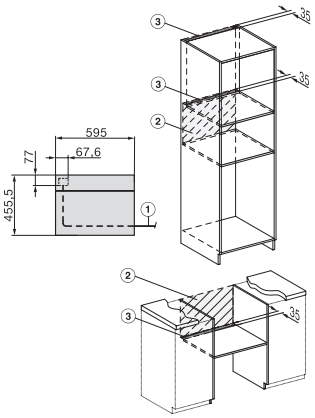

installation H7000 BM, installation drawing

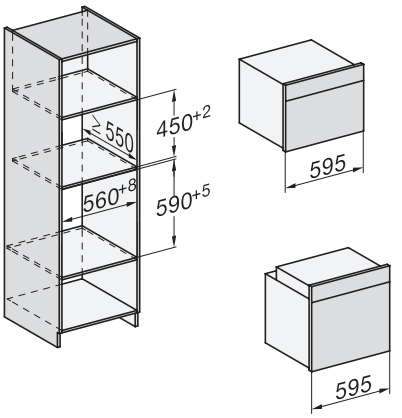

Installation H7000 BM XL, installation drawings

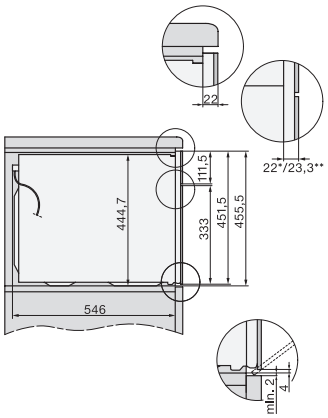

side view H7000 BM build-under, installation drawings

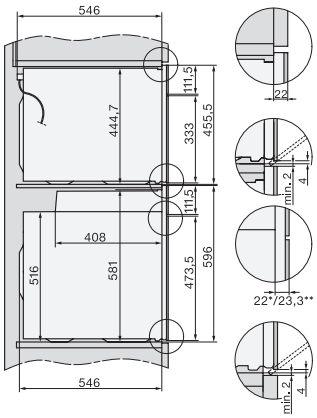

side view Kombi BM XL, installation drawings

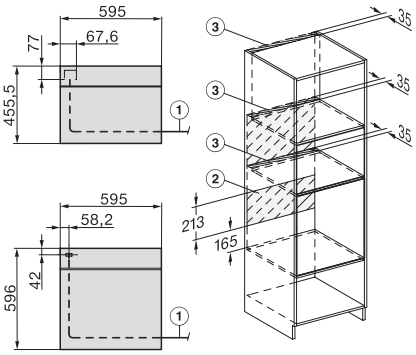

Installation Kombi BM XL, installation drawings