H 7440 B
Kompaktná rúra na pečenie
v perfektne kombinovateľnom dizajne s LED osvetlením a PerfectClean.

- Veľký textový displej so senzorovým ovládaním – DirectSensor
- Mimoriadne ľahké čistenie – vybavenie PerfectClean
- Nadýchané cestá a chrumkavé krusty – klimatické pečenie
- Záruka neprevarenia potravín – TasteControl
- Spotrebič s možnosťou pripojenia cez WiFi – Miele@home

A+++ A++ D

EAN: 4002516132578 / Číslo materiálu: 11104290 / Číslo starého materiálu: 22744024D

Prevedenie a dizajn	
Zabudovateľná rúra na pečenie	•
Farba	Obsidián čierna
VitroLine	•
Užívateľské výhody	
TasteControl	•
Rýchloohrev	•
Predohrev	•
Udržiavanie teploty	•
Funkcia Crisp	•
Prevádzkové spôsoby	
Rozmrazovanie	•
Automatické programy	•
Automatické programy špecifické pre krajinu	•
Automatické pečenie	•
Horúci vzduch Eco	•
Režimy grilovania	•
Gril	•
Horúci vzduch plus	•
Intenzívne pečenie	•
Klimatické pečenie	•
Klimatické pečenie s horúcim vzduchom plus	•
Klimatické pečenie s horným/spodným ohrevom	•
Klimatické pečenie s intenzívnym pečením	•
Klimatické pečenie s automatickým pečením	•
Horný/spodný ohrev	•
Spodný ohrev	•
Gril s cirkuláciou vzduchu	•
Komfort pri obsluhe	
Pripojenie k Miele@home	•
Displej	DirectSensor
SoftOpen	•
SoftClose	•
MultiLingua	•
Časovo programovateľné dávky pary	•
Zobrazenie denného času	•
Synchronizácia času	•
Zobrazenie dátumu	•
Kuchynský budík	•
Programovanie začiatku prípravy	•
Programovanie konca prípravy	•
Programovanie trvania prípravy	•
Indikácia aktuálnej teploty	•
Indikácia požadovanej teploty	•
Signálny tón pri dosiahnutí požadovanej teploty	•
Navrhovaná teplota	•
Vlastné programy	•
Individuálne nastavenia	•
Hospodárnosť a udržateľnosť	
Trieda energetickej účinnosti (A+++ – D)	A++

H 7440 B
Kompaktná rúra na pečenie
v perfektne kombinovateľnom dizajne s LED osvetlením a PerfectClean.

EAN: 4002516132578 / Číslo materiálu: 11104290 / Číslo starého materiálu: 22744024D

Automatické využitie zostatkového tepla	•
Príkon vo vypnutom stave vo W	0,5
Príkon v režime Stand-by vo W	1,0
Príkon v pohotovostnom režime pri pripojení na sieť vo W	2,0
Doba do automatického zapnutia v pohotovostnom režime v min	20
Doba do automatického zapnutia v pohotovostnom režime pri pripojení na sieť v min	20
Doba do automatického zapnutia vo vypnutom stave v min	20
Komfort pri údržbe	
Ohrevný priestor s úpravou PerfectClean a katalytickou zadnou stenou	•
Odklopiteľné ohrievacie teleso grilu	•
Dvierka CleanGlass	•
Parná tech./zásobovanie vodou	
Sacia rúrka na nasávanie vody	•
Bezpečnosť	
Systém ochladzovania prístroja so studenou čelnou stranou	•
Bezpečnostné vypínanie	•
Zablokovanie sprevádzkovania	•
Zablokovanie tlačidiel	•
Technické údaje	
Objem ohrevného priestoru v l	49
Počet úrovní zasunutia	3
Počet úrovní zasunutia ohrevný priestor 1	3
Počet úrovní zasunutia ohrevný priestor 2	3
Označenie úrovní zasunutia	•
Osvetlenie ohrevného priestoru	1 LED spot
Teploty v °C	30–300
Min. teploty v °C	30
Max. teploty v °C	300
Min. šírka výklenku v mm	560
Max. šírka výklenku v mm	568
Min. výška výklenku v mm	450
Max. výška výklenku v mm	452
Hĺbka výklenku v mm	550
Šírka prístroja v mm	595
Výška prístroja v mm	456
Hĺbka prístroja v mm	568
Hmotnosť v kg	35,0
Celkový príkon v kW	3,20
Napätie vo V	220-240
Frekvencia v Hz	50
Istenie v A	16
Počet fáz	1
Pripojovací kábel so sieťovým konektorom	•
Dĺžka elektrického vedenia v m	1,50
Výmena žiarovky	Servisná služba
Dodávané príslušenstvo	
Plech na pečenie s úpravou PerfectClean HBB 71	1
Univerzálny plech s úpravou PerfectClean HUBB 71	1

H 7440 B
Kompaktná rúra na pečenie
v perfektne kombinovateľnom dizajne s LED osvetlením a PerfectClean.

EAN: 4002516132578 / Číslo materiálu: 11104290 / Číslo starého materiálu: 22744024D

Rošt na pečenie s úpravou PerfectClean	1
Plnovýsuv FlexiClip HFC 71 s úpravou PerfectClean	1
Vyberateľná postranná mriežka s úpravou PerfectClean (pár)	1
Odvápňovacie tablety	2
Dostupné jazyky displeja	
Dostupné jazyky displeja prostredníctvom MultiLingua	bahasa malaysia, dansk, deutsch, english, español, français, hrvatski, italiano, magyar, nederlands, norsk, polski, português, русский, română, slovenčina, slovenščina, srpski, suomi, svenska, türkçe, українська, čeština, ελληνικά, ᎥᎥᎥᎥᎥᎥᎥ, ᎥᎥ, ᎥᎥᎥ, ᎥᎥᎥᎥ, ᎥᎥᎥ

H 7440 B
Kompaktná rúra na pečenie
v perfektne kombinovateľnom dizajne s LED osvetlením a PerfectClean.

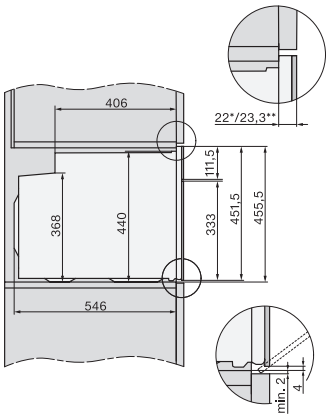

side view H7000 M, installation drawings

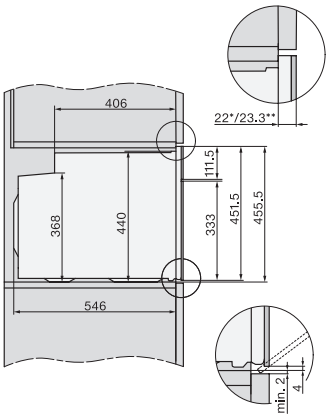

side view H7000 M, installation drawings, GB, AU

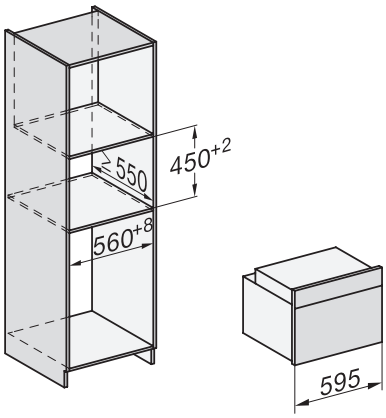

built-in H7000 M, installation drawing

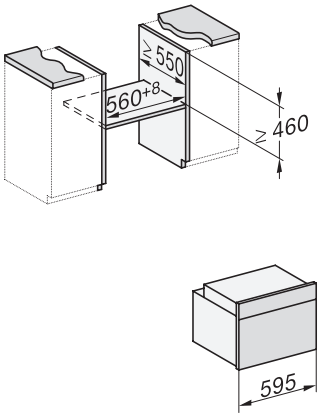

built-in H7000 M build-under, installation drawing

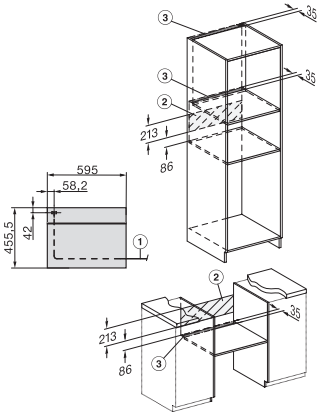

H2840B, H7244B, H7440B, installation drawings

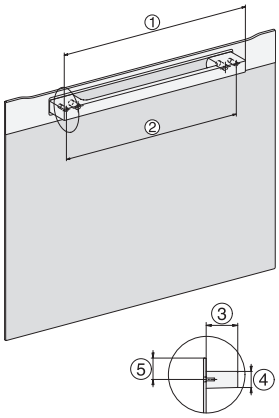

H7000 handle, installation drawing

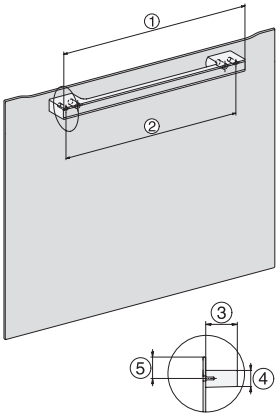

H7000 handle, glass, installation drawings

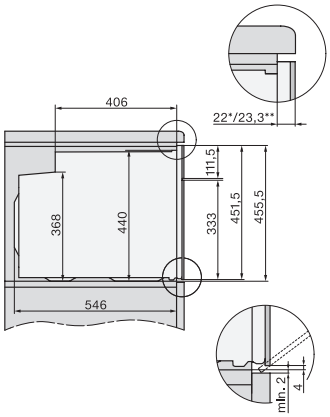

side view H7000 M build-under, installation drawings