F 31202 Ui
Podstavná mraznička
s funkciou ComfortFrost pre pohodlné mrazenie v kompaktnom formáte.

EAN: 4002515952597 / Číslo materiálu: 10799920 / Číslo starého materiálu: 37312020EU1

- Rýchle zmrazenie potravín – SuperFrost
- Menej časté rozmrazovanie vďaka funkcii ComfortFrost

Kategória prístroja	
Mraznička	•
Vyhotovenie	
Plne integrovaný prístroj	•
Podstavný prístroj	•
Záves dvierok	vpravo
možnosť zmeny závesu dvierok	•
S možnosťou postavenia Side-by-Side	•
Komfort pri obsluhe	
ComfortFrost	•
Ovládanie	
Koncept ovládania	PicTronic
Nezávislá regulácia teploty pre chladiacu a mraziacu zónu	Nie
SuperFrost	•
Počet teplotných zón	1
Mraznička/mraziaca zóna	
Počet mraziacich zásuviek	3
Hospodárnosť a udržateľnosť	
Trieda energetickej účinnosti (A – G)	E
Ročná spotreba energie v kWh	167,90
Spotreba energie za 24 h v kWh	0,46
Bezpečnosť	
Blokovacia funkcia	•
Akustický alarm pri nedovretí dvierok	•
Akustický alarm pri výkyve teploty mraziacej časti	•
Optický alarm pri výkyve teploty	•
Indikácia pri výpadku prúdu pre mraziacu časť	•
Technické údaje	
Min. šírka výklenku v mm	600
Max. šírka výklenku v mm	600
Min. výška výklenku v mm	820
Max. výška výklenku v mm	880
Hĺbka výklenku v mm	550
Šírka prístroja v mm	597
Výška prístroja v mm	820
Hĺbka prístroja v mm	550
Hmotnosť v kg	37,2
Upevňovacia technika	Pevné dvierka
Max. hmotnosť čelných dvierok mraziacej časti v kg	20
Klimatická trieda	SN-T
4-hviezdičková mraziaca zóna v l	95
Celkový úžitkový objem v l	95
Doba skladovania pri poruche v h	10
Kapacita mrazenia v kg/24 h	5,74
Trieda emisie hluku prenášaného vzduchom (A – D)	B
Emisie hluku prenášaného vzduchom v dB(A) re1pW	35
Príkon v miliampéroch (mA)	1300
Napätie vo V	220-240
Istenie v A	10
Počet fáz	1

F 31202 Ui
Podstavná mraznička
s funkciou ComfortFrost pre pohodlné mrazenie v kompaktnom formáte.

EAN: 4002515952597 / Číslo materiálu: 10799920 / Číslo starého materiálu: 37312020EU1

Frekvencia v Hz	50
Dĺžka elektrického vedenia v m	1,9
Výmena žiarovky	Servisná služba
Dodávané príslušenstvo	
Miska na kocky ľadu	•

F 31202 Ui
Podstavná mraznička
s funkciou ComfortFrost pre pohodlné mrazenie v kompaktnom formáte.

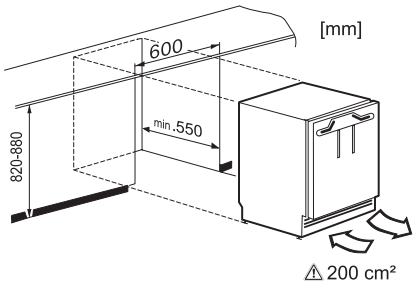

K31222Ui, K31222Ui-1, K31225Ui, K31252Ui, K31252Ui-1, K31242UiF, K31242UiF-1, F31202Ui (installation drawings)

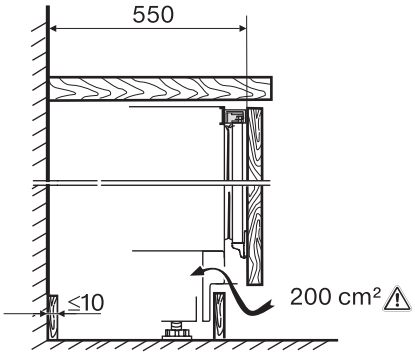

K31222Ui, K31222Ui-1, K31225Ui, K31252Ui, K31252Ui-1, K31242UiF, K31242UiF-1, F31202Ui, side view (installation draw)

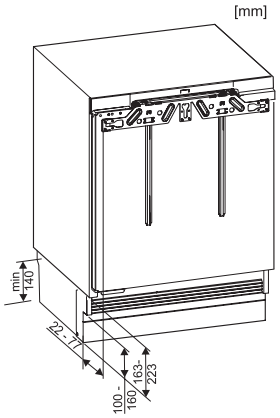

K31222Ui, K31222Ui-1, K31225Ui, K31252Ui, K31252Ui-1, K31242UiF, K31242UiF-1 F31202Ui (installation drawings)