KWT 6322 UG
Podstavná vinotéka
s FlexiFrame a Push2open pre väčšiu flexibilitu a hodnotný dizajn.

- Paralelné uskladnenie vína vďaka samostatným teplotným zónam
- Žiadne pachy v chladničke vďaka filtru Active AirClean
- Vaša vinotéka sa celá rozžiari – LED osvetlenie
- Optimálna ochrana vína vďaka tónovanému čelnému sklu s UV filtrom
- Bezpečné uloženie vína vďaka výsuvným odkladacím roštom

A↑G G

EAN: 4002515035719 / Číslo materiálu: 09138040 / Číslo starého materiálu: 36632200EU1

Kategória prístroja	
Vinotéka	•
Vyhotovenie	
Zabudovateľný prístroj	•
Plne integrovaný prístroj	•
Podstavný prístroj	•
Záves dvierok	vpravo
možnosť zmeny závesu dvierok	•
S možnosťou postavenia Side-by-Side	•
Dizajn	
Farba čelnej strany	Sklenené dvierka
Osvetlenie vínnej zóny	LED osvetlenie
Komfort pri obsluhe	
Pripojenie k Miele@home	•
Požadované dokúpiteľné príslušenstvo	XKS 3130 W
DynaCool	•
SoftClose	•
Pomôcka na otváranie dvierok	Push2open
Push2open	•
Počet roštov	4
Počet roštov FlexiFrame	3
NoteBoard	Áno
Uskladnenie bez vibrácií	•
Ovládanie	
Koncept ovládania	TouchControl
Nezávislá regulácia teploty pre chladiacu a mraziacu zónu	Nie
Počet teplotných zón	2
Min. nastaviteľný teplotný rozsah v °C	5
Max. nastaviteľný teplotný rozsah v °C	20
Hospodárnosť a udržateľnosť	
Trieda energetickej účinnosti (A – G)	G
Ročná spotreba energie v kWh	145,64
Spotreba energie za 24 h v kWh	0,39
Bezpečnosť	
Blokovacia funkcia	•
Akustický alarm pri nedovretí dvierok	•
Akustický alarm pri výkyve teploty	•
Optický alarm pri nedovretí dvierok	•
Technické údaje	
Min. šírka výklenku v mm	600
Max. šírka výklenku v mm	600
Min. výška výklenku v mm	820
Max. výška výklenku v mm	870
Hĺbka výklenku v mm	580
Šírka prístroja v mm	597
Výška prístroja v mm	822
Hĺbka prístroja v mm	577
Hmotnosť v kg	49,0
Klimatická trieda	SN-ST
Chladiaca zóna v l	94

KWT 6322 UG
Podstavná vinotéka
s FlexiFrame a Push2open pre väčšiu flexibilitu a hodnotný dizajn.

EAN: 4002515035719 / Číslo materiálu: 09138040 / Číslo starého materiálu: 36632200EU1

Vínna zóna v l	94
Celkový úžitkový objem v l	94
Miesto pre uloženie niekoľkých 0,75 l fliaš Bordeaux	34 fliaš
Doba skladovania pri poruche v h	0
Trieda emisie hluku prenášaného vzduchom (A – D)	B
Emisie hluku prenášaného vzduchom v dB(A) re1pW	35
Príkon v miliampéroch (mA)	1500
Napätie vo V	220-240
Istenie v A	10
Počet fáz	1
Frekvencia v Hz	50
Dĺžka elektrického vedenia v m	2,8
Dodávané príslušenstvo	
Filter Active AirClean	•

KWT 6322 UG
Podstavná vinotéka
s FlexiFrame a Push2open pre väčšiu flexibilitu a hodnotný dizajn.

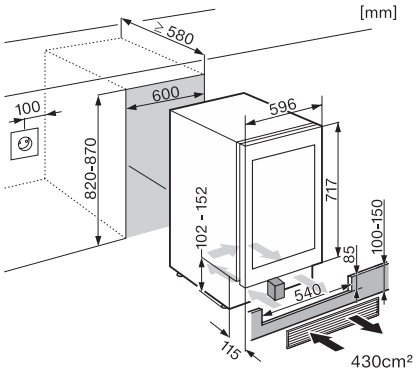

KWT6312UGS, KWT6322UG, KWT6322UG-1, KWT6322UG edt/cs (installation drawings)

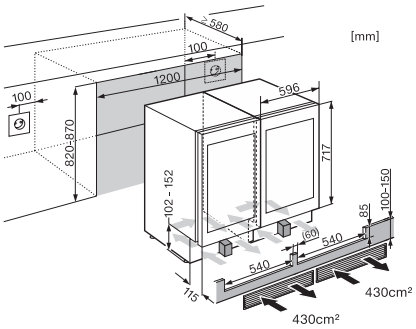

KWT6312UGS, KWT6322UG, KWT6322UG-1, KSK6300, Side by Side (installation drawing)

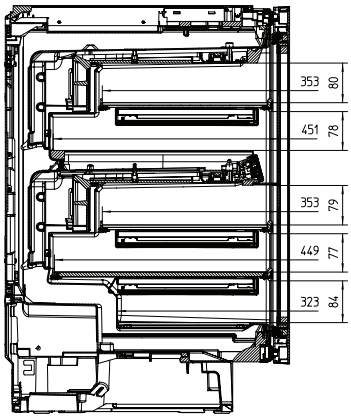

KWT6322UG, KWT6322UG-1, KWT6322UG edt/cs, Interior dimensions (Installation drawings)

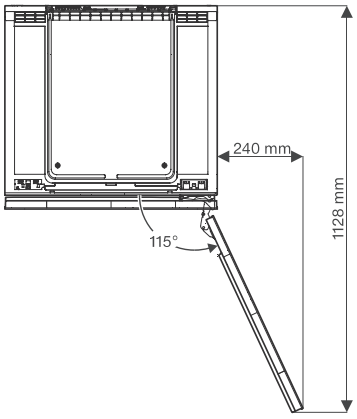

KWT6312UGS, KWT6322UG, KWT6322UG-1, KWT6322UG edt/cs (installation drawings)