TSC223WP 8kg
T1-varmepumpetørretumbler:
A++ I 8 kg I EcoDry I FragranceDos I PerfectDry

- EcoDry sørger for effektiv ydelse i hele tørretumblerens levetid
- FragranceDos sørger for, at dit vasketøj dufter friskt efter tørring*
- PerfectDry sørger for, at vasketøjet aldrig er for fugtigt eller for tørt
- Højeste kondenseringseffektivitet skåner møbler og rum
- Nem betjening med en enkelt finger – DirectSensor

* Patent EP 2.431.516

A+++ D A++

EAN: 4002516480808 / Materiale nummer: 11876160 /
Gammelt materiale nummer: 12SC2232NDS

Konstruktion	
Kan opstilles som vaske-/tørresøjle	•
Side-by-side	•
Kan skubbes ind under en bordplade	•
Dørhængsling	venstre, kan udskiftes
Hængslingsside kan ændres	•
Konstruktion	
Variant	T1 White Edition
Varmepumpetørretumblere	•
Design	
Kabinetfarve	Lotushvid
Betjeningspanelets farve	Lotushvid
Dørdesign	Lotushvid
Farve på drejeknap	Lotushvid
Afskærmningsdesign	5° hældning
Betjeningsmåde	Programvælger
Display	DirectSensor gul, 7 segmenter
Tørreresultat	
Præcis tørring PerfectDry	•
Intelligent tromlereversering	•
Skånsom tøjvask	
SoftCare-tromle	•
Kapacitet i kg	8,0
Betjeningskomfort	
Startforvalg op til 24 h	•
Display med resttidsvisning	•
Visning af programforløb	Nej
Tromlebelysning	LED-pære
Kondensvandsbeholder	•
Integreret kondensafledning	•
AddLoad	•
Effektivitet og bæredygtighed	
Energieffektivitetsklasse (A+++ – D)	A++
Årligt strømforbrug i kWh	192
Programvaringhed i standardprogram i min.	165
Lydniveau i programmet Bomuld ved maks. fyldning i db(A) re1pW	66
Kondensklasse	A
Strømforbrug i kWh i standardprogram Bomuld, skabstørt, med komplet fyldning	1,55
EcoDry-teknologi	•
Vedligeholdelsesfri varmeudveksler	•
ProfiEco Motor	•
Tørreprogrammer	
Bomuld	•
Bomuld med pil	•
Strygelet	•
Finvask	•
Skjorter	•
Finish uld	•

Yderligere informationer om dette produkt finder du her:
http://www.miele.dk

TSC223WP 8kg
T1-varmepumpetørretumbler:
A++ I 8 kg I EcoDry I FragranceDos I PerfectDry

EAN: 4002516480808 / Materiale nummer: 11876160 /
Gammelt materiale nummer: 12SC2232NDS

Ekspres	•
Jeans	•
Imprægnering	•
Udglatning	•
Sengetøj	•
Varm luft/DryFresh	•
Tilvalg tørring	
Antikrøl	•
Skåne Plus	•
Summer	•
Resultat	
Belyst FragranceDos-duftsystem	•
Kvalitet	
Softribber	•
Sikkerhed	
PIN-kode lås	•
Kontrollampe "Tøm beholder	•
Kontrollampe "Rens filter	•
Optisk interface	•
Tekniske data	
Mål i mm (bredde)	596
Mål i mm (højde)	850
Mål i mm (dybde)	655
Dybde ved åbnet dør i mm	1077
Vægt i kg	52
Samlet tilslutningsværdi i kW	1,10
Spænding i V	220-240
Sikring i A	10
Frekvens i HZ	50
Ledningslængde i m	2,0
Hermetisk lukket	•
Kølemiddeltype	R290
Kølemiddelmængde i kg	0,11
Drivhuspotentiale kølemiddel i CO_2 e	3
Drivhuspotentiale produkt i CO_2 e	0,33
Udskift pæren	Service
Medfølgende tilbehør	
Duftflakon	•
Værdibevis til en ekstra duftflakon	•

TSC223WP 8kg
T1-varmepumpetørretumbler:
A++ I 8 kg I EcoDry I FragranceDos I PerfectDry

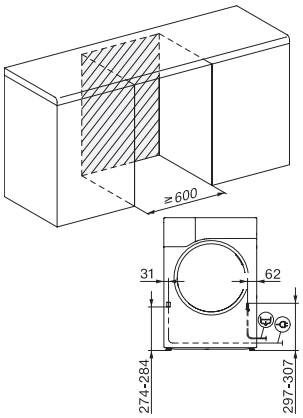

T1 installation drawing, facia 5 degree, measures in mm

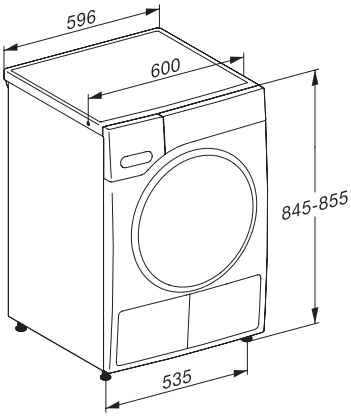

T1 drawing, facia 5 degree, measures in mm

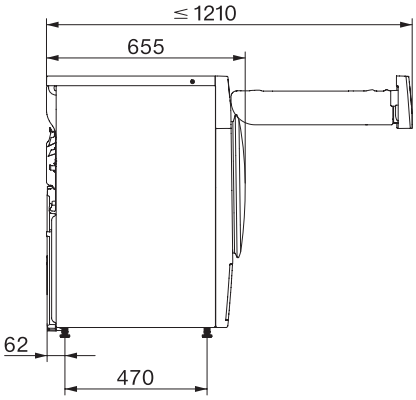

T1 drawing, facia 5 degree, without porthole, measures in mm

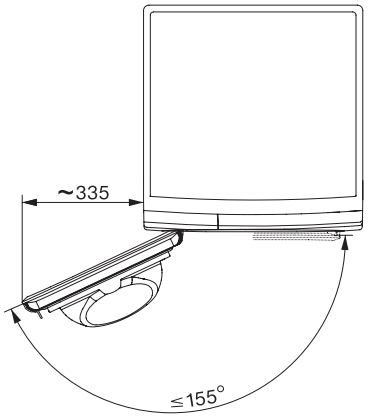

T1 drawing, facia 5 degree, measures in mm