KFN 7764 D
Køle-/fryseskab, indbygning
med imponerende komfort, takket være FlexiLight 2.0, DynaCool og NoFrost.

EAN: 4002516379171 / Materiale nummer: 11642220 /
Gammelt materiale nummer: 38776400EU1

Produktkategori	
Køle-/fryseskabe	•
Konstruktion	
Til indbygning	•
Integrerbar	•
Hængslingsside	til højre
Hængslingsside kan ændres	•
Design	
Belysningsart	FlexiLight 2,0
Belysning i frysezone	LED
Lys ventilator	•
Betjeningskomfort	
Netværk med Miele @ home	•
Friskhedssystem	DailyFresh
Finindstilling indvendig dør	•
ComfortClean	•
DynaCool	•
NoFrost	•
DuplexCool	•
ComfortSize	•
VarioRoom	•
SoftClose	•
Styring	
Elektronisk temperaturvisning og -indstilling	FreshTouch
Køledel kan frakobles	Ja
Uafhængig temperaturindstilling af køle- og frysezone	Ja
SuperKøl	•
SuperFrost	•
Antal temperaturzoner	2
Sabbat-mode	•
Party-Modus	•
Holiday-Modus	•
Køleskab/-zone	
Antal hylder	5
deraf belyst	2
Antal PerfectFresh-skuffer	1
Tør bagvæggen	CleanSteel
Antal indvendige dørstativ til konserves	3
Flaskehylde i dør	1
Dørhylder	4
Fryseskab/-zone	
Antal fryseskuffer	3
heraf med udtræk	2
Effektivitet og bæredygtighed	
Energieffektivitetsklasse (A-G)	D
Energiforbrug pr. år i kWh	181,40
Energiforbrug i 24 h i kWh	0,49
Sikkerhed	
Lås	•
Akustisk døralarm	•

- Rummelige skuffe med justerbar fugtighed – DailyFresh
- Individuelt justerbar glashyldebelysning medFlexiLight2.0
- Ingen rim på frysevarerne – ingen afrimning takket være NoFrost
- Ensartet temperaturfordeling i hele køleskabet. – DynaCool
- Individuel højdejustering af dørhylde

A↑G D

Yderligere informationer om dette produkt finder du her:
http://www.miele.dk

KFN 7764 D
Køle-/fryseskab, indbygning
med imponerende komfort, takket være FlexiLight 2.0, DynaCool og NoFrost.

EAN: 4002516379171 / Materiale nummer: 11642220 /
Gammelt materiale nummer: 38776400EU1

Akustisk temperaturalarm	•
Optisk døralarm	•
Optisk temperaturalarm	•
Visning af netudfald i fryseskab	•
Tekniske data	
Nichebredde i mm min.	560
Nichebredde i mm maks.	570
Nichehøjde i mm min.	1772
Nichehøjde i mm maks.	1788
Nichedybde i mm	550
Produktbredde i mm	559
Produkthøjde i mm	1770
Produktdybde i mm	546
Vægt in kg	65,2
Monteringsteknik	Montering med fladhængsler
Maks. dørfrontvægt køledel i kg	18
Maks. dørfrontvægt frysedel i kg	12
Klimaklasse	SN-T
Kølezone i l	184
4-stjernet fryseboks	70
Nettokapacitet i alt i l	254
Opbevaringstid ved fejl i t.	9
Frysekapacitet i h/kg	6,00
Lydniveauklasse (A-D)	B
Lydniveau i dB(A) re1pW	34
Strømforbrug i milliampere (mA)	1400
Spænding i V	220-240
Sikring i A	10
Faseantal	1
Frekvens in Hz	50-60
Ledningslængde i m	2,2
Udskift pæren	Service
Medfølgende tilbehør	
Æggebakke	•
Isterningbakke	•

KFN 7764 D
Køle-/fryseskab, indbygning
med imponerende komfort, takket være FlexiLight 2.0, DynaCool og NoFrost.

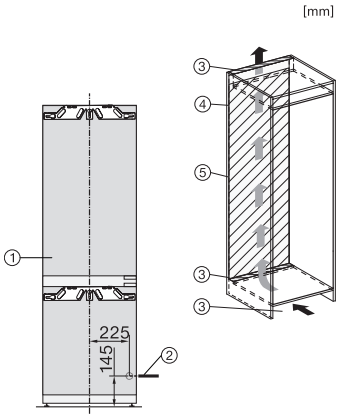

KFN7734C, KFN7734F, KFN7734D, KFN7764D, KFN7785D, KFN7744E, KFN7774D, installation (footnote*) (installation drawings)

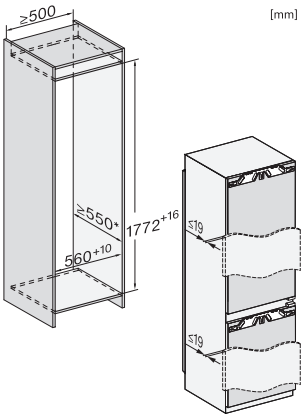

KFN7734C, KFN7734F, KFN7734D, KFN7764D, KFN7785D, KFN7744E, KFN7774D, built-in (footnote*) (installation drawings)

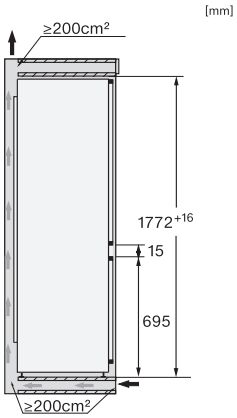

KFNS7734D, KFN7734C, KFN7734F, KFN7734D, KFN7764D, KFN7785D, KFN7744E, KFN7774D, side view (installation drawings)