KWT 7112 iG
Vinkøleskab til indbygning
med FlexiFrame Plus og Push2Open til den krævende vinentusiast.

- Enestående opbevaring af store vinflasker med FlexiFrame Plus
- Perfekt design til grebfri køkkener – Push2Open
- Ingen lugt i køleskabet med Active AirClean-filter
- Vinen bliver perfekt iscenesat – LED-belysning
- Optimal beskyttelse af vinen med UV-filter i den tonede glasfront

A↑G G

EAN: 4002516150701 / Materiale nummer: 11186560 /
Gammelt materiale nummer: 36711200EU1

Produktkategori	
Vinskab	•
Konstruktion	
Til indbygning	•
Integrerbar	•
Hængslingsside	nederst
Design	
Frontfarve	CleanSteel glas
Lys vinzone	LED-belysning
Betjeningskomfort	
Netværk med Miele @ home	•
Tilkøb	XKS 3130 W, XKV 3000 KF
DynaCool	•
SoftClose	•
Hjælp til døråbning	Push2open
Push2open	•
Antal træhylder	3
Træristens materiale	Bøg
Antal træriste FlexiFrame Plus	2
Opbevaring uden vibrationer	•
Styring	
Elektronisk temperaturvisning og -indstilling	TouchControl
Uafhængig temperaturindstilling af køle- og frysezone	Nej
Antal temperaturzoner	1
Indstilleligt min. temperaturområde i ° C	5
Indstilleligt maks. temperaturområde i ° C	20
Effektivitet og bæredygtighed	
Energieffektivitetsklasse (A-G)	G
Energiforbrug pr. år i kWh	115,71
Energiforbrug i 24 h i kWh	0,31
Sikkerhed	
Lås	•
Akustisk døralarm	•
Akustisk temperaturalarm	•
Optisk døralarm	•
Optisk temperaturalarm	•
Tekniske data	
Nichebredde i mm min.	560
Nichebredde i mm maks.	570
Nichehøjde i mm min.	450
Nichehøjde i mm maks.	452
Nichedybde i mm	550
Produktbredde i mm	595
Produkthøjde i mm	455
Produktdybde i mm	559
Vægt in kg	36,0
Klimaklasse	SN-ST
Kølezone i l	47
Vinzone i l	47
Nettokapacitet i alt i l	47

Yderligere informationer om dette produkt finder du her:
http://www.miele.dk

KWT 7112 iG
Vinkøleskab til indbygning
med FlexiFrame Plus og Push2Open til den krævende vinentusiast.

EAN: 4002516150701 / Materiale nummer: 11186560 /
Gammelt materiale nummer: 36711200EU1

Plads til antal 0,75 l-bordeauxflasker	18 flasker
Opbevaringstid ved fejl i t.	0
Lydniveauklasse (A-D)	B
Lydniveau i dB(A) re1pW	32
Strømforbrug i milliampere (mA)	500
Spænding i V	220-240
Sikring i A	10
Faseantal	1
Frekvens in Hz	50
Ledningslængde i m	2,2
Medfølgende tilbehør	
Active AirClean-filter	•

KWT 7112 iG
Vinkøleskab til indbygning
med FlexiFrame Plus og Push2Open til den krævende vinentusiast.

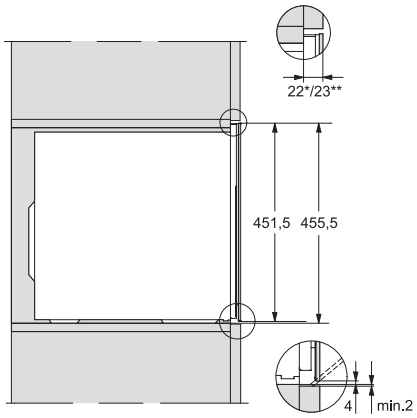

KWT7112 iG, *Footnote (Sketch)

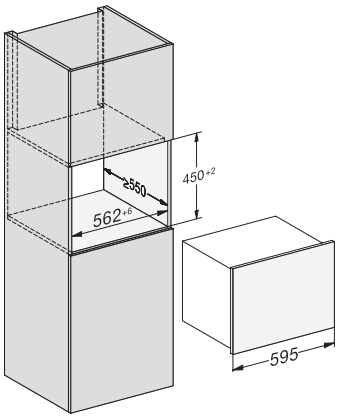

KWT7112 iG (Sketch)

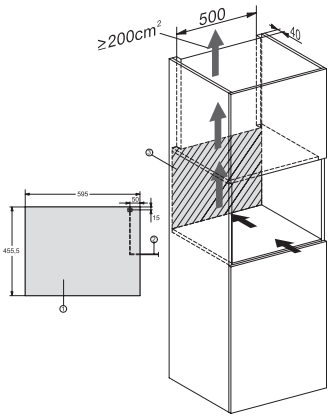

KWT7112 iG, *Footnote (Sketch)

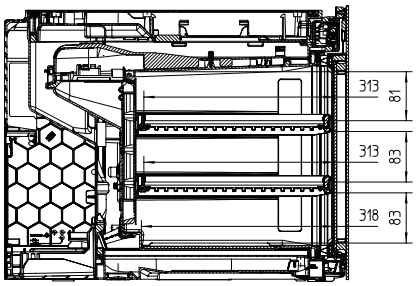

KWT7112iG, KWT6112iG, Interior dimensions (Installation drawings)