H 7560 BP
Ovn
i perfekt kombinerbart design med stegetermometer og BrillantLight

- Touchdisplay med bevægelsessensor – M Touch S + MotionReact
- Nem rengøring – pyrolyse og PyroFit
- Lækkert blødt bagværk og gyldne skorper – Klimaprogram
- Slut med overtilberedte retter – TasteControl
- Produkt med wi-fi – Miele@home

A+++ A+ D

EAN: 4002516178989 / Materiale nummer: 11151030 /
Gammelt materiale nummer: 22756045NER

Konstruktion og design	
Indbygningsovn	•
Farve	Rustfrit stål/CleanSteel
ContourLine	•
Fordele	
TasteControl	•
Hurtig opvarmning	•
Forvarmning	•
Stegetermometer	med tilslutningsledning
Varmholdning	•
CrispFunction	•
Opvarmningsformer	
Optøning	•
Automatikprogrammer	•
Landespecifikke automatikprogrammer	•
Stegeautomatik	•
Eco-varmluft	•
Grill	•
Grill, lille	•
Varmluft plus	•
Intensiv bagning	•
Klimaprogram	•
Klimaprogram med Varmluft Plus	•
Klimaprogram med over-undervarme	•
Langtidstilberedning	•
Over-/undervarme	•
Overvarme	•
Undervarme	•
Grill med recirkulation	•
Specielle anvendelser	•
Betjeningskomfort	
Miele@home	•
Display	M Touch S
MotionReact: Lys tændes ved registrering af bevægelse	•
MotionReact: Display tændes ved registrering af bevægelse	•
MotionReact: Kvittering via akustisk signal ved registrering af bevægelse	•
MotionReact: Genkendelse af møbelfront	•
SoftOpen	•
SoftClose	•
MultiLingua	•
MyMiele	•
Show me how	•
Tidsprogrammerbare dampskud	•
Visning af klokkeslæt	•
Ursynkronisering	•
Visning af dato	•
Minutur	•
Programmering af starttidspunkt for tilberedning	•
Programmering af sluttidspunkt for tilberedning	•

H 7560 BP
Ovn
i perfekt kombinerbart design med stegetermometer og BrillantLight

EAN: 4002516178989 / Materiale nummer: 11151030 /
Gammelt materiale nummer: 22756045NER

Programmering af tilberedningstid	•
Visning af faktisk temperatur	•
Indstillet temperatur	•
Signaltone ved opnåelse af den indstillede tempera	•
Temperaturforslag	•
Egne programmer	•
Sabbat-program	•
Individuelle indstillinger	•
Effektivitet og bæredygtighed	
Energieffektivitetsklasse (A+++ – D)	A+
Automatisk udnyttelse af restvarme	•
Energiforbrug i slukket tilstand i W	0,5
Energiforbrug i standbytilstand i W	1,0
Energiforbrug i netværksforbundet standbytilstand i W	2,0
Tid i min. til automatisk skift til standbytilstand	20
Tid i minutter til automatisk skift til netværksforbundet standbytilstand	20
Tid i min. til automatisk slukket tilstand	20
Plejekomfort	
Overflade i CleanSteel	•
Pyrolytisk selvrens	•
Katalysator	•
Nedklappeligt grillvarmelegeme	•
CleanGlass-dør	•
Dampteknologi/vandforsyning	
Sugeslange til opsugning af vand	•
Sikkerhed	
Kølesystem til kølig front	•
Sikkerhedsafbryder	•
Sikkerhed mod uønsket betjening	•
Dørlås i pyrolysefunktion	•
Spærring af taster	•
Tekniske data	
Ovnkapacitet i l	76
Antal hylder	5
Antal ribber ovnrum 1	5
Antal ribber ovnrum 2	5
Mærkning af ribbehøjde	•
Ovnrumsbelysning	BrilliantLight
Temperaturer i °C	30–300
Temperaturer min. i °C	30
Temperaturer maks. i °C	300
Nichebredde min. i mm	560
Nichebredde maks. i mm	568
Nichehøjde min. i mm	590
Nichehøjde maks. i mm	595
Nichedybde i mm	550
Produktbredde i mm	595
Produkthøjde i mm	596
Produktdybde i mm	569
Vægt i kg	47,0

H 7560 BP
Ovn
i perfekt kombinerbart design med stegetermometer og BrillantLight

EAN: 4002516178989 / Materiale nummer: 11151030 /
Gammelt materiale nummer: 22756045NER

Samlet tilslutningsværdi i kW	3,70
Spænding i V	220-240
Frekvens i Hz	50
Sikring i A	16
Faseantal	1
Tilslutningsledning med netstik	•
Tilslutningsledningens længde i m	1,50
Udskift pæren	Service
Medfølgende tilbehør	
Bageplade med PerfectClean HBB 71	1
AirFry-plade og AirFry-plade med huller med PerfectClean HBBL 71	1
Bradepande med PerfectClean HUBB 71	1
Bage- og stegerist, PyroFit	1
FlexiClip-udtræk, PyroFit	1
Stegetermometer med kabel	1
Udtagelige ribber med PyroFit	1
Afkalkningstabs	2
Tilgængelige displaysprog	
Tilgængelige displaysprog via MultiLanguage	bahasa malaysia, dansk, deutsch, english, español, français, hrvatski, italiano, magyar, nederlands, norsk, polski, português, русский, română, slovenčina, slovenščina, srpski, suomi, svenska, türkçe, українська, čeština, ελληνικά, ᎥᎥᎥᎥᎥᎥᎥ, ᎥᎥ, ᎥᎥᎥ, ᎥᎥᎥᎥ, ᎥᎥᎥ

H 7560 BP
Ovn
i perfekt kombinerbart design med stegetermometer og BrillantLight

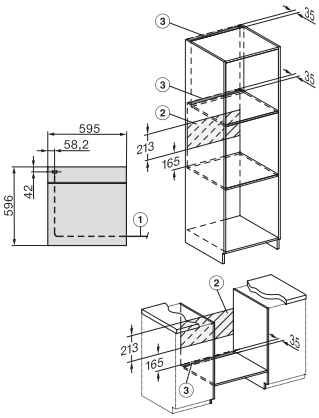

installation H7000 XL, installation drawing

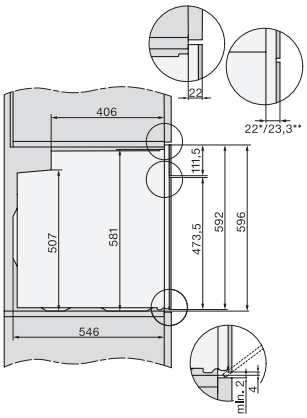

side view H7000 XL, installation drawings

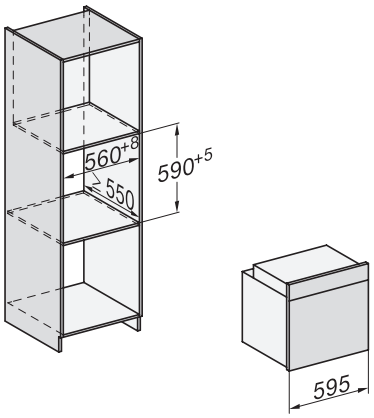

built-in H7000 XL, installation drawing

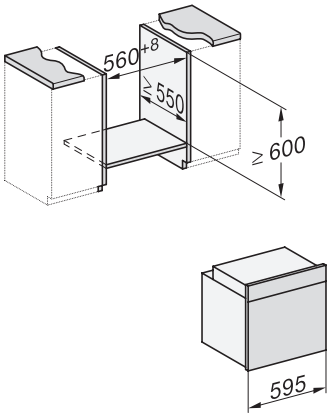

Installation H7000 XL underframe, installation drawings

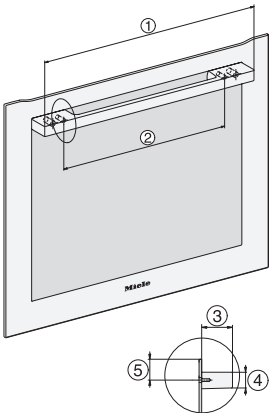

DG2740, DG7140, DGM7340, H2760B/BP, H7140BM, H7x64B/BP, H7x60B/BP installation drawings

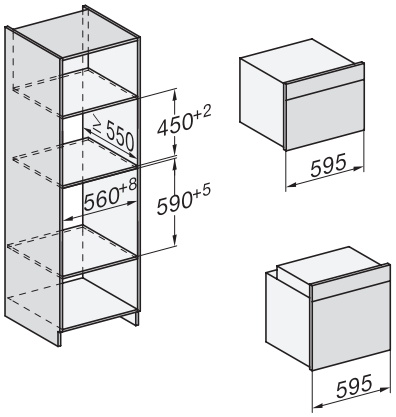

Installation H7000 BM XL, installation drawings

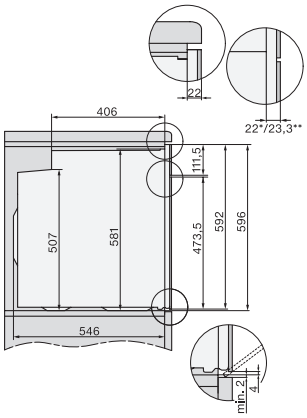

side view H7000 XL build-under, installation drawing

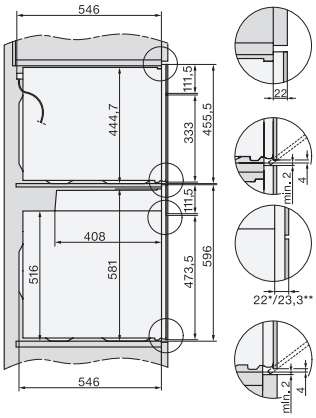

side view Kombi BM XL, installation drawings

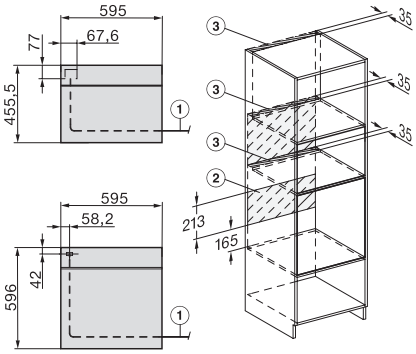

Installation Kombi BM XL, installation drawings