DGM 7640
Dampovn med mikrobølger og sous-vide-funktion
til sund madlavning og hurtig opvarmning med WiFiConn@ct + tilberedning af menu.

- Touchdisplay med bevægelsessensor – M Touch S + MotionReact
- Perfekte resultater – DualSteam-dampteknologi
- Ensartet og hurtig tilberedning med mikrobølger – Quick & Gentle
- Garanti for, at retten lykkes hver gang – automatikprogrammer
- Kortere tilberedningstider med kombination af damp/mikrobølger

EAN: 4002516156451 / Materiale nummer: 11138110 /
Gammelt materiale nummer: 23764044NER

Konstruktion	
Kabinetfarve	Rustfrit stål/CleanSteel
Konstruktion og design	
Dampovn med mikrobølger	•
PureLine	•
Fordele	
Quick & Gentle	•
Ekstern dampgenerering	•
Tilberedning af hel menu uden smagsoverførsel	•
Automatikprogrammer med individuel indstilling af tilberedningsresultatet	•
Varmholdning	•
Opvarmningsformer	
Optøning	•
Automatikprogrammer	•
Landespecifikke automatikprogrammer	•
Tilberedning med damp	•
Dampfunktion/Mikrobølger	•
Opvarmning	•
Mikrobølger	•
ECO-dampprogram	•
Specielle anvendelser	•
Betjeningskomfort	
Miele@home	•
Display	M Touch S
Bevægelsessensor MotionReact	•
MotionReact: Lys tændes ved registrering af bevægelse	•
MotionReact: Display tændes ved registrering af bevægelse	•
MotionReact: Kvittering via akustisk signal ved registrering af bevægelse	•
MotionReact: Genkendelse af møbelfront	•
SoftOpen	•
MultiLingua	•
MyMiele	•
Show me how	•
Popcornfunktion	•
Mængde-uafhængig tilberedning	•
Damptilberedning på op til 3 trin samtidig	•
Automatisk menutilberedning	•
Dampreduktion i slutningen af tilberedningstiden	•
Visning af klokkeslæt	•
Visning af dato	•
Minutur	•
Programmering af starttidspunkt for tilberedning	•
Programmering af sluttidspunkt for tilberedning	•
Programmering af tilberedningstid	•
Visning af faktisk temperatur	•
Indstillet temperatur	•
Signaltone ved opnåelse af den indstillede tempera	•
Temperaturforslag	•

DGM 7640
Dampovn med mikrobølger og sous-vide-funktion
til sund madlavning og hurtig opvarmning med WiFiConn@ct + tilberedning af menu.

EAN: 4002516156451 / Materiale nummer: 11138110 /
Gammelt materiale nummer: 23764044NER

Quick-mikrobølge	•
Egne programmer	•
Individuelle indstillinger	•
Effektivitet og bæredygtighed	
Energiforbrug i slukket tilstand i W	0,5
Energiforbrug i standbytilstand i W	1,0
Energiforbrug i netværksforbundet standbytilstand i W	2,0
Tid i min. til automatisk skift til standbytilstand	20
Tid i minutter til automatisk skift til netværksforbundet standbytilstand	20
Tid i min. til automatisk slukket tilstand	20
Plejekomfort	
Overflade i CleanSteel	•
Ovnrum i rustfrit stål med linjestruktur	•
Ekstern dampgenerator	•
Bundvarmeelement til kondensvandsreduktion	•
Vedligeholdelsesprogrammer	•
Plejeprogram, iblødsætning	•
Ovnribber med snaplås	•
Udtagelige ovnribber	•
Afkalkning	•
CleanGlass-dør	•
Dampteknologi/vandforsyning	
DualSteam	•
Vandbeholder tages ud med Push2Release	•
Beholder til frisk vand, volumen i L	1,5
Sikkerhed	
Kølesystem til kølig front	•
Sikkerhedsafbryder	•
Sikkerhed mod uønsket betjening	•
Dampkølesystem	•
Spærring af taster	•
Tekniske data	
L-ovnrum	•
Ovnkapacitet i l	40
Antal hylder	4
Dørens yderposition	nederst
Ovnrumsbelysning	2 LED-spots
Temperaturer dampfunktion min. i °C	40
Temperaturer dampfunktion maks. i °C	100
Elektronisk styret mikrobølgeeffekt	•
Mikrobølgeeffekt i W	
Nichebredde min. i mm	560
Nichebredde maks. i mm	568
Nichehøjde min. i mm	450
Nichehøjde maks. i mm	452
Nichedybde i mm	550
Mål (B x H x D) i mm	595 x 455 x 569
Mål (B x H x D) i mm	595 x 455 x 569
Produktbredde i mm	595
Produkthøjde i mm	455

DGM 7640
Dampovn med mikrobølger og sous-vide-funktion
til sund madlavning og hurtig opvarmning med WiFiConn@ct + tilberedning af menu.

EAN: 4002516156451 / Materiale nummer: 11138110 /
Gammelt materiale nummer: 23764044NER

Produktdybde i mm	569
Vægt i kg	30,6
Samlet tilslutningsværdi i kW	3,30
Spænding i V	230
Frekvens i Hz	50
Sikring i A	16
Faseantal	1
Tilslutningsledning med netstik	•
Tilslutningsledningens længde i m	2
Udskift pæren	Service
Medfølgende tilbehør	
Udtagelige ribber	1
Fade i rustfrit stål med huller	2
Tilberedningsfad i rustfrit stål uden huller DGG 50 40	1
Tilberedningsfad i rustfrit stål uden huller DGG 50 80	1
Rist	1
Glasbradepande DMGS7 100 30	1
Afkalkningstabs	2
Tilgængelige displaysprog	
Tilgængelige displaysprog via MultiLanguage	bahasa malaysia, dansk, deutsch, english, español, français, hrvatski, italiano, magyar, nederlands, norsk, polski, português, русский, română, slovenčina, slovenščina, srpski, suomi, svenska, türkçe, українська, čeština, ελληνικά, ᎥᎥᎥᎥᎥᎥ, ᎥᎥ, ᎥᎥᎥ, ᎥᎥᎥᎥ, ᎥᎥᎥ

DGM 7640

Dampovn med mikrobølger og sous-vide-funktion
til sund madlavning og hurtig opvarmning med WiFiConn@ct + tilberedning af menu.

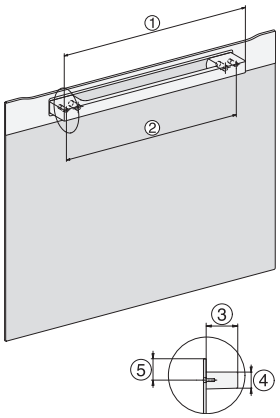

DG2840, DG7x40, DGC7x4x, DG7x6x, DGC7x6x, DGD7635, DGM7x4x, DO7, H28B/BP, H7x4xB/BM/BP, H7x6xB/BP, installation drawing

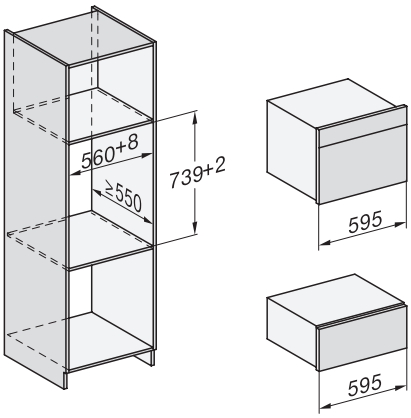

ESW7x20, DGC7x4xHCPro, DGC7x4xHCXPro installation drawings

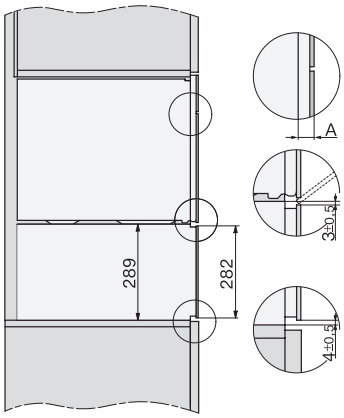

ESW7x20, DG7xxx, DGM7xxx installation drawings

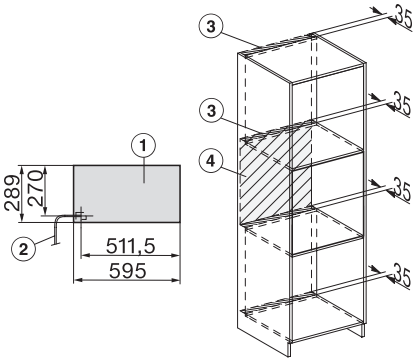

ESW7x20, DGM7x4x installation drawings

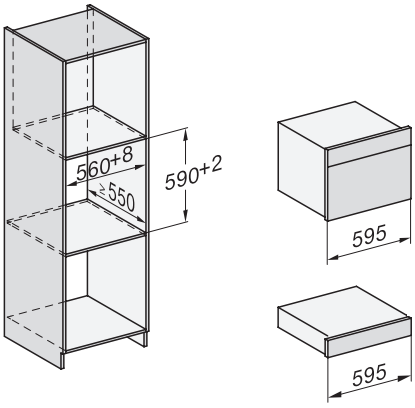

ESW7x10, DGC7x4xHCPro, DGC7x4xHCXPro, installation drawings

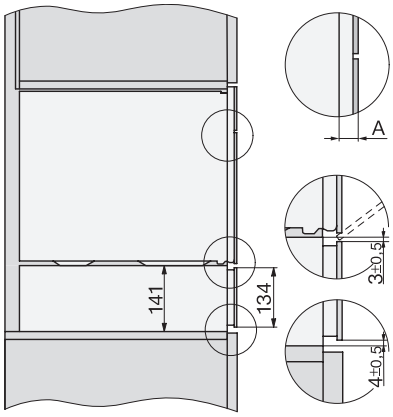

ESW7x10, EVS7010, DG7x4x, DGM7x4x installation drawings

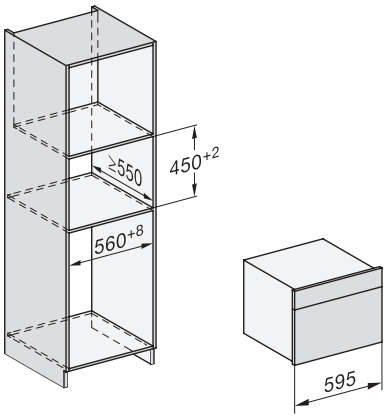

DG7xxx, DGM7xxx, installation drawings

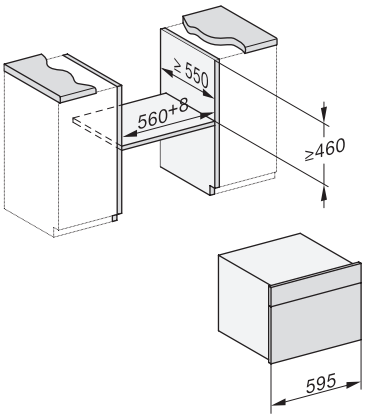

built-in DG DGM DGC XL build-under, installation drawing

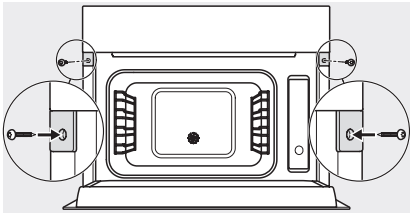

Screw joint DG DGM, installation drawing

DGM 7640
Dampovn med mikrobølger og sous-vide-funktion
til sund madlavning og hurtig opvarmning med WiFiConn@ct + tilberedning af menu.

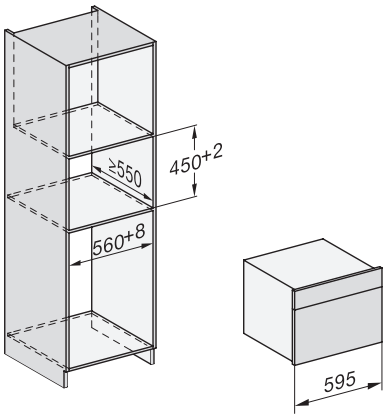

DG DGM, installation drawing

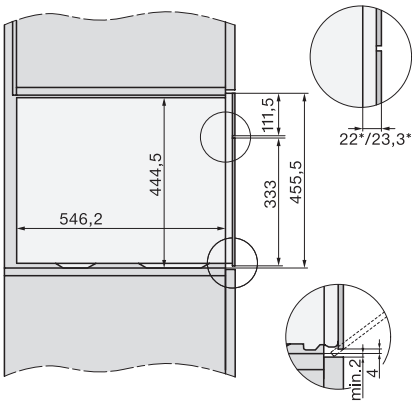

side view DG DGM, installation drawings