WCR870WPS PWash2.0&TDosXL&WiFi
Frontbetjent W1-vaskemaskine:
A I 9 kg I 1600 o/min I M Touch I Automatisk dosering I QuickPowerWash

- Testet til 20 års perfekt tøjpleje
- Spar energi i den bedste energieffektivitetsklasse A
- M Touch – enkel styring ved tryk eller swipe
- Præcis og automatisk vaskemiddelsdosering med TwinDos®
- QuickPowerWash sørger for effektive og hurtige resultater på kun 49 minutter

A↑G A

EAN: 4002516078616 / Materiale nummer: 10999290 /
Gammelt materiale nummer: 11CR8706NER

Konstruktion	
Kan opstilles som søjle	•
Side-by-side	•
Kan skubbes ind under	•
Dørhængsling	højre
Konstruktion	
Variant	W1 Chrome Edition
Frontbetjent	•
Centrifugering	
Maks. centrifugeringshastighed	1600
Flydeslut	•
Funktion "ingen centrifugering"	•
Design	
Kabinetfarve	Lotushvid
Betjeningspanelets farve	Lotushvid
Dørdesign	Krom
Afskærmningsdesign	skråt
Betjeningsmåde	Touchbetjening
Display	MTouch
Rengøringseffekt	
Innovativ vasketeknologi PowerWash	•
Automatisk vaskemiddeldosering TwinDos	•
Portionstilpasset dosering CapDosing	•
Pletguide	•
Godkendt virus-hygiejne	•
Skånsom tøjvask	
SoftCare-tromle	•
Kapacitet i kg	9,0
Betjeningskomfort	
Netværkstilslutning med Miele@home	•
Startforvalg op til 24 h	•
Display med resttidsvisning	•
Visning af klokkeslæt	•
Visning af programforløb	•
Vaskeassistent	•
Info-tekster	•
Favoritprogrammer	•
Tromlebelysning	LED-pære
MultiLanguage	•
AutoClean-vaskemiddelkammer	•
AddLoad	•
Effektivitet og bæredygtighed	
Energieffektivitetsklasse (A-G)	A
Vægtet energiforbrug pr. 100 programforløb for vaskecyklussen i kWh	49
Vægtet vandforbrug pr. programforløb i liter	48
Centrifugeringsenergiklasse	A
Lydniveauklasse (ved centrifugering)	A
Lydniveau ved centrifugering i dB(A) re1pW	68
Programtid ECO 40-60 ved nominel kapacitet	199

Yderligere informationer om dette produkt finder du her:
http://www.miele.dk

WCR870WPS PWash2.0&TDosXL&WiFi
Frontbetjent W1-vaskemaskine:
A I 9 kg I 1600 o/min I M Touch I Automatisk dosering I QuickPowerWash

EAN: 4002516078616 / Materiale nummer: 10999290 /
Gammelt materiale nummer: 11CR8706NER

Energiforbrug i slukket tilstand i W	0,30
Energiforbrug i netværksforbundet standbytilstand i W	0,70
EcoFeedback	•
Vask ved lave temperaturer "koldt" og "20°C	•
Mængdeautomatik	•
Flowmeter	•
Skumregulering	•
ProfiEco Motor	•
Vaskeprogrammer	
QuickPowerWash	•
Automatic Plus	•
Bomuld	•
Strygelet	•
Finvask	•
Skjorter	•
Silke (håndvask)	•
Uld (håndvask)	•
Express 20	•
Mørkt	•
Jeans	•
Outdoor	•
Imprægnering	•
Sportstøj	•
Sportssko	•
Fjerdyner	•
Hovedpuder	•
Dun	•
Gardiner	•
Bomuld allergi	•
Maskine rengøres	•
Bomuld med pil	•
Nye tekstiler	•
Kun skyl	•
Stivelse	•
Pumpe/centrifugering	•
ECO 40-60	•
Tilvalg vask	
SingleWash	•
Kort	•
Iblødsætning	•
Forvask	•
Vand plus	•
Ekstra skylning	•
Ekstra lydsvag	•
Udglatning med damp	•
Summer	•
AllergoWash	•
Kvalitet	
Kontravægte i støbejern	•
Sikkerhed	
Vandbeskyttelsessystem	Waterproof-System

WCR870WPS PWash2.0&TDosXL&WiFi
Frontbetjent W1-vaskemaskine:
A I 9 kg I 1600 o/min I M Touch I Automatisk dosering I QuickPowerWash

EAN: 4002516078616 / Materiale nummer: 10999290 /
Gammelt materiale nummer: 11CR8706NER

Børnesikring	•
PIN-kode lås	•
Optisk interface	•
Tekniske data	
Mål i mm (bredde)	596
Mål i mm (højde)	850
Mål i mm (dybde)	636
Dybde ved åbnet dør i mm	1054
Produktdybde i mm uden dør (til underbygning)	600
Vægt i kg	95
Samlet tilslutningsværdi i kW	2,10-2,40
Spænding i V	220-240
Sikring i A	10
Frekvens i HZ	50
Ledningslængde i m	2
Udskift pæren	Service
Medfølgende tilbehør	
3 kapsler	•
Patron UltraPhase 1	•
Værdibevis til 5 patroner Miele UltraPhase	•
Tilgængelige displaysprog	
Tilgængelige displaysprog via MultiLanguage	bahasa malaysia, dansk, deutsch, english (AU), english (CA), english (GB), english (US), español, français (CA), français (FR), hrvatski, italiano, magyar, nederlands, norsk, polski, português, русский, română, slovenčina, slovenščina, srpski, suomi, svenska, türkçe, українська, čeština, ελληνικά, I I I I I I I , I I , I I I , I I I I , I I I

WCR870WPS PWash2.0&TDosXL&WiFi
Frontbetjent W1-vaskemaskine:
A I 9 kg I 1600 o/min I M Touch I Automatisk dosering I QuickPowerWash

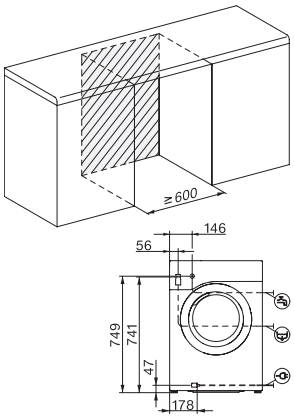

W1 installation drawing, slanted facia or straight facia, measures in mm

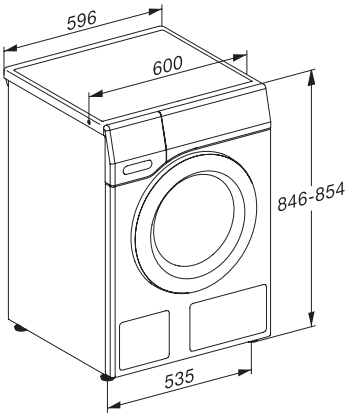

W1 drawing, slanted facia or straight facia, measures in mm

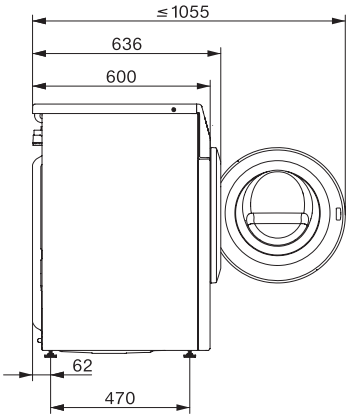

W1 drawing, slanted facia or straight facia, measures in mm

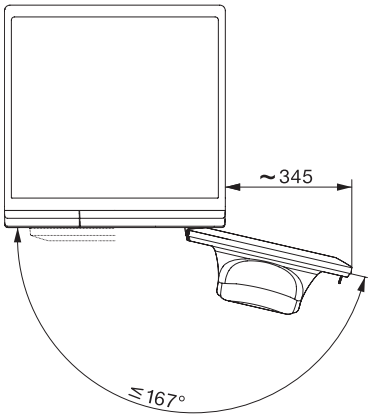

W1 drawing, slanted facia or straight facia, measures in mm