KFMC 3844 FD
MasterCool FrenchDoor
-

- Do petkrat daljša svežina živil – MasterFresh Pro
- -
- Sveže zaloge brez neprijetnih vonjev – sistem Longlife AirClean
- Ledene kocke za hladne napitke – IceMaker
- Praktična osvetlitev s svetlečimi diodami – #BrilliantLight Pro

A↑G D

EAN: 4002516914617 / Številka materiala: 12866750 / Številka starega materiala: 38384420D

Splošne informacije	
Identifikacijska oznaka modela	KFMC 3844 FD
Materialna številka proizvajalca	12866750
EAN številka	4002516914617
Razred za trženje	Diamond
Kategorija aparata	
Kombinirani hladilnik	•
Izvedba	
Vgradni aparat	•
Vgradni aparat, integriran	•
Tečaj vrat	levo in desno
Možnost postavitve „side-by-side“	•
Dizajn	
Osvetlitev	BrilliantLight Pro
SmartLight	•
Udobna uporaba	
Povezava v omrežje s sistemom Miele@home	•
Koncept upravljanja	M Touch Pro
Način Sabbath	•
Sistem svežine	MasterFresh Pro + DailyFresh ExtraCool
Sistem Longlife AirClean	•
DynaCool	•
Počitniški način	•
NoFrost	•
DuplexCool Pro	•
SoftClose	•
SelfClose	•
Število IceMakerjev s priključkom na vodovodno omrežje	1
IceMaker s funkcijo DirectWater	•
Push2open	•
FullAccess	•
EasyClean	•
Tečaj MaxLoad	•
Upravljanje	
Do stopinje natančna nastavitev	Temperatura hlajenja in zamrzovanja
Možen izklop hladilnega dela	Ne
Neodvisno uravnavanje temperature za hladilni in zamrzovalni del	Da
SuperCool & AirClean	•
SuperFrost	•
Število temperaturnih območij	3
Eko način	•
QuickIce	•
Hladilnik/hladilno območje	
Police iz varnostnega stekla, nastavljive po višini, v celotni širini	1

KFMC 3844 FD
MasterCool FrenchDoor
-

EAN: 4002516914617 / Številka materiala: 12866750 / Številka starega materiala: 38384420D

Police iz varnostnega stekla, nastavljive po višini, v polovični širini	2
Število posod VeggieBox	1
Število predalov za svežino	2
Nastavek za konzerve na notranji strani vrat	4
Nastavek za steklenice na notranji strani vrat	2
Zamrzovalnik/zamrzovalni del	
Število zamrzovalnih košar	3
Od tega na teleskopskih vodilih	2
Učinkovitost in trajnostnost	
Razred energijske učinkovitosti (A–G)	D
Poraba energije na leto v kWh	285,00
Poraba energije v 24 urah v kWh	0,75
Varnost	
Steklene police z zaščito pred prelivanjem	•
Zvočni alarm ob odprtih vratih	•
Zvočni temperaturni alarm za zamrzovalni del	•
Tehnični podatki	
Širina niše min. v mm	914
Širina niše maks. v mm	914
Višina niše min. v mm	2134
Višina niše maks. v mm	2134
Globina niše v mm	610
Širina aparata v mm	895
Višina aparata v mm	2123
Globina aparata v mm	608
Teža v kg	234,0
Tehnika pritrjevanja	Fiksna vrata
Maks. teža sprednje stranice vrat za hladilni del v kg	54
Maks. teža sprednje stranice vrat za zamrzovalni del v kg	14
Klimatski razred	SN-T
Hladilni del v l	379
od tega območje PerfectFresh v l	60
Zamrzovalni del z oznako 4 zvezdic v l	197
Skupna uporabna prostornina v l	576
Čas shranjevanja v primeru motenj v h	19
Zmogljivost zamrzovanja v kg/24 ur	14,00
Razred emisij akustičnega hrupa, ki se prenaša po zraku (A–D)	C
Emisije akustičnega hrupa, ki se prenaša po zraku, v dB(A) re1pW	39
Odjem električnega toka v miliamperih (mA)	3000
Napetost v V	220-240
Zaščita v A	10
Število faz	1
Frekvenca v Hz	50-60
Dolžina priključnega kabla v m	3,0
Zamenjava žarnice	Servisna služba

KFMC 3844 FD
MasterCool FrenchDoor
-

EAN: 4002516914617 / Številka materiala: 12866750 /
Številka starega materiala: 38384420D

Priložena oprema	
Lopatica za led	•

KFMC 3844 FD
MasterCool FrenchDoor

–

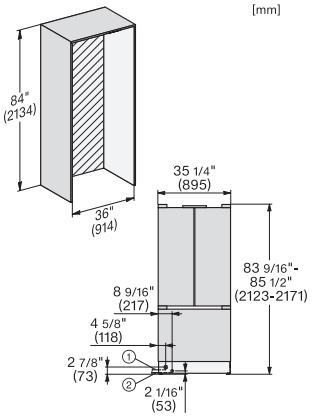

KFMC3642FD, KFMC3844FD, MasterCool III, installation, panel ready

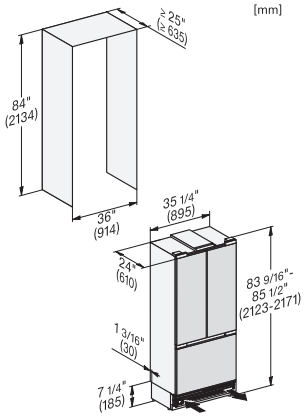

KFMC3642FD, KFMC3844FD, MasterCool III, integration, panel ready

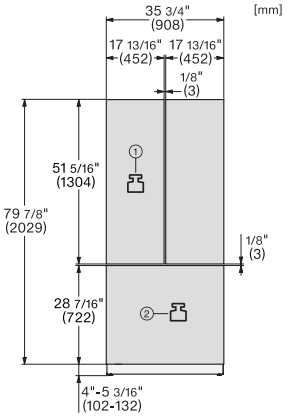

KFMC3642FD, KFMC3844FD, MasterCool III, front view

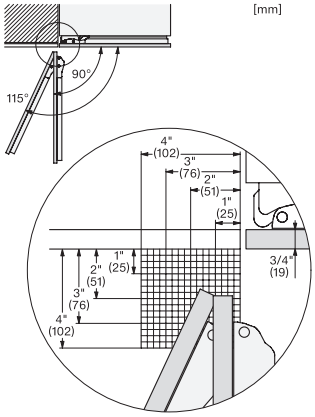

KFMC3632R+L, KFMC3642R+L, KFMC3836R+L, KFMC3834R+L, KFMC3858FD, MasterCool III, hinge clearance, installation

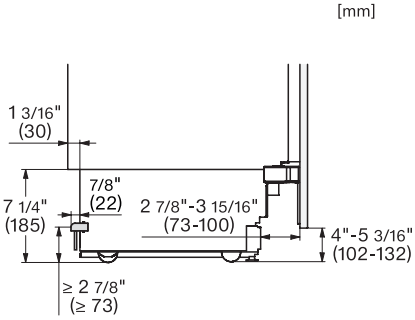

KFMC3632R+L, KFMC3642R+L, KFMC3836R+L, KFMC3834R+L, KFMC3858FD, MasterCool III, Side-view bottom, installation

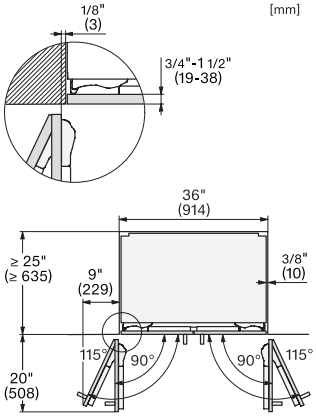

KFMC3642FD, KFMC3844FD, MasterCool III, panel ready, top view