Miele

TCA230WP Active
Sušilni stroj T1 s toplotno črpalko:
A++ I 7 kg I EcoDry I FragranceDos I PerfectDry

- EcoDry za učinkovitost, ki traja celotno življenjsko dobo sušilnega stroja*
- FragranceDos poskrbi, da vaše perilo po sušenju sveže diši**
- PerfectDry poskrbi, da perilo ni nikoli prevlažno ali presuho
- Najvišja kondenzacijska učinkovitost ščiti pohištvo in prostore
- Enostavno upravljanje s senzorskimi tipkami – EasyControl

* Patent EP 2 455 537
** Patent EP 2 431 516

A+++ ↑ D A++

EAN: 4002516609858 / Številka materiala: 12112840 /
Številka starega materiala: 12CA2302D

Izvedba	
Možnost postavitve v pralno-sušilni stolp	•
Postavitev side-by-side	•
Možnost postavitve pod pult	•
Tečaj vrat	levo
Konstrukcija	
Oznaka izdelka	T1 Chrome Edition
Sušilni stroj s toplotno črpalko	•
Dizajn	
Barva aparata	Lotos bela
Barva upravljalne plošče	Lotos bela
Dizajn vrat	Lotos bela
Barva vrtljivega izbirnega gumba	Lotos bela
Izvedba upravljalne plošče	Poševna
Vrsta upravljanja	Vrtljiv izbirni gumb
Prikazovalnik	EasyControl rumena
Rezultat sušenja	
Natančno sušenje PerfectDry	•
Inteligentno spreminjanje smeri vrtenja bobna	•
Nežno ravnanje s perilom	
Satasti boben	•
Polnjenje v kg	7,0
Udobna uporaba	
Prednastavitev zagona do 24 ur	•
Prikaz preostalega časa	•
Prikaz poteka programa	Ne
Osvetlitev bobna	LED
Posoda za kondenzat	•
Integriran odvod kondenzata	•
AddLoad	•
Učinkovitost in trajnostnost	
Razred energijske učinkovitosti (A+++–D)	A++
Letna poraba električne energije v kWh	208
Trajanje standardnega programa v min	155
Hrup med programom Bombaž pri polni obremenitvi v dB(A) re1pW	66
Razred kondenzacijske učinkovitosti	A
Poraba električne energije v standardnem programu Bombaž, suho za v omaro pri polni obremenitvi v kWh	1,70
Tehnologija EcoDry	•
Toplotni izmenjevalnik, ki ne zahteva vzdrževanja	•
Programi sušenja	
Bombaž	•
Bombaž puščica	•
Neobčutljivo perilo	•
Občutljivo perilo	•
Srajce	•
Volna	•
Ekspres	•
Jeans	•

TCA230WP Active
Sušilni stroj T1 s toplotno črpalko:
A++ I 7 kg I EcoDry I FragranceDos I PerfectDry

EAN: 4002516609858 / Številka materiala: 12112840 /
Številka starega materiala: 12CA2302D

Impregnacija	•
Glajenje	•
Posteljno perilo	•
Toplo prezračevanje/DryFresh	•
Dodatne funkcije za sušenje	
Zaščita pred mečkanjem	•
Nežno plus	•
Kakovost rezultatov	
Osvetljen dišavni sistem FragranceDos	•
Kakovost	
Zaobljena rebra	•
Varnost	
PIN-koda	•
Prikaz „Izpraznite posodo“	•
Prikaz „Očistite filter“	•
Optični vmesnik	•
Tehnični podatki	
Mere v mm (širina)	596
Mere v mm (višina)	850
Mere v mm (globina)	640
Globina aparata pri odprtih vratih v mm	1054
Teža v kg	56
Skupna priključna moč v kW	1,10
Napetost v V	220-240
Zaščita v A	10
Frekvenca v Hz	50
Dolžina priključnega kabla v m	2,0
Količina hladilnega sredstva v kg	0,11
Zamenjava žarnice	Servisna služba
Priložena oprema	
Dišavni vložek	•
Kupon za dodatni dišavni vložek	•

TCA230WP Active
Sušilni stroj T1 s toplotno črpalko:
A++ I 7 kg I EcoDry I FragranceDos I PerfectDry

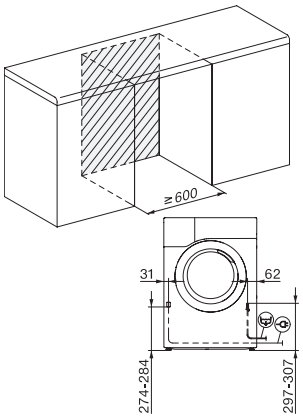

T1 installation drawing, slanted facia or straight facia, measures in mm

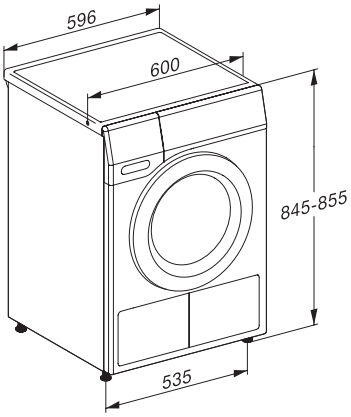

T1 drawing, slanted facia or straight facia, measures in mm

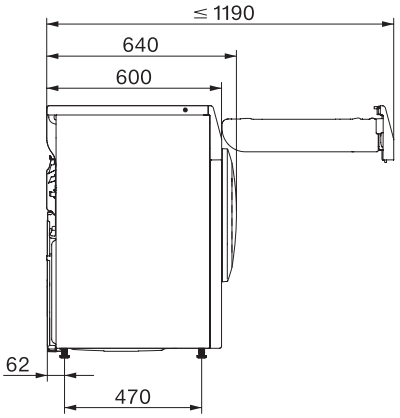

T1 drawing, slanted facia or straight facia, without porthole, measures in mm

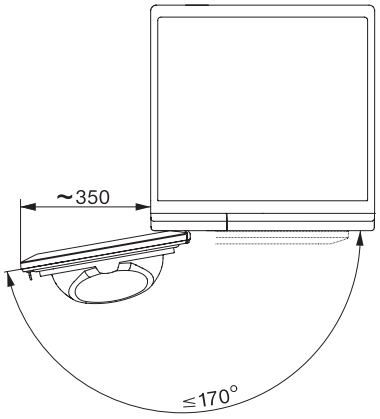

T1 drawing, slanted facia or straight facia, measures in mm