G 7200 SC
Prostostoječi pomivalni stroji
S predalom 3D MultiFlex za največje udobje

- Najboljši rezultati v manj kot eni uri – QuickPowerWash
- Vse popolnoma suho – sušenje AutoOpen
- Pomivalni stroj s sistemom sveže vode – od 6.0 l v programu Avtomatski
- Posebej lahkotno odpiranje in zapiranje vrat – ComfortClose
- Fleksibilna in varna namestitev – zasnova košar ComfortPlus

A↑G A

EAN: 4002516469148 / Številka materiala: 11884660 /
Številka starega materiala: 21720016A

Konstrukcija	
Prostostoječi pomivalni stroj	•
Pomivalni stroj širine 60 cm	•
Dizajn	
Barva upravljalne plošče	Briljantno bela
Izvedba upravljalne plošče	Ravna upravljalna plošča
Vrsta upravljanja	Tipka za izbiro programa
Prikazovalnik	Enovrstični prikazovalnik z jasnimi napisi
Barva prikazovalnika	Bela
MultiLingua	•
Udobje	
Pomoč pri zapiranju vrat	ComfortClose
Prikaz preostalega časa	•
Prednastavitev zagona do 24 ur	•
Kontrola delovanja	Prikazovalnik
Izbira jezika izpisov na prikazovalniku	•
Učinkovitost in trajnostnost	
Razred energijske učinkovitosti (A–G)	A
Poraba vode v programu Avtomatski v l od	6,0
Poraba vode v programu eco v l na izveden program (cikel)	8,4
Poraba električne energije v programu ECO v kWh	0,54
Poraba energije v programu eco v kWh na 100 izvedb programa (ciklov)	54
Poraba pri priključku na toplo vodo v programu ECO v kWh	0,29
Trajanje programa ECO v minutah	230
Razred emisije hrupa	B
Emisija hrupa v dB(A)	43
EcoFeedback	•
Tehnologija EcoPower	•
Preizkušena higiena	•
Priključek na toplo vodo	•
Polovično polnjenje	•
Kakovost rezultatov	
Pomivalni stroj s sistemom sveže vode	•
Sušenje AutoOpen	•
SensorDry	•
Sušenje Turbothermic s kroženjem zraka	•
BrilliantGlassCare	•
Programi pomivanja	
ECO	•
Avtomatski	•
Intenzivni 75 °C	•
PowerWash	•
Nežni	•
QuickPowerWash	•
Tihi 40 dB(A)	•
Čiščenje stroja	•
Dodatne možnosti pri pomivanju	
IntenseZone	•

G 7200 SC
Prostostoječi pomivalni stroji
S predalom 3D MultiFlex za največje udobje

EAN: 4002516469148 / Številka materiala: 11884660 /
Številka starega materiala: 21720016A

Ekspres	•
Posebej čisto	•
Posebej suho	•
Zasnova košar	
Namestitev jedilnega pribora	Predal 3D MultiFlex
Polička za skodelice FlexCare	1
Zasnova košar	ComfortPlus
Število pogrinjkov	14
Varnost	
Sistem Waterproof	•
Kontrolna lučka za sito	•
Zaščita pred posegi otrok	•
Tehnični podatki	
Širina niše minimalno v mm	600
Širina niše maksimalno v mm	600
Višina niše minimalno v mm	845
Višina niše maksimalno v mm	880
Globina niše v mm	600
Širina aparata v mm	598
Višina aparata v mm	845
Globina aparata v mm	600
Globina aparata pri odprtih vratih v cm	119,5
Neto teža v kg	56,0
Skupna priključna moč v kW	2,00
Napetost v V	230
Zaščita v A	10
Število faz	1
Električna frekvenca standard	50
Dolžina dovodne cevi v cm	1,50
Dolžina odtočne cevi v cm	1,50
Dolžina priključnega kabla v m	1,70
Razpoložljivi jeziki izpisov na prikazovalniku	
Razpoložljivi jeziki na prikazovalniku s funkcijo MultiLingua	deutsch, english (GB), hrvatski, română, slovenščina, srpski, ελληνικά
Priložena oprema	
1 x paket UltraTabs (20 kosov)	•
Kupon za en paket UltraTabs (20 kosov) ali tri pakete (po 60 kosov) po ugodni ceni	•

G 7200 SC
Prostostoječi pomivalni stroji
S predalom 3D MultiFlex za največje udobje

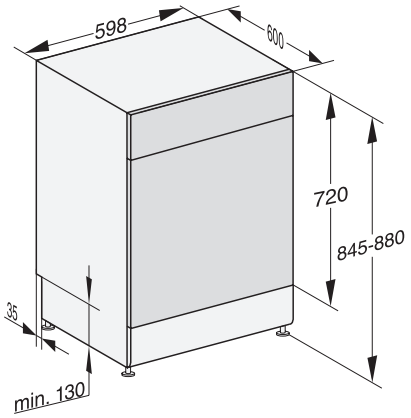

G7000, free standing dishwasher, 60cm (installation drawing)