K 7734 F
Vgradni hladilnik
z veliko notranjostjo, vzdržljivo LED-osvetlitvijo in zamrzovalnim predalom 4*

- Prostoren predal z nastavljivo vlažnostjo – DailyFresh
- Optimalna in vzdržljiva osvetlitev notranjosti z LED-lučkami
- Integriran zamrzovalni predal z oznako 4 zvezdic
- Enakomerna porazdelitev temperature v celem hladilniku – DynaCool
- Čiščenje polic v vratih v pomivalnem stroju – ComfortClean

A↑G F

EAN: 4002516378501 / Številka materiala: 11641440 / Številka starega materiala: 36773400EU1

Kategorija aparata	
Hladilnik	•
Izvedba	
Vgradni aparat	•
Vgradni aparat, integriran	•
Tečaj vrat	desno
Možnost zamenjave strani odpiranja vrat	•
Dizajn	
Osvetlitev hladilnega dela	LED
Udobna uporaba	
Povezava v omrežje s sistemom Miele@home	•
Sistem svežine	DailyFresh
ComfortClean	•
DynaCool	•
ComfortFrost	•
ComfortSize	•
Upravljanje	
Koncept upravljanja	SensorTouch
Možen izklop hladilnega dela	Ne
Neodvisno uravnavanje temperature za hladilni in zamrzovalni del	Ne
Pospešeno hlajenje	•
Število temperaturnih območij	2
Način Sabbat	•
Način za zabavo	•
Počitniški način	•
Hladilnik/hladilno območje	
Število polic	5
Držalo za steklenice iz kromirane kovine	•
Število predalov za svežino	2
Število nastavkov za konzerve na notranji strani vrat	3
Nastavek za steklenice na notranji strani vrat	2
Polica v vratih	5
Učinkovitost in trajnostnost	
Razred energijske učinkovitosti (A–G)	F
Poraba energije na leto v kWh	213,50
Poraba energije v 24 urah v kWh	0,58
Varnost	
Funkcija fiksiranja nastavitev	•
Zvočni alarm ob odprtih vratih	•
Optični alarm ob odprtih vratih	•
Tehnični podatki	
Širina niše min. v mm	560
Širina niše maks. v mm	570
Višina niše min. v mm	1772
Višina niše maks. v mm	1788
Globina niše v mm	550
Širina aparata v mm	559
Višina aparata v mm	1770
Globina aparata v mm	546

K 7734 F
Vgradni hladilnik
z veliko notranjostjo, vzdržljivo LED-osvetlitvijo in zamrzovalnim predalom 4*

EAN: 4002516378501 / Številka materiala: 11641440 /
Številka starega materiala: 36773400EU1

Teža v kg	57,9
Tehnika pritrjevanja	Fiksna vrata
Maks. teža sprednje stranice vrat za hladilni del v kg	26
Klimatski razred	SN-ST
Hladilni del v l	259
Zamrzovalni del z oznako 4 zvezdic v l	27
Skupna uporabna prostornina v l	286
Čas shranjevanja v primeru motenj v h	14
Zmogljivost zamrzovanja v kg/24 ur	2,00
Razred emisij akustičnega hrupa, ki se prenaša po zraku (A–D)	C
Emisije akustičnega hrupa, ki se prenaša po zraku, v dB(A) re1pW	37
Odjem električnega toka v miliamperih (mA)	1200
Napetost v V	220-240
Zaščita v A	10
Število faz	1
Frekvenca v Hz	50
Dolžina priključnega kabla v m	2,2
Zamenjava žarnice	Servisna služba
Priložena oprema	
Podstavek za jajca	•
Posoda za ledene kocke	•

K 7734 F
Vgradni hladilnik
z veliko notranjostjo, vzdržljivo LED-osvetlitvijo in zamrzovalnim predalom 4*

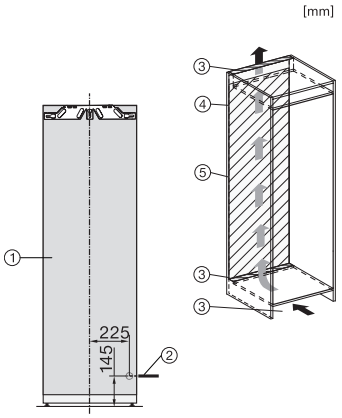

K7733E, K7763E, K7732E, K7734F, K7764E, K7743E, K7744E, K7773D, K7774D (footnote*) (installation drawings)

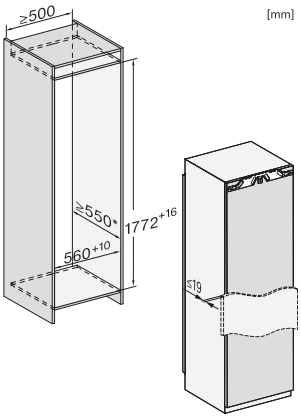

K7733E, K7763E, K7732D, K7732E, K7734F, K7764E, K7743E, K7744E, K7773D, K7774D, built-in (footnote*) (drawings)

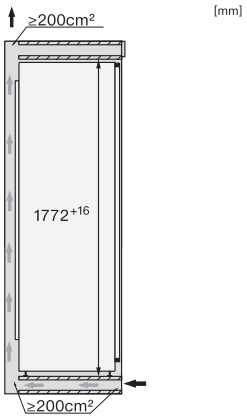

K7733E, K7763E, K7732E, K7734F, K7764E, K7743E, K7744E, K7773D, K7774D, side view (installation drawings)