H 7840 BM
Kompaktna pečica z mikrovalovi
v dizajnu za popolno kombiniranje, z avtom. programi in termometrom za živila

- Velik prikazovalnik s senzorjem približ. – M Touch + MotionReact
- Enostavno čiščenje – prevleka PerfectClean in struktura platna
- Enakomernejši in hitrejši rezultati – Quick & Gentle
- Aparat z možnostjo WLAN-povezave v omrežje – Miele@home
- S pritiskom tipke do cilja – hitra izbira MV in tipka za pokovko

EAN: 4002516133070 / Številka materiala: 11105960 /
Številka starega materiala: 22784046D

Izvedba in dizajn	
Vgradna pečica z mikrovalovi	•
Barva	Plemenito jeklo/CleanSteel
PureLine	•
Prednosti	
Quick & Gentle	•
Hitro segrevanje	•
Predhodno segrevanje	•
Termometer za živila	S kablom
Ohranjanje toplote	•
Funkcija Crisp	•
Načini delovanja	
Odtajevanje	•
Avtomatski programi	•
Avtomatski programi, specifični za posamezne države	•
Avtomatsko pečenje	•
Eko vroč zrak	•
Žar	•
Vroč zrak plus	•
Intenzivno pečenje	•
Pečenje pri nizki temperaturi	•
Mikrovalovi	•
Mikrovalovi z načinom Avtomatsko pečenje	•
Mikrovalovi z načinom Žar	•
Mikrovalovi z načinom Vroč zrak plus	•
Mikrovalovi z načinom Žar s kroženjem zraka	•
Zgornje/spodnje gretje	•
Spodnje gretje	•
Žar s kroženjem zraka	•
Posebne uporabe	•
Udobna uporaba	
Povezava v omrežje s sistemom Miele@home	•
Prikazovalnik	M Touch
Senzor približevanja MotionReact	•
MotionReact: vklop luči ob približevanju	•
MotionReact: vklop prikazovalnika ob približevanju	•
MotionReact: potrditev opozorilnega tona ob približevanju	•
MotionReact: prepoznavanje sprednjih stranic pohištva	•
SoftOpen	•
SoftClose	•
3 v 1	Pečica, Mikrovalovna pečica, Pečica + mikrovalovna pečica
MultiLingua	•
MyMiele	•
Funkcija Pomoč	•
Funkcija Pokovka	•
Polifonski zvočni signali	•
Prikaz ure	•
Sinhronizacija ure	•

H 7840 BM
Kompaktna pečica z mikrovalovi
v dizajnu za popolno kombiniranje, z avtom. programi in termometrom za živila

EAN: 4002516133070 / Številka materiala: 11105960 /
Številka starega materiala: 22784046D

Prikaz datuma	•
Nastavljiv zvočni signal	•
Nastavitev začetka časa priprave	•
Nastavitev konca časa priprave	•
Nastavitev trajanja priprave	•
Prikaz trenutne temperature	•
Prikaz nastavljene temperature	•
Zvočni signal, ko je dosežena nastavljena temperatura	•
Predlagana temperatura	•
Predlagana moč mikrovalov	•
Hitri zagon z mikrovalovi	•
Lastni programi	•
Program Sabbat	•
Individualne nastavitve	•
Učinkovitost in trajnostnost	
Avtomatska izraba preostale toplote	•
Poraba električne energije v stanju izključenosti v W	0,5
Poraba električne energije v stanju pripravljenosti v W	1,0
Poraba električne energije v omrežnem stanju pripravljenosti v W	2,0
Čas do avtomatskega preklopa v stanje pripravljenosti v min	20
Čas do avtomatskega preklopa v omrežno stanje pripravljenosti v min	20
Čas do avtomatskega preklopa v stanje izključenosti v min	20
Enostavno čiščenje	
Plemenito jeklo/površina CleanSteel	•
Notranjost pečice iz plemenitega jekla s strukturo platna in prevleko PerfectClean	•
Grelnik žara, ki ga je mogoče spustiti	•
Vrata pečice CleanGlass	•
Varnost	
Sistem ohlajanja aparata s hladno sprednjo stranjo	•
Varnostni izklop	•
Zapora vklopa	•
Zapora tipk	•
Tehnični podatki	
Volumen notranjosti v l	43
Število nivojev vstavljanja	3
Število nivojev v notranjosti pečice 1	3
Število nivojev v notranjosti pečice 2	3
Osvetlitev notranjosti pečice	1 LED-sijalka
Temperature v °C	30–250
Temperature min. v °C	30
Temperature maks. v °C	250
Elektronsko krmiljena moč mikrovalov	•
Stopnje moči mikrovalov v W	
Širina niše min. v mm	560
Širina niše maks. v mm	568
Višina niše min. v mm	450
Višina niše maks. v mm	452

H 7840 BM
Kompaktna pečica z mikrovalovi
v dizajnu za popolno kombiniranje, z avtom. programi in termometrom za živila

EAN: 4002516133070 / Številka materiala: 11105960 /
Številka starega materiala: 22784046D

Globina niše v mm	550
Širina aparata v mm	595
Višina aparata v mm	456
Globina aparata v mm	569
Teža v kg	38,0
Skupna priključna moč v kW	3,20
Napetost v V	220-240
Frekvenca v Hz	50
Zaščita v A	16
Število faz	1
Priključni kabel z omrežnim vtičem	•
Dolžina priključnega kabla v m	2,00
Zamenjava žarnice	Servisna služba
Priložena oprema	
Rešetka za peko in pečenje s prevleko PerfectClean	1
Termometer za živila s priključno vrvico	1
Stekleni pladenj	2
Razpoložljivi jeziki izpisov na prikazovalniku	
Razpoložljivi jeziki na prikazovalniku s funkcijo MultiLingua	bahasa malaysia, dansk, deutsch, english, español, français, hrvatski, italiano, magyar, nederlands, norsk, polski, português, русский, română, slovenčina, slovenščina, srpski, suomi, svenska, türkçe, українська, čeština, ελληνικά, ᎥᎥᎥᎥᎥᎥᎥ, ᎥᎥ, ᎥᎥᎥ, ᎥᎥᎥᎥ, ᎥᎥᎥ

H 7840 BM
Kompaktna pečica z mikrovalovi
v dizajnu za popolno kombiniranje, z avtom. programi in termometrom za živila

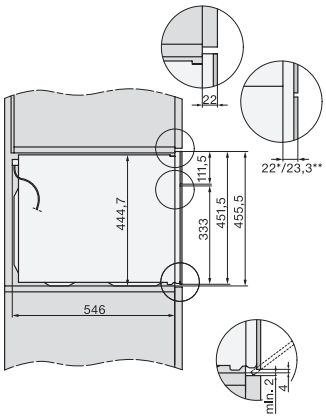

side view H7000 BM, installation drawings

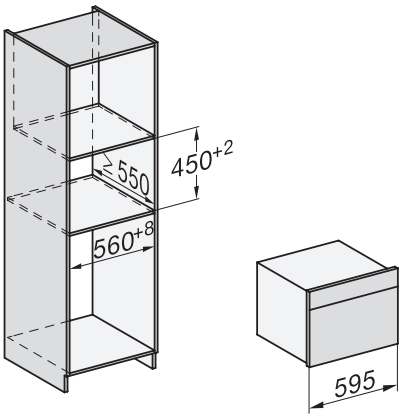

built-in H7000 BM, installation drawing

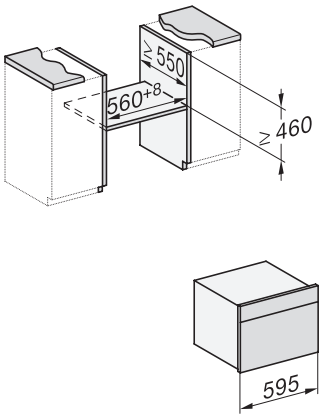

built-in H7000 BM build-under, installation drawings

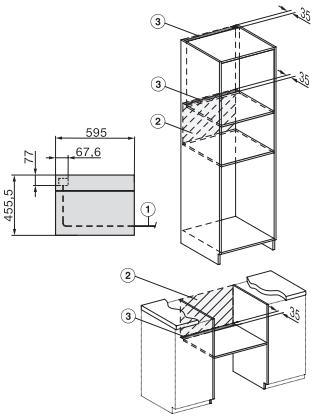

installation H7000 BM, installation drawing

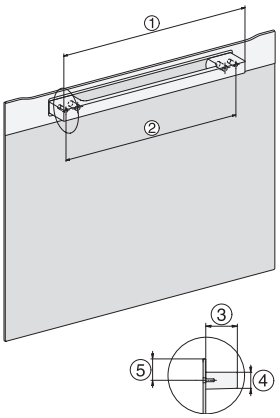

H7000 handle, installation drawing

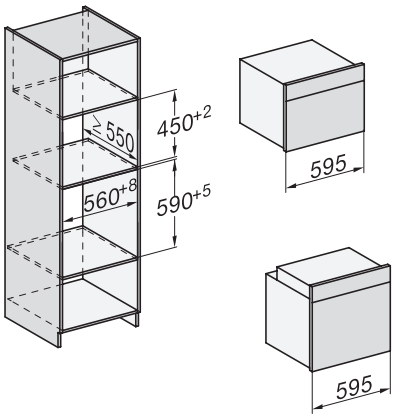

Installation H7000 BM XL, installation drawings

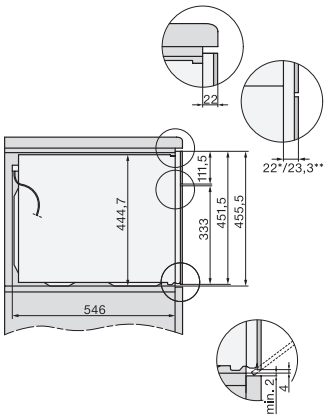

side view H7000 BM build-under, installation drawings

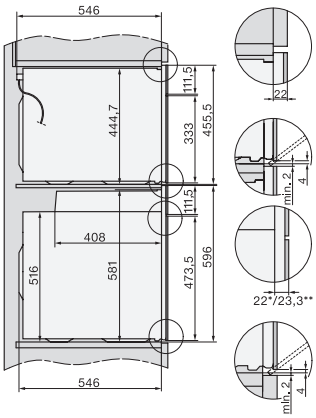

side view Kombi BM XL, installation drawings

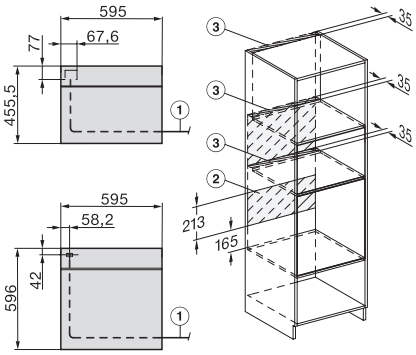

Installation Kombi BM XL, installation drawings