H 7464 BP
Vgradna pečica
v dizajnu za popolno kombiniranje, s termometrom za živila in LED-osvetlitvijo

- Velik prikazovalnik s senzorskim upravljanjem – DirectSensor
- Najpreprostejše čiščenje – piroliza in oprema PyroFit
- Posebej rahlo testo in zapečena skorjica – peka s paro
- Zanesljivo brez čezmerne toplotne obdelave živil – TasteControl
- Aparat z možnostjo WLAN-povezave v omrežje – Miele@home

A+++ – D A+

EAN: 4002516132837 / Številka materiala: 11105720 /
Številka starega materiala: 22746435D

Izvedba in dizajn	
Vgradna pečica	•
Barva	Grafitno siva
VitroLine	•
Prednosti	
TasteControl	•
Hitro segrevanje	•
Predhodno segrevanje	•
Termometer za živila	S kablom
Ohranjanje toplote	•
Funkcija Crisp	•
Načini delovanja	
Odtajevanje	•
Avtomatski programi	•
Avtomatski programi, specifični za posamezne države	•
Avtomatsko pečenje	•
Eko vroč zrak	•
Žar	•
Vroč zrak plus	•
Intenzivno pečenje	•
Peka s paro	•
Peka s paro z načinom Vroč zrak plus	•
Peka s paro z načinom Zgornje/spodnje gretje	•
Peka s paro z načinom Intenzivno pečenje	•
Peka s paro z načinom Avtomatsko pečenje	•
Zgornje/spodnje gretje	•
Spodnje gretje	•
Žar s kroženjem zraka	•
Udobna uporaba	
Povezava v omrežje s sistemom Miele@home	•
Prikazovalnik	DirectSensor
SoftOpen	•
SoftClose	•
MultiLingua	•
Časovno nastavljivi dodatki pare	•
Prikaz ure	•
Sinhronizacija ure	•
Prikaz datuma	•
Nastavljiv zvočni signal	•
Nastavitev začetka časa priprave	•
Nastavitev konca časa priprave	•
Nastavitev trajanja priprave	•
Prikaz trenutne temperature	•
Prikaz nastavljene temperature	•
Zvočni signal, ko je dosežena nastavljena temperatura	•
Predlagana temperatura	•
Lastni programi	•
Individualne nastavitve	•
Učinkovitost in trajnostnost	
Razred energijske učinkovitosti (A+++–D)	A+

H 7464 BP
Vgradna pečica
v dizajnu za popolno kombiniranje, s termometrom za živila in LED-osvetlitvijo

EAN: 4002516132837 / Številka materiala: 11105720 / Številka starega materiala: 22746435D

Avtomatska izraba preostale toplote	•
Poraba električne energije v stanju izključenosti v W	0,5
Poraba električne energije v stanju pripravljenosti v W	1,0
Poraba električne energije v omrežnem stanju pripravljenosti v W	2,0
Čas do avtomatskega preklopa v stanje pripravljenosti v min	20
Čas do avtomatskega preklopa v omrežno stanje pripravljenosti v min	20
Čas do avtomatskega preklopa v stanje izključenosti v min	20
Enostavno čiščenje	
Piroliza	•
Katalizator	•
Grelnik žara, ki ga je mogoče spustiti	•
Vrata pečice CleanGlass	•
Para/oskrba z vodo	
Sesalna cev za vsesavanje vode	•
Varnost	
Sistem ohlajanja aparata s hladno sprednjo stranjo	•
Varnostni izklop	•
Zapora vklopa	•
Zaklepanje vrat med pirolizo	•
Zapora tipk	•
Tehnični podatki	
Volumen notranjosti v l	76
Število nivojev vstavljanja	5
Število nivojev v notranjosti pečice 1	5
Število nivojev v notranjosti pečice 2	5
Oznake nivojev vstavljanja	•
Osvetlitev notranjosti pečice	1 LED-sijalka
Temperature v °C	30–300
Temperature min. v °C	30
Temperature maks. v °C	300
Širina niše min. v mm	560
Širina niše maks. v mm	568
Višina niše min. v mm	590
Višina niše maks. v mm	595
Globina niše v mm	550
Širina aparata v mm	595
Višina aparata v mm	596
Globina aparata v mm	568
Teža v kg	47,0
Skupna priključna moč v kW	3,60
Napetost v V	220-240
Frekvenca v Hz	50
Zaščita v A	16
Število faz	1
Priključni kabel z omrežnim vtičem	•
Dolžina priključnega kabla v m	1,50
Zamenjava žarnice	Servisna služba

H 7464 BP
Vgradna pečica
v dizajnu za popolno kombiniranje, s termometrom za živila in LED-osvetlitvijo

EAN: 4002516132837 / Številka materiala: 11105720 /
Številka starega materiala: 22746435D

Priložena oprema	
Plitvi pekač s prevleko PerfectClean HBB 71	1
Globoki pekač s prevleko PerfectClean HUBB 71	1
Rešetka za peko in pečenje PyroFit	1
Izvlečno vodilo FlexiClip PyroFit (par)	1
Termometer za živila s priključno vrvico	1
Odstranljiva stranska vodila s prevleko PyroFit (par)	1
Tablete za odstranjevanje vodnega kamna	2
Razpoložljivi jeziki izpisov na prikazovalniku	
Razpoložljivi jeziki na prikazovalniku s funkcijo MultiLingua	bahasa malaysia, dansk, deutsch, english, español, français, hrvatski, italiano, magyar, nederlands, norsk, polski, português, русский, română, slovenčina, slovenščina, srpski, suomi, svenska, türkçe, українська, čeština, ελληνικά, ᎥᎥᎥᎥᎥᎥᎥ, ᎥᎥ, ᎥᎥᎥ, ᎥᎥᎥᎥ, ᎥᎥᎥ

H 7464 BP
Vgradna pečica
v dizajnu za popolno kombiniranje, s termometrom za živila in LED-osvetlitvijo

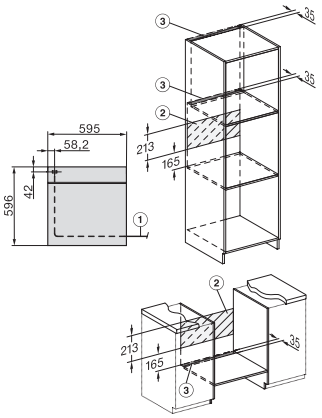

installation H7000 XL, installation drawing

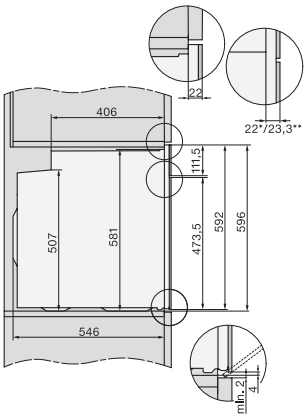

side view H7000 XL, installation drawings

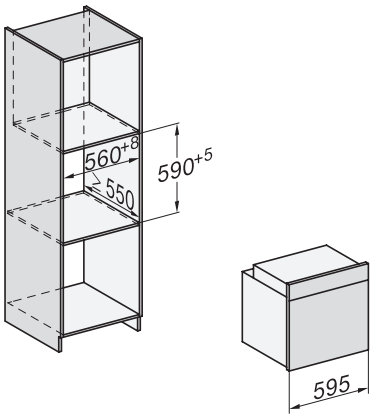

built-in H7000 XL, installation drawing

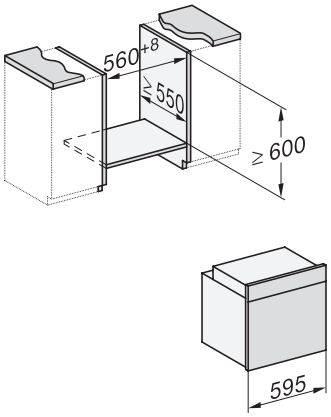

Installation H7000 XL underframe, installation drawings

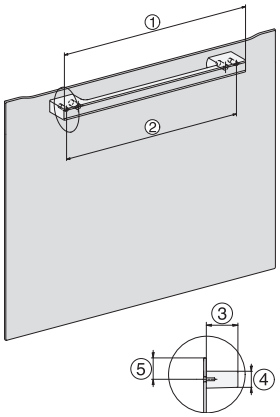
H2x6x-1B/BP/E/EP/I/IP, H2850BP, H7x6xB/BP/BPX, H2x6xB, installation drawings

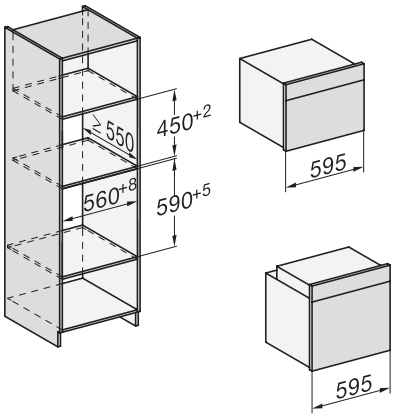

Installation H7000 BM XL, installation drawings

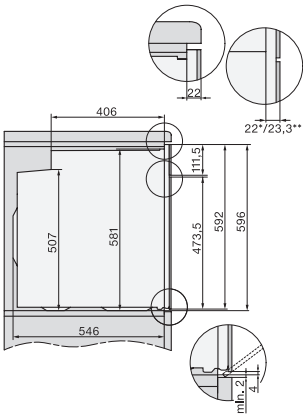

side view H7000 XL build-under, installation drawing

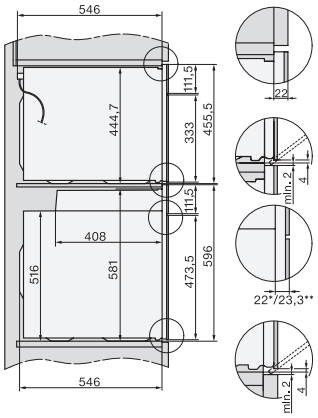

side view Kombi BM XL, installation drawings

H 7464 BP
Vgradna pečica
v dizajnu za popolno kombiniranje, s termometrom za živila in LED-osvetlitvijo

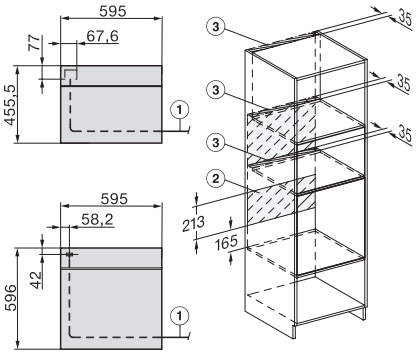

Installation Kombi BM XL, installation drawings