H 7440 BM
Kompaktna pečica z mikrovalovi
v dizajnu za popolno kombiniranje, z avtom. programi in kombiniranim delovanjem

- Velik prikazovalnik s senzorskim upravljanjem – DirectSensor
- Enostavno čiščenje – prevleka PerfectClean in struktura platna
- Enakomernejši in hitrejši rezultati – Quick & Gentle
- Aparat z možnostjo WLAN-povezave v omrežje – Miele@home
- S pritiskom tipke do cilja – hitra izbira MV in tipka za pokovko

EAN: 4002516132615 / Številka materiala: 11104330 /
Številka starega materiala: 22744026D

Izvedba in dizajn	
Vgradna pečica z mikrovalovi	•
Barva	Obsidian črna
VitroLine	•
Prednosti	
Quick & Gentle	•
Hitro segrevanje	•
Predhodno segrevanje	•
Ohranjanje toplote	•
Načini delovanja	
Odtajevanje	•
Avtomatski programi	•
Avtomatski programi, specifični za posamezne države	•
Avtomatsko pečenje	•
Eko vroč zrak	•
Žar	•
Vroč zrak plus	•
Mikrovalovi	•
Mikrovalovi z načinom Avtomatsko pečenje	•
Mikrovalovi z načinom Žar	•
Mikrovalovi z načinom Vroč zrak plus	•
Mikrovalovi z načinom Žar s kroženjem zraka	•
Žar s kroženjem zraka	•
Posebne uporabe	•
Udobna uporaba	
Povezava v omrežje s sistemom Miele@home	•
Prikazovalnik	DirectSensor
SoftOpen	•
SoftClose	•
3 v 1	Pečica, Mikrovalovna pečica, Pečica + mikrovalovna pečica
MultiLingua	•
Funkcija Pokovka	•
Prikaz ure	•
Sinhronizacija ure	•
Prikaz datuma	•
Nastavljiv zvočni signal	•
Nastavitev začetka časa priprave	•
Nastavitev konca časa priprave	•
Nastavitev trajanja priprave	•
Prikaz trenutne temperature	•
Prikaz nastavljene temperature	•
Zvočni signal, ko je dosežena nastavljena temperatura	•
Predlagana temperatura	•
Predlagana moč mikrovalov	•
Hitri zagon z mikrovalovi	•
Lastni programi	•
Individualne nastavitve	•

H 7440 BM
Kompaktna pečica z mikrovalovi
v dizajnu za popolno kombiniranje, z avtom. programi in kombiniranim delovanjem

EAN: 4002516132615 / Številka materiala: 11104330 /
Številka starega materiala: 22744026D

Učinkovitost in trajnostnost	
Avtomatska izraba preostale toplote	•
Poraba električne energije v stanju izključenosti v W	0,5
Poraba električne energije v stanju pripravljenosti v W	1,0
Poraba električne energije v omrežnem stanju pripravljenosti v W	2,0
Čas do avtomatskega preklopa v stanje pripravljenosti v min	20
Čas do avtomatskega preklopa v omrežno stanje pripravljenosti v min	20
Čas do avtomatskega preklopa v stanje izključenosti v min	20
Enostavno čiščenje	
Notranjost pečice iz plemenitega jekla s strukturo platna in prevleko PerfectClean	•
Grelnik žara, ki ga je mogoče spustiti	•
Vrata pečice CleanGlass	•
Varnost	
Sistem ohlajanja aparata s hladno sprednjo stranjo	•
Varnostni izklop	•
Zapora vklopa	•
Zapora tipk	•
Tehnični podatki	
Volumen notranjosti v l	43
Število nivojev vstavljanja	3
Število nivojev v notranjosti pečice 1	3
Število nivojev v notranjosti pečice 2	3
Osvetlitev notranjosti pečice	1 LED-sijalka
Temperature v °C	30–250
Temperature min. v °C	30
Temperature maks. v °C	250
Elektronsko krmiljena moč mikrovalov	•
Stopnje moči mikrovalov v W	
Širina niše min. v mm	560
Širina niše maks. v mm	568
Višina niše min. v mm	450
Višina niše maks. v mm	452
Globina niše v mm	550
Širina aparata v mm	595
Višina aparata v mm	456
Globina aparata v mm	562
Teža v kg	36,0
Skupna priključna moč v kW	2,70
Napetost v V	220-240
Frekvenca v Hz	50
Zaščita v A	16
Število faz	1
Priključni kabel z omrežnim vtičem	•
Dolžina priključnega kabla v m	2,00
Zamenjava žarnice	Servisna služba
Priložena oprema	
Rešetka za peko in pečenje s prevleko PerfectClean	1

H 7440 BM
Kompaktna pečica z mikrovalovi
v dizajnu za popolno kombiniranje, z avtom. programi in kombiniranim delovanjem

EAN: 4002516132615 / Številka materiala: 11104330 /
Številka starega materiala: 22744026D

Stekleni pladenj	1
Razpoložljivi jeziki izpisov na prikazovalniku	
Razpoložljivi jeziki na prikazovalniku s funkcijo MultiLingua	bahasa malaysia, dansk, deutsch, english, español, français, hrvatski, italiano, magyar, nederlands, norsk, polski, português, русский, română, slovenčina, slovenščina, srpski, suomi, svenska, türkçe, українська, čeština, ελληνικά, ||||||| , || , ||| , |||| , |||

H 7440 BM
Kompaktna pečica z mikrovalovi
v dizajnu za popolno kombiniranje, z avtom. programi in kombiniranim delovanjem

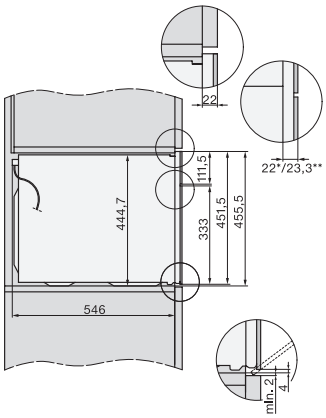

side view H7000 BM, installation drawings

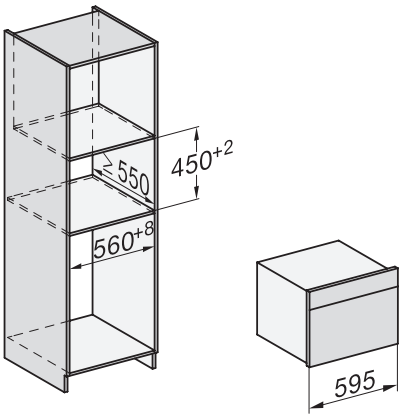

built-in H7000 BM, installation drawing

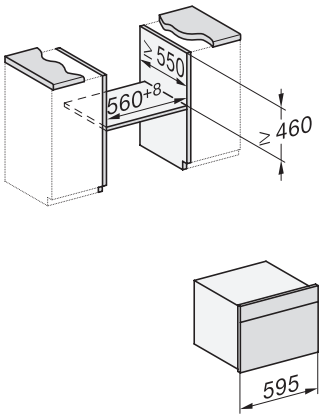

built-in H7000 BM build-under, installation drawings

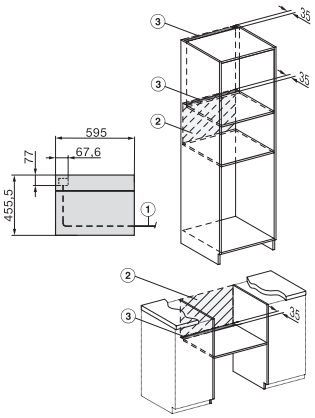

installation H7000 BM, installation drawing

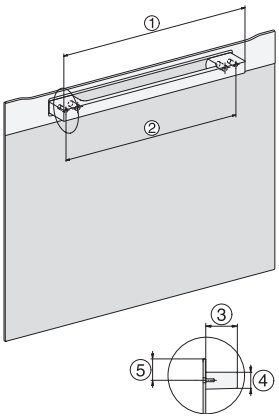

H7000 handle, installation drawing

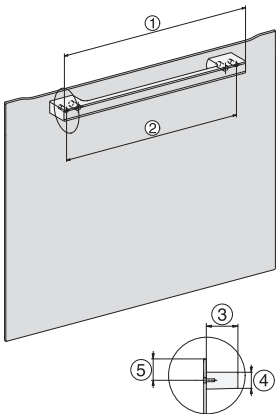

H7000 handle, glass, installation drawings

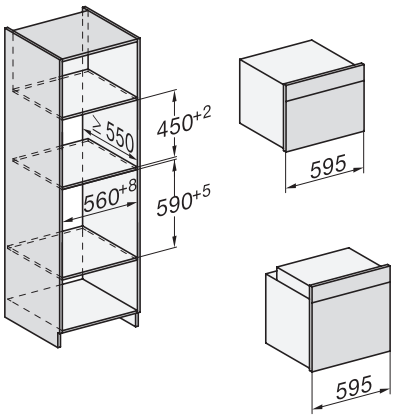

Installation H7000 BM XL, installation drawings

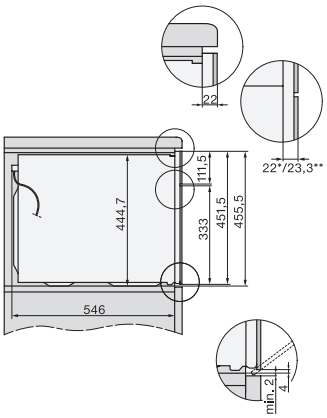

side view H7000 BM build-under, installation drawings

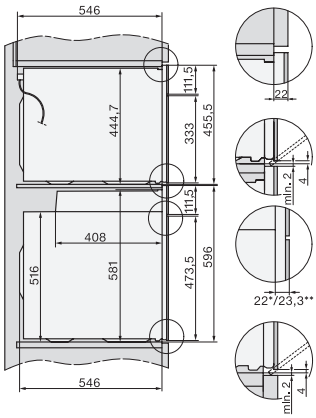

side view Kombi BM XL, installation drawings

H 7440 BM
Kompaktna pečica z mikrovalovi
v dizajnu za popolno kombiniranje, z avtom. programi in kombiniranim delovanjem

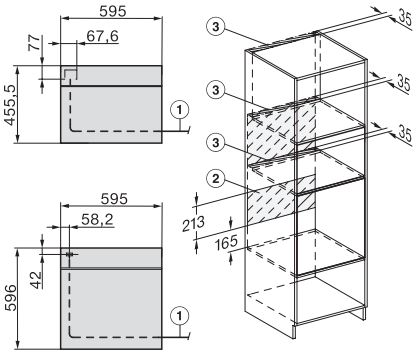

Installation Kombi BM XL, installation drawings