FNS 7470 D
Kalusteisiin sijoitettava pakastin
NoFrost-sulatus ja kuusi pakastelaatikkoa maksimoivat käyttömukavuuden.

- NoFrost: ruokiin ei kerry jäätä eikä pakastinta tarvitse sulattaa
- Optimaalinen ja huoltovapaa LED-valaistus
- SoftClose-mekanismi sulkee oven pehmeästi
- SuperFreeze: ruoka jäätyy nopeasti ja hellävaraisesti
- VarioRoom tuo joustoa pakastimen tilankäyttöön

A↑G D

EAN: 4002516379430 / Materiaalin numero: 11643210 /
Vanhan materiaalin numero: 37747000EU1

Laitekategoria	
Pakastin	•
Rakennetyyppi	
Kalusteisiin sijoitettava laite	•
Kalusteisiin integroitava laite	•
Oven kätisyys	Vasen
Oven avautumissuunta vaihdettavissa	•
Rinnakkain asennettava	•
Muotoilu	
Pakastintilan valaistus	LED-lamput
Käyttömukavuus	
Verkotus Miele@homella	•
NoFrost-automaattisulatus	•
VarioRoom	•
SoftClose	•
Ohjaus	
Toimintaperiaate	FreshTouch
Jääkaapissa ja pakastimessa erilliset lämpötilansäädöt	Ei
SuperFreeze	•
Lämpötila-alueiden määrä	1
Sapattitila	•
Party-tila	•
Pakastin/pakastinosa	
Pakastuslaatikoiden lukumäärä	6
Tehokkuus ja kestävyys	
Energiatehokkuusluokka (A–G)	D
Vuotuinen energiankulutus, kWh	173,17
Energiankulutus/24 h, kWh	0,47
Turvallisuus	
Lukitustoiminto	•
Ovihälytyksen merkkiääni	•
Lämpötilahälytyksen merkkiääni	•
Ovihälytyksen merkkivalo	•
Lämpötilahälytyksen merkkivalo	•
Sähkökatkoksen osoitin pakastimessa	•
Tekniset tiedot	
Sijoitusaukon minimileveys, mm	560
Sijoitusaukon maksimileveys, mm	570
Sijoitusaukon minimikorkeus, mm	1397
Sijoitusaukon maksimikorkeus, mm	1413
Sijoitusaukon syvyys, mm	550
Laitteen leveys, mm	559
Laitteen korkeus, mm	1395
Laitteen syvyys, mm	544
Paino, kg	51,2
Oven saranointi	Ovi-oveen-kiinnitys
Jääkaapin kalusteoven maksimipaino, kg	21
Pakastimen kalusteoven maksimipaino, kg	21
Ilmastoluokka	SN-T
4* pakastinosan tilavuus, l	156

FNS 7470 D
Kalusteisiin sijoitettava pakastin
NoFrost-sulatus ja kuusi pakastelaatikkoa maksimoivat käyttömukavuuden.

EAN: 4002516379430 / Materiaalin numero: 11643210 /
Vanhan materiaalin numero: 37747000EU1

Pakasteiden lämmönnousuaika, h	10
Pakastuskyky, kg/24 h	10,00
Äänitasoluokka (A–D)	B
Äänitaso dB(A) re 1 pW	34
Virrankulutus, mA	1300
Jännite, V	220-240
Sulakekoko, A	10
Vaiheiden määrä	1
Taajuus, Hz	50-60
Liitäntäjohdon pituus, m	2,2
Lamppujen vaihto	Asiakaspalvelu
Vakiovarusteet	
Jääpala-astia	•

FNS 7470 D
Kalusteisiin sijoitettava pakastin
NoFrost-sulatus ja kuusi pakastelaatikkoa maksimoivat käyttömukavuuden.

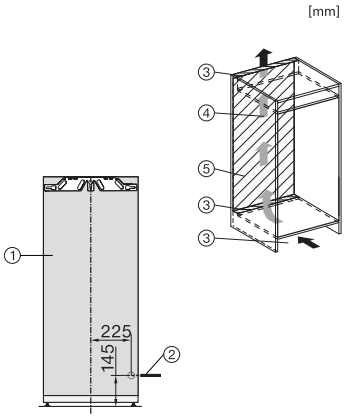

K7433E, K7434E, K7464E, K7443D, K7444D, K7473D, K7474D, FNS74470D, installation (footnote*) (installation drawings)

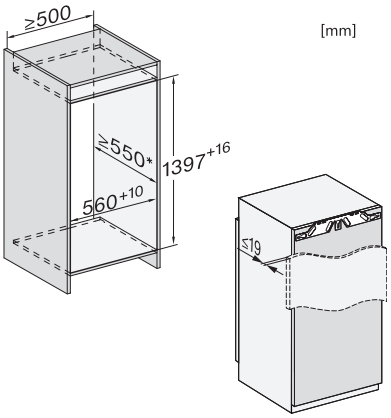

K7433E, K7434E, K7464E, K7443D, K7444D, K7473D, K7474D, FNS7470D, built-in (footnote*) (installation drawings)

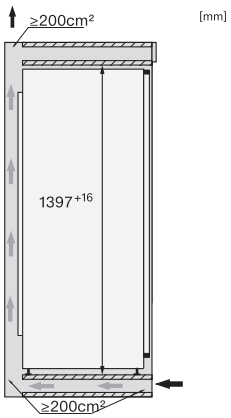

K7477B, K7438C, K7433E, K7434E, K7464E, K7443D, K7444D, K7473D, K7474D, FNS7470D, side view (installation drawings)