Miele

Kasutusjuhend
Soojuspumbaga kuivati

Lugege kasutusjuhend **kindlasti** enne seadme paigaldamist - installeerimist - kasutusele võtmist läbi. Sellega kaitsete ennast ja väldite oma seadme kahjustamist.

et-EE

M.-Nr. 13 104 900

Sisukord

Ohutusjuhised ja hoiatused **4**

Jätkusuutlikkus ja keskkonnakaitse **12**
Ebemete või tarvikute utiliseerimine 12
Energia ja aja optimaalne kasutus ... 12
Kondensaadi taaskasutus 13
Energiasäästlik soojuspumba tehnoloogia 13

Tutvumine **14**
Teie kuivati 14
Juhtpaneel 15
Juhtpaneel 15
Sümbolid juhtpaneelil 16
Kasutuspõhimõte 16
Võrku ühendamine 16
Trumli valgusti 17
QuickPowerDry 17
PerfectDry 17
SteamCare 17
Wash2Dry 17
FragranceDos 18
Kondensaadimahuti 18
Juurdeostetavad tarvikud 18

Paigaldamine **19**
Tagantvaade 19
Kuivati transportimine 19
Lisatingimused paigalduseks 20
Väline kondensaadiühendus 21
Elektriühendus 24
Kuivati loodimine 25
Tehnilised andmed 26
Vastavusdeklaratsioon 26

Kasutuselevõtmine **27**
Võrku ühendamise eeltingimused .. 27
Kasutuselevõtt 27

Kasutamine **28**
Kasutamise järjekord 28
Kuivatil 28
Rakenduse kaudu 28
Pesu ettevalmistamine 28
Pesuga täitmine 28
Programmi valimine 29
Programmiparameetrite seadmine .. 30
Programmi käivitamine 30
Programmi lõpp 30
Eripärad rakenduse kaudu juhtimisel 31
Pesu lisamine (AddLoad) 31
Viitkäivitus 31
Programmi muudatused pärast programmi käivitamist 32
Kondensaadimahuti kasutamine 32
Lõhnasüsteemi FragranceDos kasutamine 33

Programmid **37**
Programmide ülevaade 37
AddProgramme 45
Lisafunktsioonid 46
Kuluandmed 47

Hea teada **48**
Nõuanded 48
Kuivati säästmine 49
Pesu säästmine 49
Hooldussümbolid hooldusetiketil 49

Seadistuste kohandamine **51**
Seadistuste avamine, kohandamine ja lõpetamine 52
Üldine 52
Tarkvaravärskendus 52
Keel ⚑ 52
Kuupäev ja kellaaeg 52
Helid 53
Kasutuslukk 53
Tehaseseadistused 53
Võrku ühendamine 53
WiFi 53
Ühendus 53
Kaugjuhtimine 53

Seadme funktsioon 54
Programmiteave 54
Memory 54
Kortsumiskaitse 54
Kuivusastmed 54
Õhukanalid 54
Jahutustemperatuur 54
Teeninduse pääsup 54
Teave 54
Tarbimine 54
Tarkvara 54
Töötunnid 54
Kommunikatsioonimooduli autoriõigused ja litsentsid 54

Puhastamine ja hooldus 56
Korpuse, trumli ja paneeli puhastamine 56
Ebemefiltrite puhastamine 56
Jääkniiskuse anduri puhastamine 58
Soklifiltri puhastamine 58
Kondensaadimahuti kummitihendi puhastamine 62

Probleemide kõrvaldamine 63
Ekraani veateated pärast programmi katkestust 63
Teave ekraanil 65
Kuivatusprogramm kestab kaua 65
Halb kuivatustulemus 66
Müra ja lõhnad 67
Muud probleemid 68
Kulumisjäljed soklifiltril 71
Soklifiltri regenereerimine 72
Kondensaadi äravoolu puhastamine 73
Soojusvaheti kontrollimine 73
Ebemefiltri märjalt puhastamine 73
Kondensaadimahutis ebemefiltri puhastamine 75
SteamCare'i düüsi vahetamine 77

Klienditeenindus 78
Kontakt tõrgete korral 78
Andmebaas EPREL 78
Garantii 78

Ohutusjuhised ja hoiatused

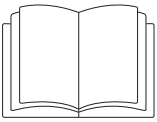

Lugege see kasutusjuhend kindlasti läbi.

See kuivati sisaldab tule- ja plahvatusohtlikku külmaainet.

See kuivati vastab ohutusnõuetele. Vale kasutamine võib vigastada inimesi ja põhjustada materiaalset kahju.

Lugege kasutusjuhend enne kuivati kasutuselevõttu hoolikalt läbi. See sisaldab olulisi juhiseid paigaldamiseks, ohutuks kasutamiseks ja hoolduseks. Sellega kaitsete ennast ja väldite kuivati kahjustamist.

Kooskõlas standardiga IEC 60335-1 juhib Miele tähelepanu sellele, et kuivati paigaldamist käsitlev peatükk ning ohutusjuhised ja hoiatused tuleb läbi lugeda ja neid järgida.

Miele ei vastuta nende juhiste eiramise tõttu tekkinud kahju eest.

Hoidke kasutusjuhend alles ja andke see võimalikule uuele omanikule edasi.

Otstarbekohane kasutamine

▶ See kuivati on ette nähtud kasutamiseks majapidamises ja sellesarnastes paigaldustingimustes.

▶ Kuivati ei ole ette nähtud kasutamiseks välistingimustes.

▶ See kuivati on mõeldud kasutamiseks kuni 4000 m kõrgusel üle merepinna.

▶ Kasutage kuivatit eranditult kodumajapidamise raames ning vees pestavate ja tootja poolt hooldusetiketil kuivatikõlblikuks märgitud tekstiilide kuivatamiseks.

Igasugune muu kasutusotstarve on keelatud. Miele ei vastuta kahjude eest, mis on tingitud ebaõigest kasutamisest või valest kasutusotstarbest.

▶ Isikud, kes oma füüsilise, meelelise või vaimse seisundi või oma kogenematuse või teadmatuse tõttu ei ole võimelised kuivatit ohutult kasutama, ei tohi seda ilma vastutava isiku järelevalve või juhendamiseta teha.

Lapsed ja majapidamine

▶ Nooremad kui kaheksa-aastased lapsed tohivad kuivatit kasutada vaid pideva järelevalve all.

▶ Lapsed alates kaheksandast eluaastast tohivad kuivatit kasutada järelevalveta vaid juhul, kui neile on kuivati kasutamine nii selgeks õpetatud, et nad saavad sellega ohutult hakkama. Lapsed peavad oskama märgata ja mõista valest kasutamisest tulenevaid ohte.

▶ Lapsed ei tohi kuivatit järelevalveta puhastada ega hooldada.

▶ Jälgige lapsi, kes viibivad kuivati läheduses. Ärge mitte kunagi lubage lastel kuivatiga mängida.

Tehniline ohutus

▶ Järgige peatükis “Paigaldamine” olevaid juhiseid.

▶ Kontrollige enne paigaldamist, ega kuivatil pole nähtavaid kahjustusi.
Ärge paigaldage kahjustunud kuivatit ning ärge võtke seda mingil juhul kasutusse.

▶ Enne kuivati paigaldamist võrrelge tingimata tüübisildil toodud andmeid kaitsme, pinge ja sageduse kohta oma elektrivõrgu vastavate andmetega. Kahtluse korral küsige teavet elektrikult.

▶ Võimalik on ajutine või pidev kasutamine autonoomse või võrguga mittesünkroonse energiavarustussüsteemiga (nt minivõrgud, varusüsteemid). Kasutamise eeltingimus on, et energiavarustussüsteem vastab standardi EN 50160 või võrreldava standardi nõuetele. Elektrisüsteemi ja selles Miele seadmes ette nähtud kaitsemeetmete funktsioon ja tööviis peavad ka minivõrgus või võrguga mittesünkroonse kasutamise korral olema tagatud või need tuleb paigaldises asendada võrreldavate meetmetega. Seda kirjeldatakse näiteks VDE-AR-E 2510-2 ajakohases väljaandes.

▶ Selle kuivati elektriohutus on tagatud vaid sellisel juhul, kui seade on ühendatud eeskirjadele vastava kaitsemaandusega kontakti. On väga oluline kontrollida selle ohutuseelduse täitmist. Kahtluse korral paluge kvalifitseeritud elektrikul maja elektrivõrk üle vaadata. Miele ei vastuta kahjude eest, mis tekivad puuduva või mittetoimiva kaitsemaanduse tõttu.

▶ Remondi- või puhastus- ja hooldustööde ajal on kuivati vaid siis elektrivõrgust lahutatud, kui:

- toitejuhe on elektrivõrgust eraldatud,
- maja elektrisüsteemi kaitse on välja lülitatud või
- maja elektrisüsteemi keeratavad kaitsmed on täiesti välja keeratud.

▶ Turvakaalutlustel ärge kasutage pikendusjuhtmeid, harupesi või muud sarnast (tuleoht ülekuumenemise tõttu).

▶ Soovitame defektsed detailid asendada originaalvaruosadega. Originaalvaruosade nõuetekohasel paigaldamisel tagab Miele täieliku vastavuse ohutusnõuetele ning garantii nõudeõiguse säilimise.

▶ Juurdepääs pistikupesale peab alati olema võimalik, et kuivatit saaks vajaduse korral elektrivõrgust lahutada.

▶ Asjatundmatu parandamine võib kasutajale kaasa tuua ettearvamatuid ohte, mille eest tootja ei vastuta. Hooldus- ja parandustöid tohib teha ainult kvalifitseeritud spetsialist või Miele klienditeenindus.

▶ Garantii kaotab kehtivuse, kui kuivatit ei paranda kvalifitseeritud spetsialist või Miele klienditeenindus.

▶ Kui toitejuhe on kahjustunud, tuleb see lasta kvalifitseeritud spetsialistil välja vahetada, et vältida ohte kasutajale.

▶ Seda kuivatit ei tohi kasutada mittestatsionaarsetes paigalduskohtades (nt laevad).

▶ Ärge modifitseerige kuivatit, kui selleks ei ole Miele selgesõnalist luba.

▶ Erinõuete tõttu, mis on seotud näiteks temperatuuri, niiskuse, keemilise vastupidavuse, kulumiskindluse ja vibratsiooniga, on see kuivati varustatud erilambiga. Erilampi tohib kasutada ainult ettenähtud otstarbel. See ei sobi ruumi valgustamiseks. Selle tohib välja vahetada ainult kvalifitseeritud spetsialist või Miele klienditeenindus.

▶ Soojuspump võib saada kahjustada. Pärast kuivati paigaldamist võite kuivati sisse lülitada. Oodake üks tund, enne kui käivitate kuivatusprogrammi.

⚠ Kuivati kahjustustest tingitud tule- ja plahvatusoht.

Külmaaine R290 (propaan) on tule- ja plahvatusohtlik gaas, kui see kahjustuse korral eraldub.

Jälgige, et kuivati ei saaks kahjustada. Ärge modifitseerige kuivatit.

▶ Kui kuivati on kahjustunud, toimige järgmiselt:

- Vältige lahtist tuld ja süttimisallikaid.
- Lahutage kuivati elektrivõrgust.
- Õhutage kuivati paigaldusruum.
- Teavitage Miele klienditeenindust.

▶ Talitlustõrked liiga kõrge temperatuuri tõttu. Kuivati alumise ääre ja põranda vahelist õhuava ei tohi vähendada, näiteks sokliliistude, paksude vaipade ja muude sarnaste toodetega. Vastasel juhul ei ole tagatud piisav õhu juurdepääs.

▶ Kuivatiukse liikumisalale ei tohi paigaldada ühtki suletavat ust, lükandust ega vastassuunda avanevat ust.

Otstarbekohane kasutamine

▶ Maksimaalne täitekogus on 9 kg (kuiv pesu).
Üksikute programmide osaliselt väiksemad täitekogused leiate peatükist “Programmid”.

▶ Tuleoht ilma loata elektripaigalduse tõttu.
Seda kuivatit ei tohi kasutada juhitava pistikupesaga. Nende hulka kuuluvad nt taimerid või tippkoormusel välja lülituvad elektriseadmed. Kui kuivatusprogramm katkestatakse enne jahutusfaasi lõppemist, tekib pesu isesüttimise oht.

▶ **Hoiatus**: Ärge kunagi lülitage kuivatit enne programmi lõppu välja. Või siis ainult sellisel juhul, kui võtate pesu kohe kuivatist välja ja jahutate selle kiiresti.

▶ Pesuloputusvahendeid tuleb kasutada vastavalt loputusvahendi juhendile.

▶ Eemaldage taskutest kõik esemed (nt tulemasinad, tikud).

▶ Ebemefiltreid peab iga kord pärast kuivatamist puhastama!

▶ Kuivatil võib ummistuste tõttu tekkida varaline kahju. Ebemefiltreid ja soklifiltrit peab puhastamisel kontrollima. Defekti või kulumise korral peab ebemefiltrid või soklifiltri välja vahetama.
Seda kuivatit tohib käitada üksnes paigaldatud ja töökorras ebeme- ja soklifiltritega.

▶ Märjad ebeme- ja soklifiltrid võivad põhjustada kuivati talitlushäireid. Ebemefiltreid või soklifiltrit ei tohi pärast puhastamist paigaldada tilkuvana.

▶ Tuleoht tekstiilide puhul, mida ei ole piisavalt pestud või puhastatud või millel on kinnijäänud jäägid. Seepärast ei tohi kuivatis kuivatada tekstiile ja tooteid, millel on järgmised omadused:

- pesemata, puhastamata;
- ebapiisavalt puhastatud ning kaetud õli, rasva või muude jääkidega. Eriti ettevaatlik peab olema nt köögi- ja kosmeetikatekstiilide puhul, millel on õli-, rasva- või kreemijäägid. Ebapiisavalt puhastatud tekstiilide puhul on tuleoht seoses pesu isesüttimisega, isegi pärast kuivatamist ja väljaspool kuivatit;
- määrdunud tuleohtlike puhastusvahenditega või atsetooni, alkoholi, bensiini, petrooleumi, kerosiini, plekieemaldi, tärpentini, vaha, vahaeemaldi või üldiselt kemikaalijääkidega. Eriti ettevaatlik tuleb olla nt moppide, kuivatus- ja pühkimislappidega;
- nt juuksegeeli, juukselaki või küünelakieemaldi plekid või jäägid.

⚠ Tuleoht jääkidega tekstiilide kuivatamisel.

Kuivatamisel on tuleoht.

Peske plekkide ja jääkidega tekstiile eriti põhjalikult.

Peske tekstiile kõrgel temperatuuril ja lisakoguse pesuvahendiga.

Kahtluste korral peske tekstiile mitu korda.

▶ Tekstiilide tuleoht materjali omaduste või keemilise puhastamise tõttu. Seepärast ei tohi allpool loetletud tekstiile ja tooteid kuivatis kuivatada.

- Tekstiilid, mis sisaldavad peamiselt vahtkummit, kummit või kummisarnaseid detaile. Need on näiteks lateksvahtkummist tooted, dušimütsid, veekindlad tekstiilid, kummeeritud tooted ja rõivaesemed, vahtkummitäidisega padjad.
- Tekstiilid, mille täidis on kahjustunud (nt padjad või joped). Väljakukkunud täidis võib põhjustada põlengu.
- Tööstuslike kemikaalidega puhastatud tekstiilid, nt keemilises puhastuses.

▶ Kõrgest temperatuurist või kuivatuskestuse pikendamisest põhjustatud kahjud. See kuivati toodab soojuspumbaga töötamise tõttu oma korpuses väga palju soojust. Seda soojust peab saama hästi ära juhtida.

- Tagage pidev ruumiõhutus kogu kuivatusprotsessi ajal.
- Tagage õhupilu põranda ja kuivati alumise külje vahel, mida ei tohi esemetega kinni katta ega väiksemaks muuta.

▶ Elektrilöögist tulenev vigastusoht ja võimalik kuivati defekt. Selleks, et vesi ei saaks sisse tungida, ei tohi kuivatit veega üle pritsida.

▶ Vigastusoht kuivati ümbermineku korral. Seepärast ärge toetuge ega vajutage kuivati uksele.

▶ Kuumutamisfaasile järgneb paljudes programmides jahutusfaas, et kindlustada riideesemete jäämine temperatuurile, mis neid ei kahjustaks (nt pesu isesüttimise vältimine). Alles seejärel on programm lõppenud.
Võtke pesu alati kohe ja täielikult pärast programmi lõppu kuivatist välja.

▶ Sulgege uks pärast igat kuivatuskorda. Nii väldite:

- laste kuivatisse ronimist ja sinna asjade peitmist;
- väikeloomade kuivatisse ronimist.

▶ Ärge paigaldage kuivatit ruumidesse, kus temperatuur võib langeda alla nulli. Kuivati tööd mõjutavad ka külmumistemperatuuri lähedal olevad temperatuurid. Külmunud kondensatsioonivesi pumbas ja tühjendusvoolikus võib tekitada kahjustusi.
Lubatud toatemperatuur võib olla vahemikus 2 °C kuni 35 °C.

▶ Varaline kahju võib tekkida, kui kondensaat voolab välja. Kui juhite kondensaadi väliselt ära, siis kindlustage tühjendusvoolik paigalt libisemise vastu, kui riputate selle nt kraanikaussi.

▶ Kuivati kondensaadi organismi sattumisel on võimalikud tervist kahjustavad tagajärjed inimestele ja loomadele. Kondensaat ei ole joogivesi. Samuti ei tohi kondensaati kasutada taimede kastmiseks ega ka loodusesse valada.

▶ Ummistuste põhjustatud kahjud. Paigaldusruumi mustuseosakesed võivad koos sisseimetava jahutusõhuga soojusvaheti ummistada ning põhjustada kuivatil tõrke. Hoidke kuivati paigaldusruum alati tolmu-, ebeme- ja mustuseosakeste vaba.

Lõhnapudeli kasutamine (juurdeostetav tarvik)

▶ Vigastusoht kokkupuutel lõhnaainega. Väljavoolanud lõhnaainega kokkupuutel peate rakendama järgnevalt loetletud meetmeid.

- Peske **nahk** põhjalikult puhta vee ja seebiga.
- Pärast allaneelamist loputage **suud** põhjalikult puhta veega.
- Loputage **silmi** vähemalt 15 minutit puhta veega.

⚠ Vigastusoht kokkupuutel lõhnaainega.

Tagajärjeks võib olla silmade ärritus või vigastus või esineda võivad mürgistusnähud.

Pärast kokkupuudet silmadega või allaneelamist pöörduge tingimata arsti poole.

▶ Kasutada tohib ainult Miele lõhnapudelit.

▶ Hoidke lõhnapudelit ainult müügipakendis, seepärast ärge visake pakendit ära.

▶ Varaline kahju väljavoolava lõhnaaine tõttu. Ärge pange lõhnapudelit pikali asendisse. Hoidke paigaldatud lõhnapudeliga ebemefiltrit otse ja ärge kallutage.

▶ Varaline kahju väljavoolanud lõhnaaine tõttu. Pühkige väljavoolanud lõhnaaine kohe imava lapiga kokku:

- põrandalt;
- kuivatilt;
- kuivati osadelt (nt ebemefiltrilt).

▶ Vahetage kohe rõivad, mis puutuvad kokku välja voolanud lõhnaainega. Puhastage rõivaid või lappe põhjalikult rohke vee ja pesuvahendiga.

▶ Tulekahjuoht ja varaline kahju nende juhiste eiramisel:

- Ärge mitte kunagi lisage lõhnaainet lõhnapudelisse.
- Ärge mitte kunagi kasutage defektset lõhnapudelit.

▶ Visake tühi lõhnapudel olmeprügi hulka ja ärge kasutage seda mitte mingil juhul muul viisil.

▶ Arvestage ka lõhnapudelile lisatud infoga.

Tarvikud ja varuosad

▶ Soovitame kasutada Miele originaaltarvikuid. Kui paigaldate seadmele muid tarvikuid, võite kaotada õiguse garantiile, tootmisgarantiile ja / või tootevastutusele.

▶ Miele kuivateid ja Miele pesumasinaid saab üksteise peale paigaldada. Selleks on vajalik juurdeostetav tarvik Miele pesumasina ja kuivati ühenduskomplekt. Tuleb jälgida, et pesumasina ja kuivati ühenduskomplekt sobiks Miele kuivati ja Miele pesumasinaga.

▶ Jälgige, et juurdeostetava tarvikuna saadaolev Miele sokkel sobiks kuivatiga.

▶ Miele originaalvaruosi saab tellida vähemalt 10 aastat ja kuni 15 aastat pärast teie kuivati sarja tootmise lõppu.

⚠ Miele ei vastuta kahjude eest, mis on tekkinud ohutusjuhiste ja hoiatuste eiramise tõttu.

Pakendi suunamine jäätmekäitlusesse

Pakend on ette nähtud käitlemiseks ja kaitseb seadet transpordikahjustuste eest.

Pakendi tagastamine materjaliringlusse säästab toorainet. Kasutage väärtuslike materjalide liigiti kogumise punkte ja tagastusvõimalusi. Transpordipakendid võtab tagasi Miele edasimüüja.

Vana seadme utiliseerimine

Elektri- ja elektroonikaseadmed sisaldavad mitmesuguseid väärtuslikke materjale. Samuti sisaldavad need teatud aineid, segusid ja detaile, mis olid vajalikud seadme toimimiseks ja ohutuse tagamiseks. Olmeprügi hulgas ja vale käitlemise korral võivad need kahjustada inimese tervist ja keskkonda. Seetõttu ärge visake oma vana seadet olmeprügi hulka.

Jälgige, et teie kuivati torustik ja soojusvaheti ei saaks enne sobivasse keskkonnasäästlikku jäätmekäitluspunkti viimist kahjustada.
Nii on tagatud, et kuivatis sisalduv külmaaine ja kompressoris asuv õli ei saa keskkonda eralduda.

Selle asemel kasutage elektri- ja elektroonikaseadmete tasuta äraandmiseks ja taaskasutusse suunamiseks ametlikke kogumis- ja tagastuspunkte kohaliku omavalitsuse, edasimüüja või Miele juures. Võimalike isikuandmete kustutamise eest äravisatavast seadmest vastutate seaduse järgi teie. Seaduse järgi olete kohustatud eemaldama patareid ja akud, mis ei ole seadmesse püsivalt integreeritud, samuti lambid, mida saab ilma lõhkumata eemaldada, ilma neid lõhkumata. Viige need sobivasse kogumiskohta, kus need saab tasuta ära anda. Hoolitsege selle eest, et vana seade oleks kuni äraviimiseni laste eest kaitstud.

Ebemete või tarvikute utiliseerimine

Hõõrdumise tõttu vabanevad sünteetiliste kiududega rõivastest keskkonnakahjulikud mikroplastide osakesed, mis jäävad pärast pesemist pesule. Seepärast visake ebemefiltritesse kogunenud ebemed olmeprügi kogumiseks ette nähtud prügikasti. Heitveesüsteemis mikroplastide levitamise vältimiseks ei tohi ebemed äravoolu sattuda.
Kasutuskõlbmatud tarvikud, nt tühi lõhnapudel või defektne soklifilter, utiliseerige samuti olmeprügina.

Energia ja aja optimaalne kasutus

Tsentrifuugige pesu pesumasinas põhjalikult. Elektri tarbimine ja programmi kestus on siis kuivatamisel väiksem, sest pesu kuivatatakse lühemat aega. Pesu tugevamini tsentrifuugimiseks valige pesemisel maksimaalne tsentrifuugimiskiirus.

Võimaluse korral kuivatage programmi jaoks soovitatud maksimaalne täitekogus. Täis trummel on tänu pesu kogusele energiasäästlikum, sest te ei pea käivitama teist kuivatusprogrammi.

Kuivatage ühesuguseid või sarnase materjalipaksusega tekstiile koos. Sõlmes pesu tuleb enne kuivatamist lahti harutada, et kõik kuivaks ühtlaselt ja poleks vaja teist kuivatusprogrammi.

Puhastage ebemefiltrid pärast iga kuivatuskorda. Puhastage soklifilter, kui kuivati seda nõuab. Puhtad ebemefiltrid lühendavad programmi tööaega ja vähendavad energiakulu.

Kasutage võimaluse korral ajas muutuvaid, soodsaid elektritariife. Lisateavet saate oma energiavarustusettevõttelt. Kui teie majal on sobiv energiahaldussüsteem, saate paindlikult kasutada ajas muutuvaid, soodsaid ja keskkonnahoidlikke elektritariife. Selles kombinatsioonis saab kuivati automaatselt käivitada soodsal ajal.

Kui kasutate ise toodetud päikeseenergiat, on kuivati kõige parem käivitada siis, kui on piisavalt päikeseenergiat.

Kondensaadi taaskasutus

Kuivatusprotsessi käigus tekkiv kondensaat kogutakse kokku kondensaadimahutisse ja seda taaskasutatakse SteamCare'i jaoks.

Kondensaati saate kasutada triikimiseks. Võimalike ebemete eemaldamiseks filtreerige kondensaat läbi kohvifiltri. Kui soovite vett aurutriikrauas või õhuniisutis taaskasutada, järgige vastava tootja juhiseid.

Energiasäästlik soojuspumba tehnoloogia

Soojuspumbaga kuivati töötab tõhusalt suletud jahutuskontuuriga. Jahutuskontuuris surub kompressor külmaaine kokku, mille tagajärjel tõuseb selle temperatuur.

Saadud soojus antakse kondensaatoris edasi kuivatusõhule, mis eemaldab pesust niiskuse. Niiske kuivatusõhk voolab üle aurusti ja jahutatakse. Kondenseerunud veeaur juhitakse välja kondensveena. Kuivatusõhku, millest on niiskus eemaldatud, soojendatakse uuesti ja juhitakse tagasi ringlusesse. Soojusenergia jääb suures osas ringlusse alles. Ainult osa kuivati töösoojusest edastatakse ümbritsevasse keskkonda.

Külmaaine

Tuleohtlik külmaaine R290 (propaan) toimib kuivati jahutuskontuuris töökeskkonnana ja võimaldab soojusülekannet kuivatusprotsessi jaoks.
Propaanil on madal globaalse soojendamise potentsiaal (ka Global Warming Potential või GWP) ning see on keskkonnasäästlik ega kahjusta osoonikihti.

Teie kuivati

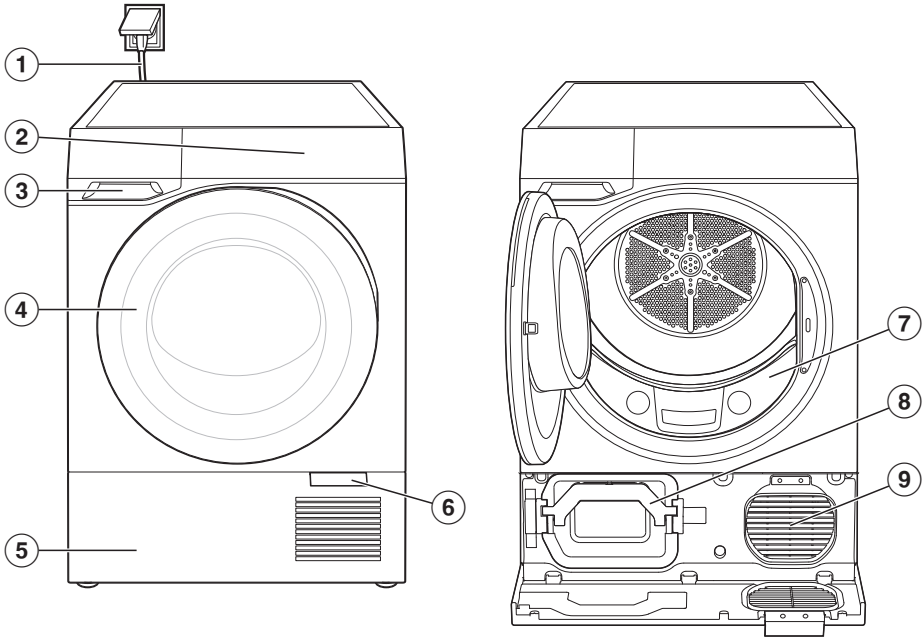

① Toitejuhe
② Juhtpaneel
③ Kondensaadimahuti
④ Kuivati uks
⑤ Sokliluuk
⑥ Avamiskeel
⑦ Ebemefiltrid
⑧ Hoidik soklifiltriga
⑨ Jahutusõhu ventilaator

Juhtpaneel

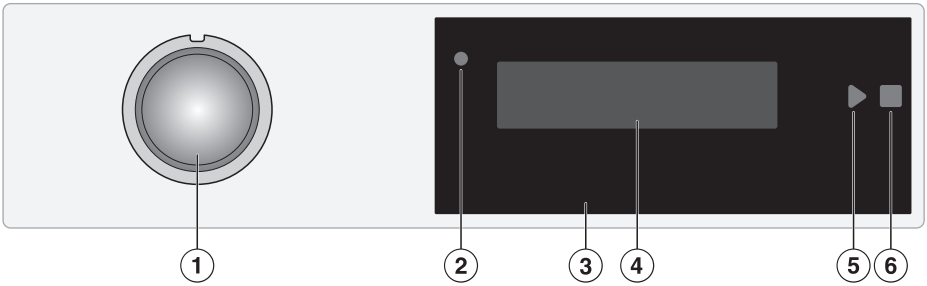

① Programmivalits
② Optiline liides (klienditeenindusele)
③ Juhtpaneel
④ Ekraan
⑤ Nupp Start ▶
⑥ Nupp Stopp ■

Juhtpaneel

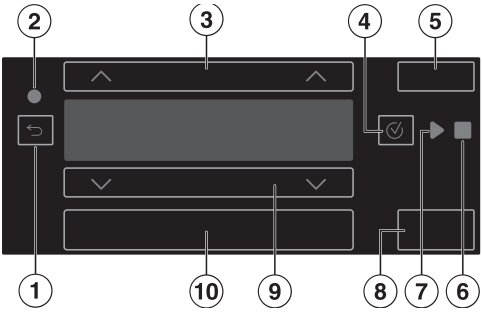

① Nupp Tagasi ⮌
② Optiline liides (klienditeenindusele)
③ Nooltega nupud ∧
④ Nupp OK ✓
⑤ Märgutuli PerfectDry
⑥ Nupp Stopp ■
⑦ Nupp Start ▶
⑧ Nupp Pesu lisamine
⑨ Nooltega nupud ∨
⑩ Lisafunktsioonide nupud

Sümbolid juhtpaneelil

Juhtpaneelil kasutatakse erinevaid sümboleid.

⏻	Sees/väljas
✓	OK
▶	Start
■	Stopp
⚙	*Seadistused* ⚑
📱	Kaugjuhtimine/MobileStart Võrku ühendamine
≡	Menüü

Kasutuspõhimõte

Kuivati sisselülitamine

Kuivati lülitatakse sisse programmivalitsa abil.

- Keerake programmivalits mõnele programmile.

Kuivati väljalülitamine

Kuivati lülitatakse välja kas programmivalitsa kaudu või lülitub energiasäästu eesmärgil automaatselt välja.

- Keerake programmivalits valikule ⏻ Sees/väljas.

Ekraanil liikumine

Terava otsa või servaga esemed, nt pliiatsid, võivad ekraani kriimustada.
Puudutage ekraani vaid sõrmedega.

Menüüpunktide valimine valikuloendist

- Valige üks nuppudest ∨ ∧, kuni soovitud menüüpunkt või parameeter on esile tõstetud.
- Valige menüüpunkt nupuga ✓ *OK*.

Nõuanne. Kui hoiate ühte nuppudest ∨ ∧ all, liiguvad valikuloend või parameetrid automaatselt edasi, kuni lasete nupu lahti.

Kuivatusprogrammi parameetrite muutmine

- Valige nupud ∨ ∧ otse kuvatava parameetri kohal. Kuvatud väärtus on valitud.

Menüütasandilt lahkumine

Asute mõnes menüüs.

- Puudutage nuppu ⮌ *Tagasi*.

Kuvatakse kõrgemat menüütaset.

Programmi valimine

- Keerake programmivalits soovitud programmile.

Võrku ühendamine

Teie kuivati on varustatud sisseehitatud WiFi-mooduliga. WiFi-moodul võimaldab võrguühendust teie koduvõrguga ja Miele rakenduse kasutamist mobiilsel lõppseadmel.

Kui kuivati on kord WiFi kaudu ühendatud, taastub ühendus automaatselt iga kord, kui selle uuesti sisse lülitate.

Veenduge, et kuivati paigalduskohas oleks teie WiFi-võrgu signaal piisavalt tugev.
Kuivati ühendamisel WiFi-võrku suureneb energiakulu ka siis, kui kuivati on välja lülitatud.

Nutikad lisafunktsioonid Miele rakenduse* kaudu

Miele rakenduse kaudu loodud võrgu-ühendusega saate juurdepääsu arvukatele nutikatele lisafunktsioonidele, sealhulgas:

- vaadata olekuteavet;
- kasutada täiendavaid kasulikke funktsioone;
- hoida kuivati tarkvaravärskenduste abil Miele tehnika kõrgeimal tasemel.

Lisateavet nutikate lisafunktsioonide kohta leiate Miele veebisaidilt, Apple App Store®-ist või Google Play Store™-ist.

* Miele & Cie. KG digitaalne lisapakkumine. Olenevalt mudelist ja riigist võib funktsioonide maht erineda. Vajalik on nõustumine üldtingimuste ning Miele digitoodete ja teenuste andmekaitsepõhimõtetega Miele rakenduses. Miele jätab endale õiguse digipakkumist igal ajal muuta või selle pakkumine lõpetada.

Trumli valgusti

Trumli valgusti valgustab nii trumlit kui ka kuivatiesist ala. Trumli valgusti lülitatakse automaatselt sisse ukse avamisel. Mõne minuti möödudes lülitub trumli valgusti automaatselt välja.

Defektse trumli valgusti võib asendada üksnes Miele klienditeenindus.

QuickPowerDry

Vajaduse korral automaatselt sisselülitatava lisaküttesseadmega saavutatakse kuumutusfaasis optimaalne kuivatustemperatuur veelgi kiiremini. Energiakulu on mõnevõrra suurem. Saavutatud kuivatustemperatuuriga lülitub lisaküttesseade jälle välja.

PerfectDry

PerfectDry tagab täpse kuivatuse, mida mõjutab ka pesupesemiseks kasutatud vee lubjasisaldus. Aktiivne PerfectDry häälestab kuivatusprotsessi pesu jääkniiskusele ja vee kvaliteedile, tänu millele muutub programmi tööaeg järjest täpsemaks. PerfectDry ei ole valitava kestusega programmides aktiivne.

SteamCare

Puhast, niisket või kuiva pesu silutakse ja värskendatakse funktsiooniga *SteamCare*.
Kondensaadimahutis olev kondensaat pihustatakse trumlisse, mida on kuulda pumba mürina näol. Tänu kuivatussoojusele aurustub kondensaat, mis tekitab *SteamCare*'i efekti.

Nõuanne. Kondensaadimahuti peab olema täis.

Wash2Dry

Funktsiooni *Wash2Dry* kasutamise eeltingimusteks on Miele pesumasin W2 ning pesumasina ja kuivati võrku ühendamine Miele rakenduse ja Miele teenustega.

Pesumasin kannab pärast nõuetekohast programmi lõppu programmi andmed üle Miele pilve.
Pesumasina poolt üle kantud programmiandmete põhjal seadistab kuivati automaatselt spetsiaalselt pesu jaoks kohandatud kuivatusprogrammi, mida saab aga veel muuta.

Peate veel vaid pesu masinasse panema ja programmi käivitama.

Väga õrnade tekstiilide (nt kardinate) pesuprogrammide korral ei paku kuivati kuivatusprogrammi.

Nõuanne. Kuivatit ei tohi vooluvõrgust lahutada. Vastasel juhul ei võta kuivati pesumasina ülekantud programmiandmeid funktsiooni *Wash2Dry* valimisel üle.
Vooluvõrgust lahutamine põhjustab viivituse programmiandmete vastuvõtus.

FragranceDos

Lõhnasüsteem FragranceDos pakub võimalust anda tekstiilidele lõhnapudeliga erilise lõhnanoodi ja neid värskendada.

Nõuanne. Lõhna intensiivsuse tugevdamiseks võib kasutada mõlemas pesas sama lõhna. Või kasutage mugavalt enda valitud lõhnu või DryFreshi vaheldumisi. Mittevajaliku lõhnapudeli saate sulgeda.

Kondensaadimahuti

Tänu kondenseerumisefektile tekkiv kondensvesi pumbatakse läbi tühjendusvooliku kondensaadimahutisse.

Kondensaadimahutit peab regulaarselt tühjendama, vastasel juhul kuivatusprogramm katkeb.

Nõuanne. Kui juhite kondensvee tühjendusvooliku kaudu väliselt ära, ei ole kondensaadimahutit vaja rohkem tühjendada. Programmi katkestamise vältimiseks soovitame seda eelkõige suurema kui 8 kg täitekoguse kuivatamisel.

Juurdeostetavad tarvikud

Miele veebipoest, Miele klienditeenindusest või Miele edasimüüjalt saate spetsiaalselt kuivati jaoks häälestatud tooteid, nt lõhnapudeli, kuivatikorvi ja tarvikuid.

Miele veebipoodi pääsete järgmise QR-koodi abil:

Tagantvaade

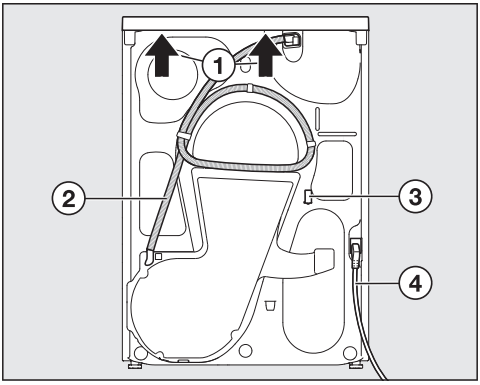

① Kaane üleulatuv serv koos haaramiskohtadega transportimiseks

② Kondensaadi tühjendusvoolik

③ Konks toitejuhtme kokkukerimiseks transpordi ajal

④ Toitejuhe

Kuivati transportimine

⚠ Valest transpordist põhjustatud isiku- ja varakahju.
Kui kuivati läheb ümber, võite end vigastada ja põhjustada kahjusid.
Jälgige, et kuivati oleks transportimisel stabiilne.

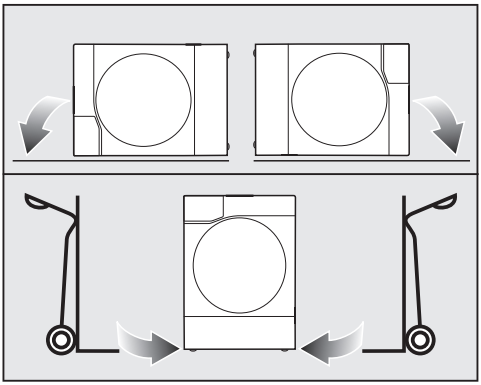

■ Transportige kuivatit üksnes vasakul või paremal küljel:

- pikali (nt sõiduautos) või
- püstiselt käsikäruga.

Kuivati transportimine paigalduspinna juurde

■ Hoidke kuivatit kandmisel seadme esimestest reguleeritavatest jalgadest ja tagumisest kaane üleulatuvast servast.

Kondensaadi ärajuhtimine enne kolimist

Transpordil (nt kolimisel) võib kondensaadi jääkkogus kuivatist välja voolata.

■ Kondensaadi ärajuhtimiseks käivitage enne transporti ükskõik milline programm.

Lisatingimused paigalduseks

Toauksed ja mööbliuksed

⚠ Oht, kui kuivati ust ei saa täielikult avada.
Kuivati ohutu käitus ei ole vastasel juhul tagatud.
Kuivatit ei tohi paigaldada kohtadesse, kus uksed takistavad kuivati ukse täielikku avamist.
Kuivati ukse liikumisalale ei tohi paigaldada ühtki suletavat ust, lükandust ega mõne mööblieseme vastassuunda avanevat ust.

Pistikupesa juurdepääsetavus

⚠ Elektrilöögi oht.
Tagajärjeks võib olla isiku- ja varakahju.
Kuivati vajaduse korral kiiresti võrgust lahutamiseks peab pistikupesa olema vabalt juurdepääsetav.

Ettevaatusabinõud tulekahju vastu

Ohtu ei ole, kui toodet kasutatakse ettenähtud viisil ja transporditakse nõuetekohaselt. Kui kuivati on kahjustatud, tuleb võtta erimeetmeid.

⚠ Kuivati kahjustuste korral esineb tule- ja plahvatusoht.
Külmaaine propaan on tule- ja plahvatusohtlik.
Ärge modifitseerige kuivatit. Jälgige, et kuivati ei saaks kahjustada.

Kui kuivati on kahjustunud, järgige järgmisi juhiseid:

- Vältige lahtist tuld ja süüteallikaid.
- Lahutage kuivati vooluvõrgust.
- Õhutage kuivati paigaldusruumi.
- Teavitage Miele klienditeenindust.

Ventilatsioon kuivati jaoks

Kuivati tekitab töö käigus soojust, mis tuleb välja juhtida. Seepärast peate hoolitsema piisava ventilatsiooni eest (nt avage aken).

⚠ Tõrge kuivati ebapiisava õhujahutuse tõttu.
Kuivatusaeg ja kuivati energiatarve suurenevad, toimuda võib programmikatkestus.
Sokliluugis olevat jahutusõhuava ei tohi kinni katta, nt pesukorviga.
Kuivati alumise ääre ja põranda vahelist õhuava ei tohi vähendada, näiteks sokliliistude, paksude vaipade ja muude sarnaste esemetega.

Paigutamine tööpinna alla või kappi

Kuivati võib tööpinna alla paigutada (min 850 mm kõrgune paigaldusnišš).
Võimalik on ka kappi integreerimine.
Integreerimise korral võib kuivatusaeg pikeneda.
Seadme kaant ei saa demonteerida.

⚠ Tõrge takistatud õhueemalduse tõttu.
Kuivatusaeg ja kuivati energiatarve suurenevad, toimuda võib programmikatkestus.
Vältige liigset soojuse teket, juhtides soojuse välja.

Vältida liigset soojuse teket

Teatud meetmete abil saab liigse soojuse teket vähendada.

- Keerake kuivati reguleeritavad jalad mõnevõrra välja, et põranda ja kuivati alumise külje vaheline pilu oleks vähemalt 20 mm.
- Katkestage olemasolev läbiv mööblisokli kate kuivati piirkonnas.
- Kappi integreerimisel tehke kappi avad (paigaldage ventilatsioonivõre).

Pesumasina ja kuivati torn

Selle kuivati saab koos Miele pesumasinaga paigaldada pesumasina ja kuivati tornina. Selle tarbeks on juurdeostetava tarvikuna saadaval ühendusraam Miele edasimüüja juures või Miele klienditeeninduses.

Kasutada tohib üksnes selleks vajalikku pesumasina ja kuivati ühenduskomplekti.

Sokkel

Selle kuivati jaoks on tarvikuna saadaval sahtliga sokkel Miele, mille saab osta edasimüüjalt või Miele klienditeenindusest.

Väline kondensaadiühendus

Tühjendusvooliku ettevalmistamine

⚠ Asjatundmatu käsitsemine põhjustab tühjendusvooliku kahjustusi.
Tühjendusvoolik võib kahjustada saada ja kondensaat voolab välja.
Ärge tõmmake tühjendusvoolikut ning ärge venitage ega murdke seda.

Pange valmis mahuti. Mieles tehtud lõppkontrolli tõttu on voolikus väike kogus vett.

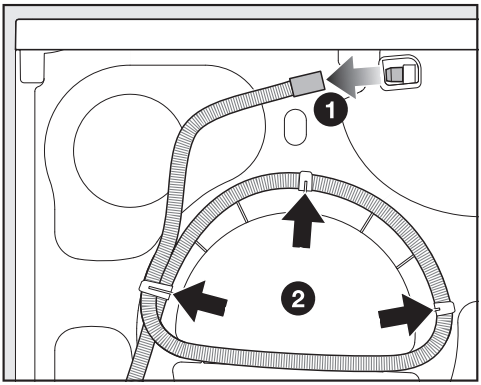

❶ Lahutage tühjendusvoolik.

❷ Tõmmake tühjendusvoolik kinnitusklambritest välja.

- Kerige tühjendusvoolik lahti.
- Laske jääkveel anumasse voolata.

Vooliku pikkus:	1,49 m
Tühjenduskõrgus, maksimaalne:	1,00 m
Tühjenduspikkus, maksimaalne:	4,00 m

Juurdeostetavad tarvikud tühjendamiseks

Neid saate osta Miele veebipoest, Miele klienditeenindusest või Miele edasimüüjalt.

Tühjendustarvikud

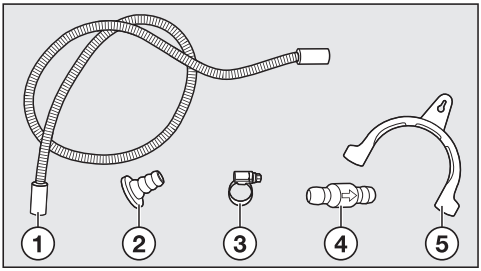

① Voolikupikendus**

② Adapter*

③ Voolikuklamber*

④ Tagasilöögiklapp**

⑤ Voolikuhoidik*

* on kuivatiga kaasas
** tuleb juurde osta:
paigalduskomplekt “Tagasilöögiklapp” välise veeühenduse jaoks, sh tagasilöögiklapp, voolikupikendus (u 0,6 m pikkune), 2 voolikuklambrit

Adapter äravoolule

- Pesumasina ja kuivati ühendamise võimalus
- kuivati integreeritud tagasilöögiklapiga

Kasutamine:

- valamu sifoonile

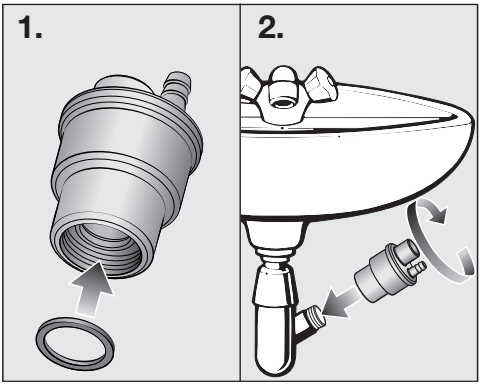

- plasttorule DN 40 / DN 50

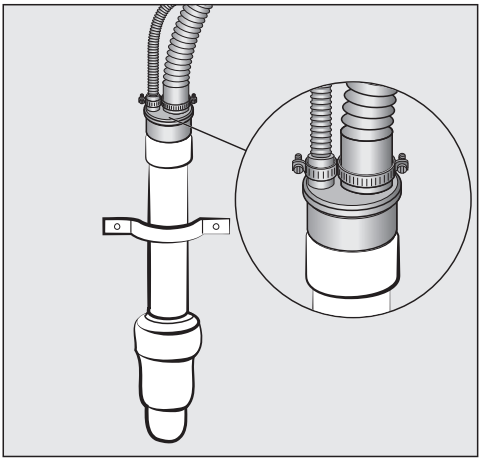

Tagasilöögiklapi ühendustingimused

⚠ Varakahju, kui vooliku ots kastetakse vette.
Tagasivoolav vesi võib kahjustada kuivatit ja paigaldusruumi.
Kõigile vett juhtivatele ühendustele paigaldamisel kasutage alati tagasilöögiklappi.

Ühendustingimused, mille korral peab kasutama tagasilöögiklappi:

- äravool valamusse;
- äravool põrandaäravoolu (kanalisatsiooni);
- ühendus valamu sifooni;
- ühendusvõimalus, kuhu on veel ühendatud nt pesumasin või nõudepesumasin.

Tõrge tagasilöögiklapi vale paigalduse tõttu.
Vale paigalduse korral ei ole tühjendamine võimalik, programm katkestatakse.
Tagasilöögiklapil olev nool peab pärast paigaldust olema voolamise suunas.

Lihtsa äravoolu paigaldamine

Võimalik on äravool nt valamusse või trappi (Gully).

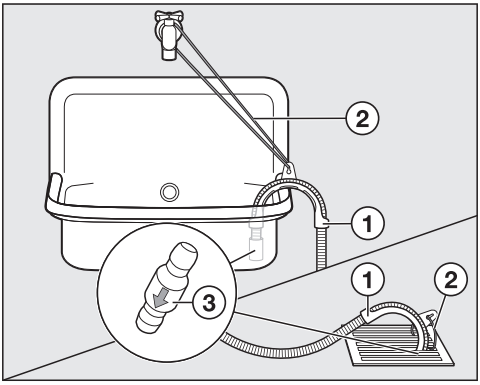

- Kasutage voolikuhoidikut ①.
- Kinnitage voolikuhoidik nt nööriga ②.

Soovitus: pange tagasivooluklapp ③ vooliku otsa sisse.

⚠ Väljavoolava vee põhjustatud kahjustused.
Kui tühjendusvoolik pääseb lahti, võib väljavoolav vesi põhjustada kahjustusi.
Kindlustage tühjendusvooliku ots mahalibisemise vastu (nt siduge kinni).

Äravoolu paigaldamine valamu sifoonile

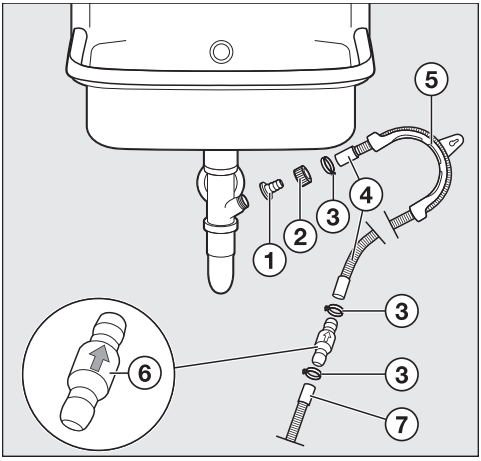

① Adapter

② Valamu survemutter

③ Voolikuklambrid

④ Voolikupikendus

⑤ Voolikuhoidik

⑥ Tagasilöögiklapp

⑦ Tühjendusvoolik, kuivati

- Paigaldage adapter ① koos survemutriga ② valamusifooni külge.

Kui valamu ülemutter on varustatud seibiga, peab seibi eemaldama.

- Pange voolikupikenduse ④ ots adapterile ①.
- Kinnitage voolikuotsak ③ kruvikeeraja abil kohe valamu survemutri taha.
- Kasutage voolikuhoidikut ⑤.
- Ühendage tagasilöögiklapiga ⑥ voolikupikendus ④ kuivati tühjendusvoolikuga ⑦.
- Kinnitage tagasilöögiventiil ⑥ voolikuklambritega ③.

Elektriühendus

Kuivati on valmis ühendamiseks kaitsemaandusega seinakontakti.

Paigaldage kuivati nii, et pistikupesa oleks vabalt ligipääsetav. Kui pistikupesa ei ole vabalt ligipääsetav, veenduge, et iga pooluse jaoks oleks olemas lahklüliti.

⚠ Ülekuumenemisest tingitud tuleoht.
Kuivati kasutamine harupesade või pikendusjuhtmetega võib põhjustada juhtme ülekoormust.
Ohutuse huvides ärge kasutage harupesi ega pikendusjuhtmeid.

Elektrivõrk peab vastama standardile VDE 0100.

Ohutuse huvides soovitame kasutada maja elektrisüsteemis kuivati elektriühenduse loomiseks ⊟ tüüpi rikkevoolukaitselülitit (RCD).

Kahjustunud toitejuhet tohib asendada ainult sama tüüpi spetsiaalse toitejuhtmega (saadaval Miele klienditeeninduses). Ohutuse huvides tohib vahetustöid teha ainult kvalifitseeritud spetsialist või Miele klienditeenindus.

Teave voolutarbe ja vastava kaitsme kohta on toodud käesolevas kasutusjuhendis ja tüübisildil. Võrrelge neid andmeid kohapealse elektriühenduse andmetega.
Kahtluse korral küsige nõu elektrikult.

Võimalik on ajutine või pidev kasutamine autonoomse või võrguga mittesünkroonse energiavarustussüsteemiga (nt minivõrgud, varusüsteemid). Kasutamise eeltingimus on, et energiavarustussüsteem vastab standardi EN 50160 või võrreldava standardi nõuetele.
Elektrisüsteemi ja selles Miele seadmes ette nähtud kaitsemeetmete funktsioon ja tööviis peavad ka minivõrgus või võrguga mittesünkroonse kasutamise korral olema tagatud või need tuleb paigaldises asendada võrreldavate meetmetega. Seda kirjeldatakse näiteks VDE-AR-E 2510-2 ajakohases väljaandes.

⚠ Kahjustused, mis on põhjustatud kuivati käitamisest liiga kiiresti pärast paigaldamist või uuesti paigaldamist, nt pärast kolimist.
Soojuspump võib saada kahjustada.
Kuivati saab sisse lülitada ja võrku ühendada. Ent võimalike kahjustuste vältimiseks käivitage kuivatusprogramm alles pärast ühe tunni möödumist.

Kuivati loodimine

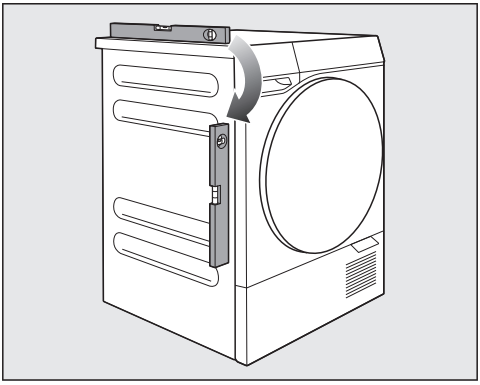

Kuivati peab seisma püstloodis, et oleks tagatud selle laitmatu töötamine.

Kuivati reguleeritavate jalgade abil saab põranda ebatasasused kompenseerida.

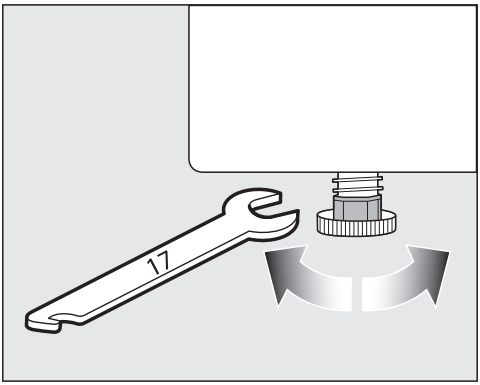

- Keerake kuivati reguleeritavaid jalgu lehtmutrivõtme või käega.

Tarvikute eemaldamine trumlist

- Avage kuivati uks ja võtke tarvikud trumlist välja.

Paigaldamine

Tehnilised andmed

Kõrgus	850 mm
Reguleeritav kõrgus	845–855 mm
Laius	596 mm
Sügavus	644 mm
Sügavus avatud kuivatiuksega	1115 mm
tööpinna alla lükatav	jah
virnastatav	jah
Kõrgus / laius / sügavus tööpinna alla paigaldamiseks	850 / 600 / 600 mm
Kaal	55 kg
Trumli maht	120 l
Täitekogus	9 kg (kuiva pesu kaal)
Kondensaadimahuti, maht	4,2 l
Tühjendusvoolik, pikkus	1,49 m
Tühjenduskõrgus, maksimaalne	1,00 m
Tühjenduspikkus, maksimaalne	4,00 m
Toitejuhe, pikkus	2,00 m
Elektripinge	vt tüübisildilt
Elektriline võimsustarve	vt tüübisildilt
Elektrikaitse	vt tüübisildilt
Külmaaine ja globaalse soojendamise potentsiaal	vt tüübisildilt
Saadud vastavusmärgised	vt tüübisildilt
Energiakulu	vt “Kuluandmed”
LED-tuled, valgusdioodid	Klass 1
Sagedusriba	2,4000–2,4835 GHz
Maksimaalne saatevõimsus	< 100 mW

Vastavusdeklaratsioon

Käesolevaga kinnitab Miele, et see soojuspumbaga kuivati vastab direktiivile 2014/53/EL.

ELi vastavusdeklaratsiooni täielik tekst on saadaval ühel järgmistest internetiaadressidest:

- tooted, allalaadimine, aadressil www.miele.ee
- teenindus, teabenõue, kasutusjuhendid, aadressil www.miele.ee/majapidamine/teabenoue-385.htm, vajalik esitada toote nimetus või tootmisnumber

⚠ Asjatundmatu paigaldamine võib põhjustada isiku- või varakahju.

Asjatundmatu toimimine võib põhjustada isiku- või varakahju.

Paigaldage kuivati enne esmakordset kasutuselevõttu õigesti. Paigaldage nõuetekohaselt. Järgige peatükki “Paigaldamine”.

⚠ Kahjustused, mis on põhjustatud kuivati käitamisest liiga kiiresti pärast paigaldamist või uuesti paigaldamist, nt pärast kolimist.

Soojuspump võib saada kahjustada.

Kuivati saab sisse lülitada ja võrku ühendada. Ent võimalike kahjustuste vältimiseks käivitage kuivatusprogramm alles pärast ühe tunni möödumist.

Võrku ühendamise eeltingimused

Võrku ühendamisel pöörake tähelepanu järgmistele eeltingimustele:

1. Paigalduskohas on saadaval koduvõrk.
   Hoidke WiFi salasõna käepärast.
2. Miele rakendus on mõnda mobiilsesse lõppseadmesse installitud.
3. Teil on Miele rakenduses kasutajakonto.

Võrguühenduse saab luua ka hiljem. Jätke kasutuselevõtu juures menüüpunkt “Võrku ühendamine” vahele.

Kasutuselevõtt

- Keerake programmivalits ükskõik millisele programmile.

Ekraanil kuvatakse kasutuselevõtu esimest etappi.

- Järgige ekraanil olevaid etappe.
- Soovi korral võite etapi “Võrku ühendamine” vahele jätta ja teha seda hiljem seadistustes.

Nõuanne. Kui valitakse *Edasimüüja*, saab kuivatit kasutada, kuid ühtegi programmi ei saa käivitada. See seadistus on ette nähtud esitlemise jaoks.

Kasutuselevõtt lõpetatakse kalibreerimisega. Kui toiming katkestatakse enne seda, tuleb kogu kasutuselevõttu korrata.

Kasutamise järjekord

Soovitame kirjeldatud kasutamise järjekorda, mis on häälestatud teie kuivatile. Sellega saate kasutada kõiki erifunktsioone optimaalselt.

Kasulikke suuniseid ja nõuandeid üksikute kasutamisetappide kohta leiate peatüki “Kasutamine” alljärgnevast osast.

Kuivatil

Põhiline kasutussuvand

1. Pesu ettevalmistamine
2. Kuivati sisselülitamine
3. Pesuga täitmine
4. Programmi valimine
5. Programmiparameetrite seadmine
6. Käivitamine nupuga ▶ *Start*
7. Programmi lõpp

Kasutussuvand Wash2Dry

1. Pesu ettevalmistamine
2. Kuivati sisselülitamine
3. Pesuga täitmine
4. Wash2Dry valimine
5. Käivitamine nupuga ▶ *Start*
6. Programmi lõpp

Muud kasutussuvandid

- Viitkäivitus
- AddLoad (pesu lisamine)

Rakenduse kaudu

1. Pesu ettevalmistamine
2. Keerake programmivalits asendisse *MobileStart* .
3. Pesuga täitmine
4. Ukse sulgemine
5. Kuivati käivitamine nupuga ▶ *Start*
6. Programmi valimine rakenduse kaudu
7. Programmi käivitamine rakenduse kaudu
8. Programmi lõpp

Pesu ettevalmistamine

Valmistage pesu ette, nagu kirjeldatakse peatükis “Hea teada”.

⚠ Materiaalne kahju eemaldamata osade tõttu.

Vastasel korral võivad tekstiilid või kuivati kahjustada saada.

Eemaldage kõik võõrkehad ja kõik esemed, nt pesuvahendi doseerimise abivahend või rinnahoidjate lahtised kaared.

Pesuga täitmine

Ukse avamine

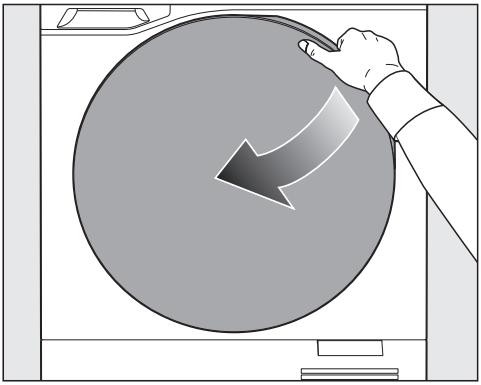

■ Tõmmake uks lahti.

Pesu asetamine trumlisse

■ Kahjustuste vältimiseks eemaldage trumlist kõik allesjäänud tekstiilid või esemed.

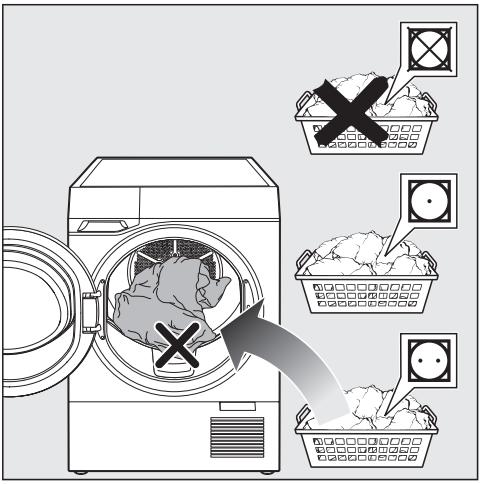

■ Asetage pesu kohevalt trumlisse.

Nõuanne. Jälgige ekraanil kuvatavate programmide maksimaalset täitekogust.

Ukse sulgemine

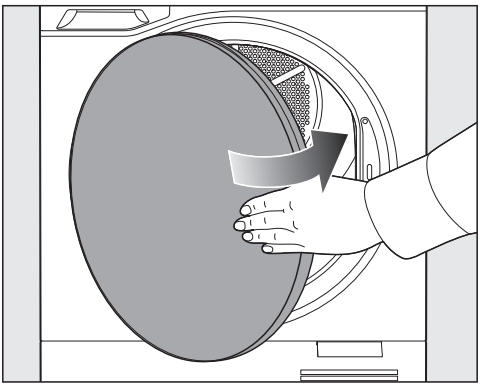

■ Sulgege kuivati uks kerge hooga.

Jälgige, et pesuesemed ei jääks täiteava vahele.

Programmi valimine

Programmi valimiseks on erinevaid võimalusi.

1. Kuivatusprogrammi valimine programmivalitsaga

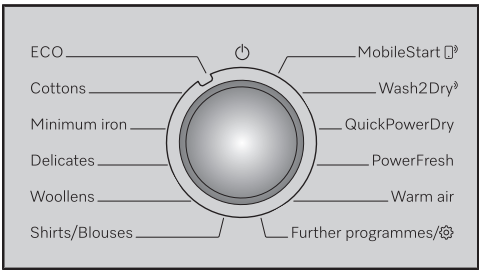

■ Keerake programmivalits mõnele programmile.

Suvandi Muud programmid valimine

■ Keerake programmivalits asendisse *Muud programmid*.

Ekraanil kuvatakse valikuloend.

■ Valige ekraanil valikuga ∧ ∨ soovitud programm ja kinnitage see nupuga ✓ *OK*.

2. Kuivatusprogrammi valimine Miele rakendusega

- Valiku *MobileStart* jaoks peab kuivati olema võrku ühendatud ja kaugjuhtimine peab olema sisse lülitatud.
- Pesu on kuivatis.

■ Keerake programmivalits asendisse *MobileStart*.

■ Valige ▶ *Start*.

Ekraanil kuvatakse, et kuivati on kaugjuhitav.

■ Valige programm ja käivitage see rakenduse kaudu.

3. Kuivatusprogrammi valimine programmivalitsa asendiga Wash2Dry

- Kuivati ja pesumasin peavad olema võrku ühendatud.
- Pesu on kuivatis.

- Keerake programmivalits valikule *Wash2Dry*.

Viimase pesuprogrammi lõpus kuvab kuivati sobivat kuivatusprogrammi. Programmi saab veel muuta.

Programmiparameetrite seadmine

- Valige olenevalt programmist kas Kuivusaste või Kestus.
- Valige soovitud Lisafunktsioonid.

Kuivusastme valimine

Enamiku programmide korral, nt *Puuvillane* või *Kergesti hooldatav*, saate valida suvandi Kuivusaste.

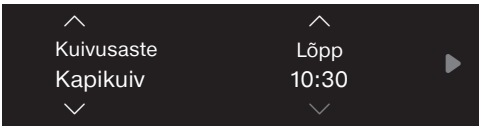

- Valige kuivusaste ühega nuppudest ∧ *Nool üles* või ∨ *Nool alla*.

Kestuse valimine

Mõne programmi korral, nt *Soe tuulutus*, saab valida kestuse.

- Muutke kestust (*h*) nupuga ∧.
- Lühendage kestust nupuga ∨.

Lisafunktsioonide valimine

- Aktiveerige soovitud lisafunktsioon otse või nupuga *Lisafunktsioonid*.

- Valige ekraanil valikuga ∧ ∨ soovitud lisafunktsioon ja kinnitage see nupuga ✓ *OK*.

Valikuloend näitab üksnes neid lisafunktsioone, mida saab aktiveerida valitud programmi korral. Lisafunktsioonid ei ole kombineeritavad.

Mõne muu lisafunktsiooni valimiseks tuleb valida esimesena valitud lisafunktsioon ja see valikuga ✓ inaktiveerida.

Nõuanne. Pange tähele, et mõne lisafunktsiooni korral on täitekogus väiksem.

- Valige ∨, kuni ekraanil on esile tõstetud *Rakenda*.
- Kinnitage valikuga ✓ OK.

Programmi käivitamine

- Valige ▶ *Start*.

Programm hakkab tööle.

Programmi tööaega mõjutavad pesu liik, kogus ja jääkniiskus. Seega võib kuvatav järelejäänud aeg olla iga uue programmi korral erinev.

PerfectDry tuvastab, kui masinas on vähe või kuiv pesu (tühja trumli tuvastamine). Õrnaks kuivatamiseks lüheneb programmi tööaeg automaatselt.

Programmi lõpp

Programmi lõpus kõlab signaal, kui see on sisse lülitatud.

Mõnel juhul jahutatakse pesu programmi lõpus maha. Sellisel juhul süttib ekraanil vastav teade.

Nõuanne. Jätke pesu lõpuni jahtuma või võtke pesu välja ja laotage see jahtumiseks laiali.

Ukse avamine

- Tõmmake uks lahti.

Pesu väljavõtmine

- Võtke kõik pesuesemed trumlist välja.

> Tekstiilide kahjustused.
> Välja võtmata jäänud tekstiilid võivad uuesti kuivatis kuivatamisel liigselt kuivada ja sel viisil kahjustada saada.
> Tühjendage trummel pärast kuivatamist täielikult.

Tegevused pärast pesu väljavõtmist

- Puhastage ukse täiteava juures olevad ebemefiltrid.
- Sulgege uks.
- Tühjendage kondensaadimahuti.

Eripärad rakenduse kaudu juhtimisel

Pesuga täitmine

- Avage uks.
- Pange pesu sisse.
- Sulgege uks.

Kasutamise aktiveerimine rakenduse kaudu

- Keerake programmivalits asendisse *MobileStart*.

Programmi valimine ja käivitamine rakenduse kaudu

- Valige soovitud programm.
- Valige soovitud programmiparameetrid.
- Käivitage programm.

Pesu lisamine (AddLoad)

Pesu saab lisada või välja võtta, kui *Pesu lisamine* põleb.

- Valige *Pesu lisamine*.

Kuivatusprogramm katkestatakse.

- Tõmmake uks lahti.
- Pange pesu juurde või võtke pesu välja.
- Sulgege uks.
- Valige ▶ *Start*.

Programmi jätkatakse.

Viitkäivitus

Viitkäivituse seadmine

Saate määrata kuivatusprogrammi soovitud lõppaja. Viitkäivitus on võimalik 24-tunnises ajavahemikus.

- Valige ∧, kuni kuvatakse kuivatusprogrammi soovitud lõppaeg. Kuivatusprogrammi algus lükatakse vastavalt edasi.

Esimese puudutusega lükatakse lõppaeg edasi järgmisele pooltunnile. Iga järgmine puudutus lükkab lõppu edasi veel 30 minutit.

- Käivitage programm nupuga ▶ Start.

Viitkäivituse kustutamine

Käivitatud viitkäivituse saab kustutada.

- Valige ■ *Stopp*.

Saate valida:

- *Programmi jätkamine*
- *Programmi katkestamine*
- *Käivita kohe*

- Kinnitage valikuga ✓ *OK*.

Programmi muudatused pärast programmi käivitamist

Programmi valiku muutmine

Kaitseks soovimatu muutmise eest ei ole pärast programmi käivitumist võimalik programmi valikut muuta.

Programmi katkestamine

- Puudutage ekraani.
- Puudutage nuppu ■ *Stopp*.
- Kinnitage oma valik.

Programm on katkestatud.

Kondensaadimahuti kasutamine

Kondensaadimahuti väljatõmbamine

⚠ Kuivati ukse ja kondensaadimahuti kahjustused
Tekkida võivad kahjustused ja kriimustused.
Sulgege esmalt kuivati uks ja tõmmake siis kondensaadimahuti välja.

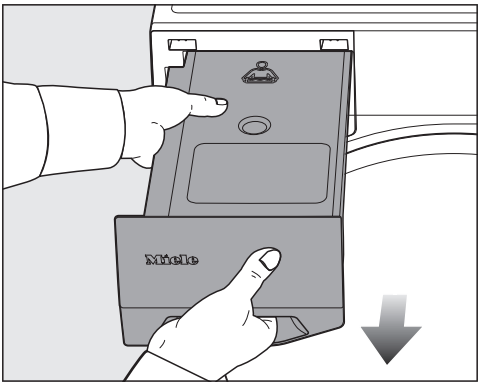

- Hoidke kondensaadimahutit väljatõmbamiseks käepidemega esipaneelist ja keskelt kinni.
- Teisaldage kondensaadimahutit horisontaalses asendis, et kondensaat ei voolaks välja.

Kondensaadimahuti tühjendamine

Intervall: tühjendage kondensaadimahuti pärast kuivatamist.

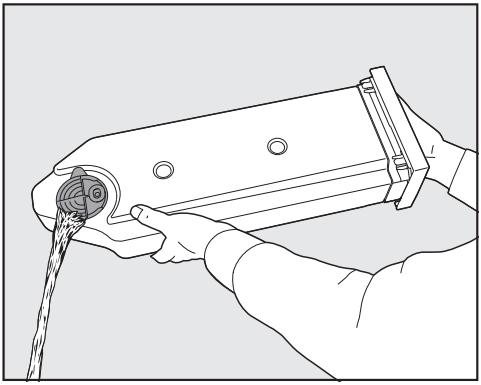

- Tühjendage kondensaadimahuti.

Nõuanne. Kondensaadi SteamCare'i jaoks kokku koguda, kui kondensaadimahuti on järgmises kuivatusprogrammis tühi.

Kondensaadimahuti sisselükkamine

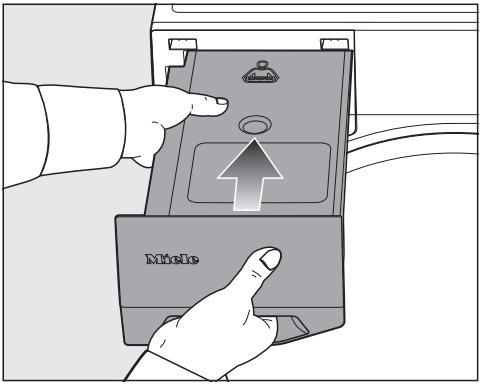

- Lükake kondensaadimahuti sisse.

Kondensaadimahuti ettevalmistamine SteamCare'i jaoks

Kondensaadimahuti tuleb täita märgistuseni —min—.

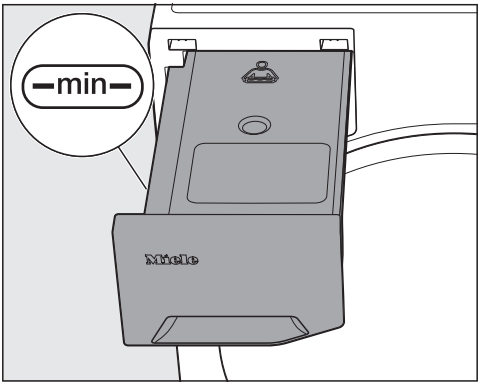

- Kontrollige täitetaset.
- Vajaduse korral täitke.

Kraanivee põhjustatud kahjud.
Kraanivees olev lubi võib SteamCare'i düüsi ummistada.
Kasutage kraanivett vaid erandjuhul ja muidu üksnes kondensaati, mis tekib nt kuivatamisel.

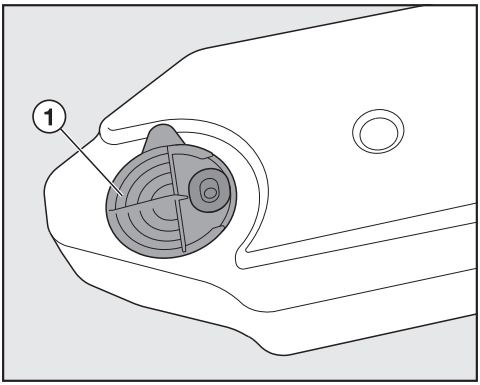

- Valage kondensaat tühjenduslehtri ① rõngaste vahelt sisse.

Düüs võib ummistuda.
Valage sisse vaid puhast kondensaati. Ärge lisage mitte kunagi lõhnaaineid, pesuvahendit ega muid aineid.

Ebemefilter kondensaadimahutis takistab võimalike ebemete sisseimemist kondensaadist.

Lõhnasüsteemi FragranceDos kasutamine

Lõhnapudeli kaitsekleebise eemaldamine

⚠ Lõhnapudeli vale käsitsemine põhjustab tuleohtu.
Väljavoolav lõhnaaine võib põhjustada tulekahju.
Lugege kõigepealt peatüki “Ohutusjuhised ja hoiatused” lõiku “Lõhnapudeli kasutamine (juurdeostetav tarvik)”.

⚠ Tervist kahjustavad tagajärjed väljavoolava lõhnaaine tõttu.
Lõhnaaine võib kehaga kokkupuutel teie tervist kahjustada (nt nahaärritused).
Peske väljavoolanud lõhnaaine kohe maha.

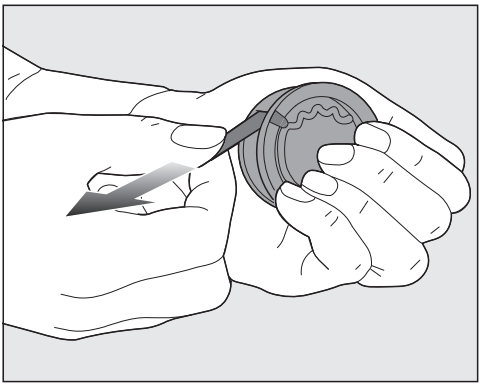

- Võtke lõhnapudelist kinni.

Nõuanne. Ärge keerake lõhnapudelit lahti. Hoidke lõhnapudelit püsti, mitte viltu.

■ Tõmmake kaitsekleebis välja.

FragranceDosi pesad

Ebemefiltris on kaks pesa.

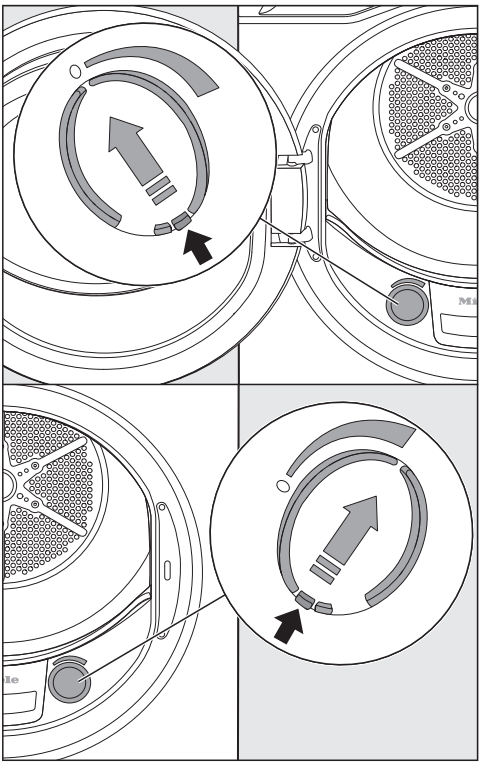

■ Avage kelk selle avamiskeelest.

Mittekasutatav pesa peab olema suletud, et ebemed ei koguneks.

Lõhnapudeli paigaldamine

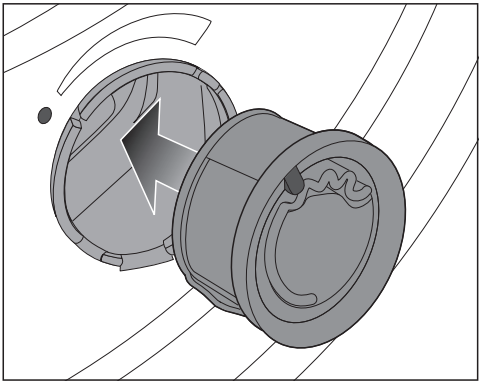

❶ Lükake lõhnapudel kuni piirajani FragranceDosi pesasse.

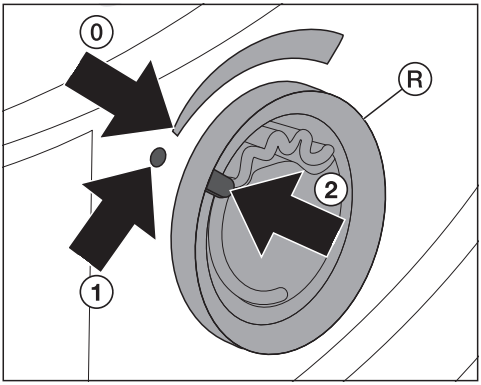

Märgistus ② asub asendis ①.

❷ Keerake välimist rõngast Ⓡ pisut paremale.

Nõuanne. Selleks et lõhnapudel välja ei libiseks, peab märgistus ② asuma asendis ⓪.

Lõhna intensiivsuse reguleerimine

Enne kuivatamist reguleerige lõhna intensiivsust.

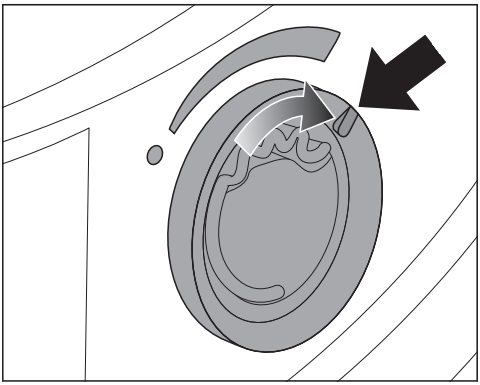

■ Keerake välimist rõngast paremale.

- Mida rohkem on lõhnapudel avatud, seda tugevam on lõhna intensiivsus.
- Lõhn kandub piisavalt üle vaid siis, kui pesu on niiske, kuivatusaeg pikem ja soojusülekanne piisav. Programmis *Külm tuulutus* ja kui ebemefiltrit ei puhastatud piisavalt, ei ole lõhna ülekandumine piisav.

Lõhn on tajutav ka kuivati paigaldusruumis.

■ Vahetage lõhnapudel välja, kui lõhna intensiivsus ei ole enam piisav.

Lõhnapudeli sulgemine

Sulgege lõhnapudel pärast kuivatamist, et lõhnaaine ei aurustuks.

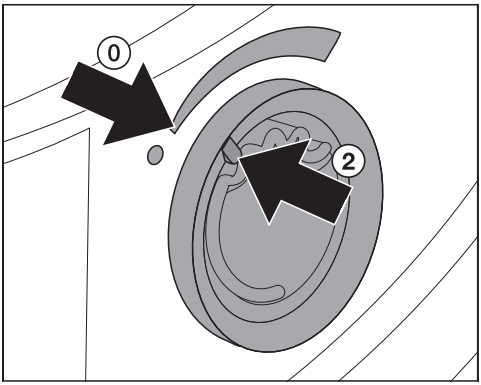

■ Keerake välimist rõngast vasakule.

Märgistus ② asub asendis ⓪.

Lõhnapudeli väljavõtmine

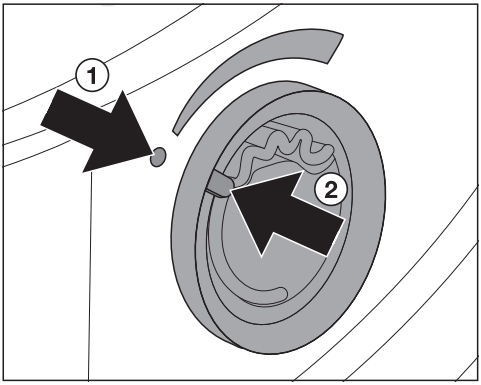

■ Keerake välimist rõngast vasakule.

Märgistus ② asub asendis ①.

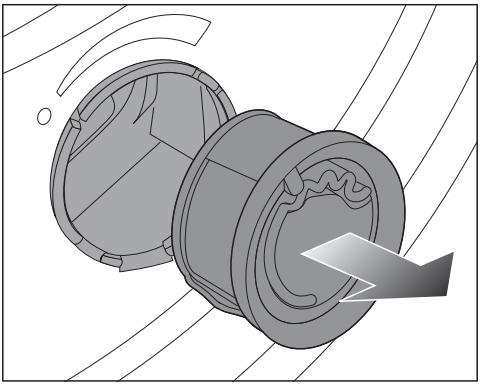

■ Võtke lõhnapudel välja.

Vahetamise intervall: vahetage lõhnapudel välja, kui see on tühi või kui lõhn ei ole enam piisav.

Lõhnapudeli säilitamine

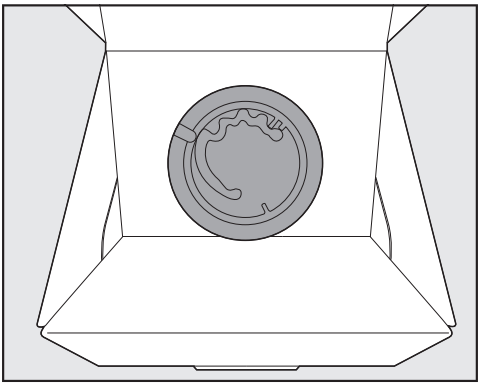

- Säilitage lõhnapudelit müügipakendis jahedas ja kuivas kohas.
- Ärge jätke lõhnapudelit päikesevalguse kätte.
- Uue lõhnapudeli ostmisel eemaldage kaitsekleebis alles vahetult enne sisestamist.

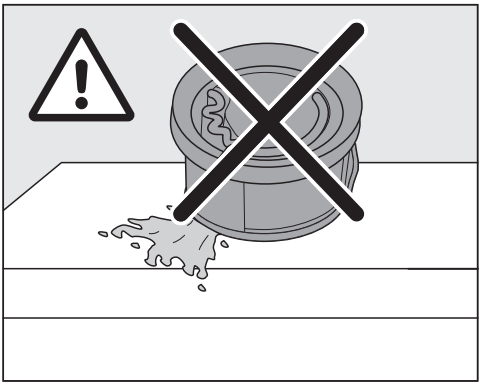

Lõhnaaine võib välja voolata.
Ärge säilitage lõhnapudelit serva peal, tagurpidi ega horisontaalses asendis

Programmide ülevaade

Täitekogus: andmed tuginevad kuiva pesu kaalule.

ECO	
Täitekogus	9 kg
Esemed	Keskmiselt märg puuvillane pesu, nagu kirjeldatakse jaotises *Puuvillane pesu, kapikuiv*
Nõuanne	- See programm on energiakulu poolest keskmiselt märja puuvillase pesu kuivatamiseks kõige tõhusam. - Selles programmis saavutatakse kuivusaste *Kapikuiv*.
Märkus katseinstituutidele - Programm *ECO* on määruste (EL) 2023/2533 ja (EL) 2023/2534 kohane kontrollprogramm energiamärgistuse jaoks mõõdetuna standardi EN 61121 järgi. Seda programmi kasutatakse selleks, et hinnata vastavust ELi ökodisaini reguleerivatele õigusnormidele. - Programmiseadistuse *Puuvillane pesu* ja *ECO* korral juhtige kondensaat tühjendusvooliku kaudu ära.	

Puuvillane	
Kuivus-astmed	HygieneDry, Eriti kuiv, Kapikuiv pluss, Kapikuiv, Triikimiskuiv pluss, Triikimiskuiv
Täitekogus	9 kg ja vaid 4,5 kg programmis *HygieneDry*
Esemed	HygieneDry - Puuvillasest ja linasest materjalist tekstiilid, mis puutuvad vahetult nahaga kokku, nt aluspesu, imikupesu, voodipesu, froteerätikud. - Vastupidavad tekstiilid, millel on hooldussümbol Eriti kuiv, Kapikuiv pluss, Kapikuiv - T-särgid, tööriietus, jakid, tekid, põlled, kitlid - Ühekihilised ja mitmekihilised puuvillased tekstiilid Triikimiskuiv pluss, Triikimiskuiv - Puuvillasest kangast või linasest kangast lauapesu, voodipesu või tärgeldatud pesu
Nõuanne	- Ärge katkestage programmi *HygieneDry*. Vastasel juhul ei saavutata hügieenilise kuivatuse tulemust. - Valige *Eriti kuiv* eri liiki, mitmekihiliste ja eriti paksude tekstiilide kuivatamiseks. - Ärge kuivatage T-särke, aluspesu, imikurõivaid (trikotaažist tekstiile) programmiga *Eriti kuiv*. Tekstiilid võivad kokku tõmbuda. - Kalandreerimiseks mõeldud pesu rullige kuni kalandris triikimiseni kokku, et pesu jääks niiskeks.

Kergesti hooldatav	
Kuivus-astmed	HygieneDry, Kapikuiv pluss, Kapikuiv, Triikimiskuiv pluss, Triikimiskuiv
Täitekogus	4 kg
Esemed	Sünteetilistest kiududest, segakiust või puuvillast kergesti hooldatavad tekstiilid, nt pulloverid, kleidid, püksid ja sokid/sukad
Nõuanne	- Pange nööbid või tõmblukud kinni. - Ärge katkestage programmi *HygieneDry*. Vastasel juhul ei saavutata hügieenilise kuivatuse tulemust.

Õrn pesu	
Kuivus-astmed	Kapikuiv pluss, Kapikuiv, Triikimiskuiv pluss, Triikimiskuiv
Täitekogus	2,5 kg
Esemed	Sünteetilisest kiust, segakiust, viskoosist õrnad tekstiilid, millel on hooldussümbol ⊡, nt naiste aluspesu ja aplikatsioonidega tekstiilid
Nõuanne	- Eriti väheste kortsudega kuivatamiseks saab täitekogust veelgi vähendada. - *DryCare 40* on alati aktiivne.

Villane	
Täitekogus	1 kg
Tooted	Villased ja villasegust tekstiilid, mille märgistusel on pesemine lubatud, nt pulloverid, kootud jakid, sukad / sokid
Nõuanne	- Õrnadest villastest materjalidest pulloveride ettevaatlikuks ja säästvaks kuivatamiseks kuivatis soovitame pullovere kuivatada ükshaaval ja mitte liiga kaua. Väikeste täitekoguste korral lühendage kuivatusaega. - Laotage pullover pärast kuivatist väljavõtmist tasapinnale laiali, kuni pullover on puudutamisel kuiv. - Eriti õrnad villased tekstiilid, nt angoorast, kaamelivillast või kašmiirist esemed selle programmi jaoks tavaliselt ei sobi. Ka siis, kui villaste tekstiilide märgistusel on lubatud käsipesu, on oluline mitte kuivatada õrnu villaseid tekstiile peogrammis *Villane*. Selle asemel kuivatage programmis *Korviprogramm* koos Miele kuivatikorviga. Alternatiivina võite lasta villastel tekstiilidel kuivada laiali laotatult õhu käes.

Päevasärgid/pluusid	
Kuivus-astmed	Kapikuiv pluss, Kapikuiv, Triikimiskuiv pluss, Triikimiskuiv
Täitekogus	2 kg
Esemed	Puuvillast või segakiust päevasärgid ja pluusid

MobileStart
Programme valitakse ja käsitsetakse Miele rakendusega.

Programmid

Wash2Dry
Programmi valik on automaatne sõltuvalt võrku ühendatud pesumasina programmi valikust.

QuickPowerDry	
Kuivus-astmed	Eriti kuiv, Kapikuiv pluss, Kapikuiv, Triikimiskuiv pluss, Triikimiskuiv
Täitekogus	4 kg
Esemed	Puuvillased, sünteetilisest kiust või segakiust kangast tekstiilid
Nõuanne	Programmi tööaja lühendamine

PowerFresh	
Kuivus-astmed	Kapikuiv, Triikimiskuiv pluss
Täitekogus	1 kg
Esemed	Pestud, niisked tekstiilid
Nõuanne	- Värskendamiseks ja silumiseks auruga - Kasutage DryFreshi pudelit (juurdeostetav tarvik). - Sisestage DryFreshi pudel ja seadistage lõhna intensiivsus: vt peatüki “Kasutamine” jaotist “Lõhnapudel” - Kondensaadimahuti tuleb täita.

Soe tuulutus	
Täitekogus	9 kg
Esemed	- Kuivatamine Kuivatage erinevaid tekstiile eraldi, nt rannalinad, ujumisriided, nõudepesulapid ja nõuderätikud - Lõpuni kuivatamine Mitmekihiliste, ebaühtlaselt kuivavate tekstiilide järelkuivatamiseks, nt jakid, padjad, magamiskotid ja muud suuremahulised tekstiilid

Muud programmid/Seadistused
Valiku Muud programmid/Seadistused alt leiate: - rohkem programme; - võimaluse muuta seadistusi.

QuickHügieen	
Täitekogus	4 kg
Esemed	- Vastupidavad tekstiilid, millel on hooldussümbol - Puuvillasest ja linasest materjalist tekstiilid, mis puutuvad vahetult nahaga kokku, nt aluspesu, imikupesu, voodipesu, froteerätikud.
Nõuanne	- Sobib ka puhta, kuiva pesu jaoks - Pikem temperatuuri hoideaeg ühtlase temperatuuriga. Tänu temperatuuri hoideajale hävinevad mikroobid (bakterid või kodutolmulestad) ning väheneb allergeenide hulk pesus. - Ärge katkestage programmi. Vastasel juhul ei saavutata hügieenilise kuivatuse tulemust. - Programmi tööaja lühendamine

DryFresh	
Täitekogus	4 kg
Esemed	Pestud, niisked tekstiilid
Nõuanne	- Värskendamiseks ilma lisaauruta - Kasutage DryFreshi pudelit (juurdeostetav tarvik). - Sisestage DryFreshi pudel ja seadistage lõhna intensiivsus: vt peatüki “Kasutamine” jaotist “Lõhnapudel”

Ekspress	
Kuivus-astmed	Eriti kuiv, Kapikuiv pluss, Kapikuiv, Triikimiskuiv pluss, Triikimiskuiv
Täitekogus	4 kg
Esemed	Mittetundlikud tekstiilid programmile *Puuvillane pesu*
Nõuanne	Programmi tööaja lühendamine suurema energiakuluga

Programmid

Silumine	
Kuivus-astmed	Kapikuiv, Triikimiskuiv
Täitekogus	1 kg
Esemed	Pestud, niisked tekstiilid
Nõuanne	- Pesumasinas tsentrifuugimisele järgnevalt kortsude vähendamiseks ilma lisaauruta. - Niiskete tekstiilide hooldamiseks võite valida kuivusastme. - Võtke tekstiilid kohe pärast programmi lõppu välja.

Üleriided	
Kuivus-astmed	Kapikuiv, Triikimiskuiv pluss
Täitekogus	2,5 kg
Esemed	Funktsionaalsed tekstiilid, nagu Gore-Tex®-i, SYMPATEX®-i, WINDSTOPPER®-i jne membraanidega õuejoped ja -püksid

Impregneerimine	
Täitekogus	2,5 kg
Esemed	Mikrokiust ja peamiselt sünteetilisest kiust tekstiilid, nt üle-, suusa-, vihmarõivad, lauapesu
Nõuanne	- See programm sisaldab impregneerimise termilist kinnitamist. - Tohite kuivatada üksnes tekstiile, mida on töödeldud üksnes impregneerimisvahenditega, millel on tähis “sobib membraantekstiilidele”. Need vahendid põhinevad fluoriühenditel. - Tekib tuleoht. Kuivatada ei tohi tekstiile, mida on impregneeritud parafiini sisaldavate vahenditega.

Spordiriided	
Kuivus-astmed	Kapikuiv pluss, Kapikuiv, Triikimiskuiv pluss, Triikimiskuiv
Täitekogus	3 kg
Esemed	Spordi- ja treeningtekstiilid, nt särgid, püksid, mikrokiudkangast spordiriided ja fliis

Teksad	
Kuivus-astmed	HygieneDry, Eriti kuiv, Kapikuiv pluss, Kapikuiv, Triikimiskuiv pluss, Triikimiskuiv
Täitekogus	3 kg
Esemed	Teksamaterjalist tekstiilid, nt jakid, püksid, särgid, seelikud
Nõuanne	- Pange nööbid või tõmblukud kinni. - Ärge katkestage programmi *HygieneDry*. Vastasel juhul ei saavutata hügieenilise kuivatuse tulemust.

Suled/tekid	
Kuivus-astmed	HygieneDry, Kapikuiv
Täitekogus	1–2 patja 40 × 80 cm või 1 padi 80 × 80 cm või 1 tekk
Esemed	Sulgedest (udusulgedest) või sünteetikast täidisega padjad ja tekid
Nõuanne	- Kui suled on soojuse ja niiskuse käes, tekivad loomulike omaduste tõttu ebameeldivad lõhnad. Laske vooditarvetel pärast kuivatamist väljaspool kuivatit tuulduda. - Ärge katkestage programmi. Vastasel juhul ei saavutata hügieenilise kuivatuse tulemust.

Automaatika	
Kuivus-astmed	HygieneDry, Eriti kuiv, Kapikuiv pluss, Kapikuiv, Triikimiskuiv pluss, Triikimiskuiv
Täitekogus	5 kg ja vaid 4 kg programmis *HygieneDry*
Esemed	Segapesu materjalidest, mida võib kuivatada programmidega *Puuvillane pesu* ja *Kergesti hooldatav*
Nõuanne	- Pange nööbid või tõmblukud kinni. - Ärge katkestage programmi *HygieneDry*. Vastasel juhul ei saavutata hügieenilise kuivatuse tulemust.

Voodipesu	
Kuivus-astmed	HygieneDry, Eriti kuiv, Kapikuiv pluss, Kapikuiv, Triikimiskuiv pluss, Triikimiskuiv
Täitekogus	4 kg
Esemed	Voodipesu, voodilinad, padjapüürid
Nõuanne	- Pange nööbid või tõmblukud kinni. - Ärge katkestage programmi *HygieneDry*. Vastasel juhul ei saavutata hügieenilise kuivatuse tulemust.

Korviprogramm	
Täitekogus	3,5 kg korvi täitekogus
Esemed	Kuivatis kuivatamiseks sobivad tooted, mida ei tohi mehaaniliselt koormata
Nõuanne	- Seda programmi tohib valida ainult siis, kui teil on kuivatuskorv (juurdeostetav tarvik). - Järgige kuivatuskorvi kasutusjuhendit.

Villa viimistlus	
Täitekogus	1 kg
Esemed	Villased ja villasegused tekstiilid, nt pulloverid, kootud jakid, sukad / sokid
Nõuanne	- Villased tekstiilid saavad viimistluse ja tehakse lühikese aja jooksul kohevamaks ja pehmemaks, kuid ei kuivatata lõpuni. - Võtke tekstiilid pärast programmi lõppu välja ja laotage kuivamiseks laiali.

Külm tuulutus	
Täitekogus	9 kg
Esemed	Tekstiilide tuulutamiseks ilma soojendamiseta

Siidi viimistlus	
Täitekogus	1 kg
Esemed	Siidist tekstiilid, nt pluusid, särgid
Nõuanne	- Programm vähendab kortsude teket, aga esemeid ei kuivatata lõpuni. - Võtke tekstiilid pärast programmi lõppu välja.

AddProgramme

- Laaditavate programmide (AddProgramme) selgitus
  Kui kuivati on võrku ühendatud, saab alla laadida lisaprogramme. Programmid leiate valikuloendist “Lisaprogrammid” ja need on tähistatud sümboliga ⭳.

Lisafunktsioonid

Quick

Tekstiile kuivatatakse programmi lühendatud tööajaga.

DryCare 40

Kõigile ilma villasisalduseta tekstiilidele, mis on pestavad temperatuuril 40 °C. Tekstiilid kuivatatakse õrnalt.

Ületada ei tohi vastavat lubatud täitekogust. Ja programmides *Puuvillane* ja *Automaatika* tuleb kaalu vähendada 4 kg-ni.

Eeltriikimine

Puhast, niisket pesu silutakse auruga.

Maksimaalne täitekogus: 1 kg

Kondensaadimahuti peab olema täidetud.

SingleDry

Üksikuid, väheseid tekstiile saab kuivatada lühikese ajaga.

Maksimaalne täitekogus: 1 kg

Säästev pluss

Tekstiile kuivatatakse säästval temperatuuril.

Sobib kõigile hooldussümboliga ⊡ rõivaesemetele, nt akrüülist.

Programmi kestus pikeneb.

Kuluandmed

Programm	Täitekogus[2] kg	Tööaeg h:min	Energia kWh	Lõppniiskus pärast kuivatamist %
ECO[1]	9,0	3:14	1,40	0
	4,5	1:56	0,76	0
Puuvillane	9,0	3:40	1,65	- 4
Eriti kuiv	4,5	2:20	1,00	- 4
Puuvillane	9,0	2:32	1,10	12
Triikimiskuiv	4,5	1:30	0,60	12
Kergesti hooldatav Kapikuiv pluss	4,0	1:10	0,45	0
Kergesti hooldatav Kapikuiv	4,0	1:06	0,42	2
Kergesti hooldatav Triikimiskuiv	4,0	0:52	0,30	12
Õrn pesu Kapikuiv	2,5	1:08	0,44	0

[1] ECO on määruste (EL) 2023/2533 ja (EL) 2023/2534 kohane kontrollprogramm energiasildi jaoks mõõdetuna standardi EN 61121 järgi. Müratase on täis masina korral kontrollprogrammis ECO 61 dB(A) re 1 pW.

[2] Täitekogus lähtub kuiva pesu kaalust.

Muude programmide puhul ilma programmita ECO on toodud suunisväärtused, mis on määratud tuginedes standardile EN 61121.

Tarbimisandmed võivad erineda sõltuvalt pesu kogusest, liigist, jääkniiskusest pärast tsentrifuugimist, lisaks valitud programmiparameetritest, võrgupinge kõikumistest ja vee karedusest.

⚠ Valest kasutusest või käsitsemisest põhjustatud tuleoht.
Pesu võib süttida ning kuivati ja ümbritseva ruumi hävitada.
Lugege ja järgige peatükki “Ohutusjuhised ja hoiatused”.

⚠ Pesus olevate võõrkehade põhjustatud kahjud.
Võõrkehad võivad sulada, põleda või plahvatada.
Eemaldage pesust kõik võõrkehad (nt pesuvahendi doseerimisvahendid, tulemasinad jne).

Nõuanded

Nõuanded pesemiseks

Kuivatis tuleohu välistamiseks peske eriti tugevalt määrdunud tekstiile põhjalikult.

- Kasutage piisavas koguses pesuvahendit.
- Valige kõrge pesemistemperatuur.
- Kahtluse korral peske tekstiile mitu korda.

Selleks et intensiivsete värvidega tekstiilid ei annaks kuivatis värvi teistele tekstiilidele ja plastidele, peab liigse värvi välja pesema.

- Peske uusi, värvilisi tekstiile enne esimest kuivatamist põhjalikult ja eraldi.

Tärgeldatud pesu töötlemiseks kuivatis peab tärgeldusvahendi kogust suurendama.

- Harjumuspärase viimistlustoime saavutamiseks doseerige topeltkogus tärgeldusvahendit.

Ebapiisavalt tsentrifuugitud tekstiilid suurendavad kuivatamisel energiakulu ja pikendavad programmi tööaega. Tekkida võib tõrge.

- Valige pesemisel maksimaalne tsentrifuugimiskiirus.

Nõuanded kuivatamiseks

- Sorteerige tekstiilid samade kiu- ja kangaliikide järgi.
- Sorteerige tekstiilid hooldusetiketil olevate samade hooldussümbolite järgi.
- Sorteerige tekstiilid värvide järgi, et tekstiilidele ei jaotuks muud värvi ebemed.
- Kohevdage tekstiile enne kuivatisse panemist.
- Pange tekikotid ja padjapüürid kinni, et teised tekstiilid ei satuks nende sisse.
- Siduge tekstiilide vööd ja põllepaelad kokku.
- Pange pikad tõmblukud kinni.

Kuivati säästmine

Kuivati kahjustuste vältimiseks kontrollige tekstiilide laitmatut seisukorda.

- Õmmelge kahjustatud palistused ja õmblused tekstiilidel kinni, et väljakukkuvad täidised (nt padjatäidised) ei põhjustaks pesu süttimist.
- Õmmelge rinnahoidjate lahtitulnud tugikaared kinni või eemaldage need, et need ei tuleks lahti ega jääks kinni.
- Pange tekstiilide haagid ja öösid kinni, et need ei jääks kinni.

Pesu säästmine

Ülekuivatamine rikub pesu.

- Ärge kuivatage liiga kaua. Valige suurema jääkniiskuse või lühema kestusega kuivusaste.

Liigselt täitmine rikub pesu, mõjutab kuivatustulemust ja tekitab rohkem kortse.

- Järgige sellele kuivatile soovitatud täitekoguseid.

Päevasärkidele ja pluusidele võib tekkida rohkem kortse, kui täitekogus on liiga suur.

- Kortsude ja suurema triikimisvaeva vähendamiseks vähendage kahtluse korral täitekogust.

Trikotaažkangad (nt T-särgid, aluspesu) tõmbuvad esimestel pesukordadel tihti kokku.

- Edasise kokkutõmbumise vältimiseks ärge kuivatage trikotaažkangaid üle.
- Võimalusel ostke trikotaažtekstiilid veidi suuremad.

Puhtast linasest kangas peab hooldusetiketi kohaselt sobima kuivatis kuivatamiseks.

- Kahtluse korral kasutage programmi *Silumine*.

Rohkete ebemete ja intensiivsete värvidega tekstiilid võivad jätta heledatele tekstiilidele ebemeid ning vaja võib minna uuesti pesemist.

- Eraldage intensiivsete värvidega tekstiilid.

Hooldussümbolid hooldusetiketil

Kuivatamine	
	Temperatuur
	tavaline või kõrgem
	vähendatud
	ei tohi kuivatis kuivatada

Triikimine ja rullimine	
	Temperatuur
	••• kuum, •• keskmine, • madal
	mitte triikida ega rullida

Õige programm

Järgige kirjeldust peatükis “Programmid”. Saate nõuandeid programmi valimiseks.

Õige kuivusaste

Oma pesu täpseks kuivatamiseks saate paljudes programmides valida kuivusastme.

- *HygieneDry* eriliste hügieeninõuetega tekstiilidele
- *Eriti kuiv* mitmekihiliste ja eriti paksude tekstiilide jaoks ja tekstiilidele, mis ei kuiva programmiga *Kapikuiv +* läbi
- *Kapikuiv pluss* tekstiilidele, mis pannakse kohe kappi
- *Kapikuiv* tekstiilidele, mis võivad kokku tõmbuda, nt kergest puuvillasest või trikotaažist tekstiilid
- *Triikimiskuiv +/Triikimiskuiv* tekstiilidele, mida on vaja triikida või rullida

Kuivusaste HygieneDry

Nõuanne. Kui esitate oma tekstiilidele erilisi hügieeninõudeid, siis valige *HygieneDry*.

Kuivusastmega *HygieneDry* kuivatatakse pikema aja jooksul ühtlase, kõrge temperatuuriga. Tänu sellele hävinevad mikroobid (nt bakterid või tolmulestad) ning vähendatakse allergeenide hulka pesus.

Kuivati energiakulu on suurem ja programmi tööaeg pikem.

Hügieenilise kuivatuse tulemust ei saavutata.
Valitud kuivusastmega *HygieneDry* programmi ei tohi katkestada.

Valitav programmi tööaeg

Mõnes programmis saate valida kestuse, nt programmis *Soe tuulutus*.

Nõuanne. Ärge valige alguses kõige pikemat kestust. Proovige, milline kestus sobib kõige paremini.

Seadistused: ülevaade

Üldine ` ▸

Värskendamine ▸

Keel ` ▸

Kuupäev ja kellaaeg ▸

Ajavorming ▸

24 tundi

12 tundi

Kellaaeg ▸

Kuupäev ▸

Heledus ▸

Helid ▸

Nuputoonid ▸

– Helitugevus Nuputoonid ▸

Signaalhelid ▸

– Helitugevus Signaalhelid ▸

Programmi lõputoon ▸

– Helitugevus Programmi lõputoon ▸

Kasutuslukk ▸

PIN-koodi sisestamine

Muutmine

Kustutamine

Tehaseseadistused ▸

Lähtestamine

Võrku ühendamine ▸

WiFi

Ühendus ▸

Koduvõrk ▸

Signaali tugevus

IP-aadress

Võrk / SSID

Lähtestamine

Kaugjuhtimine

Ühenda kohe võrku ▸

Seadme funktsioon ▸

Programmiteave ▸

Memory

Kortsumiskaitse ▸

Kestus ▸

0:30 → 2:00 h

Kuivusastmed ▸

Puuvillane

Kergesti hooldatav

Automaatika

Õhukanalid ▸

Tundlik

Tavaline

Mittetundlik

Väljas

Jahutustemperatuur

Teave ▸

Tarkvara ▸

Juhtplokk ▸

ASU ▸

Tarbimine ▸

Viimane programm ▸

Kogutarbimine ▸

Töötunnid

Teenindus ▸

Teeninduse pääsup.

⚙ Teave: ülevaade

Teave ▸

Tarkvara ▸

Tarbimine ▸

Viimane programm ▸

Kogutarbimine ▸

Töötunnid

Seadistuste avamine, kohandamine ja lõpetamine

Seadistuste avamine

- Keerake programmivalits asendisse *Muud programmid*/⚙.
- Valige ekraanil nupuga ∨ ∧ menüüpunkt *Seadistused* ⚑ ja kinnitage nupuga ✓ *OK*.

Nüüd olete menüüs Seadistused.

Seadistuste kohandamine

- Valige ekraanil nupuga ∨ ∧ soovitud alammenüü ja kinnitage nupuga ✓ *OK*.
- Valige nupuga ∨ ∧ soovitud seadistus ja kinnitage nupuga ✓ *OK*.
- Soovitud seadistuse kohandamiseks ekraanil puudutage nuppu ∨ ∧ ja kinnitage kohandus valikuga ✓ *OK*.

Seadistuste lõpetamine

- Keerake programmivalits asendisse ⏻ *Väljas*.

Üldine

Olete programmivalitsa asendis *Muud programmid*/⚙ ▸ *Seadistused* ⚑ ▸ *Üldine* ⚑.

Tarkvaravärskendus

Värskenduste saamiseks peab olema loodud ühendus teie koduvõrguga.

Tarkvara hoidmiseks Miele praegusel tehnika tasemel saate selle funktsiooni sisse lülitada. Kohe kui saadaval on uus värskendus, kuvatakse teie pesumasina ekraanil teadet.

Keel ⚑

Valige ekraanil kuvatavate tekstide keel.

Kuupäev ja kellaaeg

- *Ajavorming*
  Määrate kellaaja vormingu (*24 tundi* või *12 tundi*.
- *Automaatne*
  Kellaaeg sünkroonitakse automaatselt Miele rakenduse asukohaseadistuse alusel. Selleks on vaja ühendust internetiga.

- *Kellaaeg*
  Seda menüüpunkti kuvatakse ainult siis, kui seadistus *Automaatne* on inaktiveeritud. Määrate kellaaja käsitsi.
- *Kuupäev*
  Seda menüüpunkti kuvatakse ainult siis, kui seadistus *Automaatne* on inaktiveeritud. Määrate kuupäeva käsitsi.

Helid

Määrate nuputoonide ja helisignaalide helitugevuse. Ohutusega seotud helisignaalid edastatakse alati. Samuti saate määrata, kui kaua pärast programmi lõppu helisignaal kostuma peaks.

Kasutuslukk

Kasutuslukk kaitseb volitamata kasutamise eest.

- *PIN-koodi sisestamine*
  Teil palutakse kasutuslukuna määrata PIN-kood. Peate ekraani lukustusest avama igal sisselülitamisel.
- *muutmine*
  Seda menüüpunkti kuvatakse üksnes siis, kui olete kasutusluku juba häälestanud. Valitud PIN-koodi saab muuta.
- *Kustutamine*
  Seda menüüpunkti kuvatakse üksnes siis, kui olete kasutusluku juba häälestanud. Kasutusluku saab kustutada. Volitamata kasutamise vastu nüüd kaitse puudub.

Nõuanne. Märkige *PIN-kood* üles. Kui olete PIN-koodi unustanud, saab Miele klienditeenindus PIN-koodi lähtestada.

Tehaseseadistused

Seadme saab lähtestada tarneolekusse.

Võrku ühendamine

Olete programmivalitsa asendis *Muud programmid*/⚙ ▸ *Seadistused* ⚑ ▸ *Võrku ühendamine*.

Võrku ühendamine võimaldab kasutamist Miele rakenduse kaudu või väliseid häälassistente ning tarkvara värskendamist.

WiFi

Ühendus koduvõrguga on võimalik üksnes siis, kui seadistus *WiFi* on sisse lülitatud.

Ühendus

Saate vaadata teavet oma koduvõrgu kohta.

- *Signaali tugevus*
  Kuvatakse vastuvõetava WiFi-signaali tugevust.
- *Koduvõrk*
  Saate vaadata oma koduvõrgu ühenduse kvaliteeti.
- *IP-aadress*
  Kuvatakse IP-aadress.
- *Lähtestamine*
  Kui lähtestate võrku ühendamise andmed, ei ole kasutamine Miele rakenduse kaudu või välised häälassistendid ning tarkvara värskendamine enam võimalik. Peate ühenduse oma koduvõrguga uuesti looma.

Kaugjuhtimine

Kasutamine Miele rakenduse või väliste häälassistentide kaudu on võimalik üksnes siis, kui seadistus *Kaugjuhtimine* on sisse lülitatud.

Seadme funktsioon

Olete programmivalitsa asendis *Muud programmid*/⚙ ▸ *Seadistused* ⚑ ▸ *Seadme funktsioon*.

Siit leiate erinevaid seadistusi pesuprotsessi jaoks.

Programmiteave

Ekraanil kuvatakse mõneks sekundiks programminime, maksimaalset täitekogust ja programmi kestusega.

Memory

Kuivati salvestab pärast programmi käivitamist programmi viimati valitud parameetrid (kuivusastme, lisafunktsiooni või aja).

Uuesti valimisel kuvatakse salvestatud parameetrid.

Kortsumiskaitse

Kortsumiskaitse vähendab riiete kortsumist pärast programmi lõppu. Trummel liigub valitud perioodi jooksul ajutiselt. Kuivati ukse saab igal ajal avada.

Kuivusastmed

Valitud programmi kuivusastmeid saab individuaalselt reguleerida: niiskemast kuni kuivemani. Mida kuivem kohandus valitakse, seda pikem on programmi tööaeg ja seda suurem on energiakulu.

Õhukanalid

Kuivati suudab tuvastada ebemete ladestumise määra pärast kuivatamist. Ekraanil kuvatakse nõue puhastada ebemefiltrid ja soklifilter. Olenevalt puhastusvälbast saab seda nõuet kohandada.

Nõuanne. Kui leiate, et seda nõuet kuvatakse liiga sageli, saate selle siinkohal välja lülitada või seadistada vähem tundlikuks. Sellest olenemata kuvatakse nõuet juhul, kui ebemeid on kogunenud ootamatult palju.

Jahutustemperatuur

Kõigi kuivusastmete programmide jaoks saab muuta programmi lõpule eelneva jahutusfaasi jahutustemperatuuri. Mida madalam on valitud temperatuur, seda pikem on jahutusfaas, mis suurendab energiakulu.

Teeninduse pääsup.

Klienditeenindusel on kohapeal juurdepääs tarkvarale.

Teave

Olete programmivalitsa asendis *Muud programmid*/⚙ ▸ *Teave*.

Tarbimine

Saate lasta kuvada energiakulu.

Tarkvara

Siit leiate andmed installitud tarkvara kohta.

Töötunnid

Saate vaadata töötundide arvu.

Kommunikatsioonimooduli autoriõigused ja litsentsid

Kommunikatsioonimooduli käsitsemiseks ja juhtimiseks kasutab Miele isiklikku või kolmandate isikute tarkvara, mis ei kuulu nn avatud lähtekoodiga tarkvara litsentsitingimuse kohaldamisalasse. See tarkvara / need tarkvarakomponendid on kaitstud autoriõigusega. Järgida tuleb Miele ja kolmandate isikute autoriõigusi.

Peale selle sisaldab käesolev kommunikatsioonimoodul tarkvarakomponente, mis antakse edasi avatud lähtekoodiga tarkvara litsentsitingimustel. Sisalduvad avatud lähtekoodiga komponendid ja nendega seotud autoriõiguse alased märkused, vastavad kehtivad litsentsitingimuste koopiad, samuti vajaduse korral muu info saab avada seadmes lokaalselt IP alusel veebibrauseri kaudu *(http://<ip address>/Licenses)*. Seal kirjeldatud avatud lähtekoodiga tarkvara litsentsitingimuste vastutus- ja garantiitingimused kehtivad üksnes asjaomaste õiguste omanike kohta.

Korpuse, trumli ja paneeli puhastamine

⚠ Toitepinge võib tekitada elektrilöögi ohtu.
Väljalülitatud kuivati on võrgupinge all.
Enne puhastamist eemaldage toitepistik pesast.

⚠ Sissetungiva vee põhjustatud kahjud.
Veejoa surve tõttu võib kuivatisse sattuda vesi ja kahjustada detaile.
Ärge pritsige kuivatit veejoaga.

⚠ Puhastusvahendite põhjustatud kahjud.
Lahustit sisaldavad puhastusvahendid, abrasiivsed puhastusvahendid, klaasi- või universaalpuhastusvahendid võivad plastpindu ja teisi osi kahjustada.
Ärge neid puhastusvahendeid kasutage.

Puhastussoovitus:
puhastage üks kuni kaks korda aastas ja vastavalt vajadusele pehme lapiga.

- Kasutage korpuse ja paneeli puhastamiseks pehmetoimelist puhastusvahendit või seebivett ja kuivatage pehme rätikuga.
- Puhastage trumlit soovi korral selleks ettenähtud roostevaba terase puhastusvahendiga.

Ebemefiltrite puhastamine

Ebemed, mis tekivad tekstiilidele peamiselt kandmisaegsel hõõrdumisel või osaliselt ka pesemisel, eralduvad kuivatamisel. Ebemefiltrid koguvad ebemeid.

Keskkonna saastamine valesti utiliseeritud ebemete tõttu.
Heitveesüsteemis mikroplastide levitamise vältimiseks ei tohi ebemed äravoolu sattuda.
Ebemefiltrite kogutud ebemed visake olmeprügi kogumiseks ette nähtud prügikasti.

Puhastusintervall

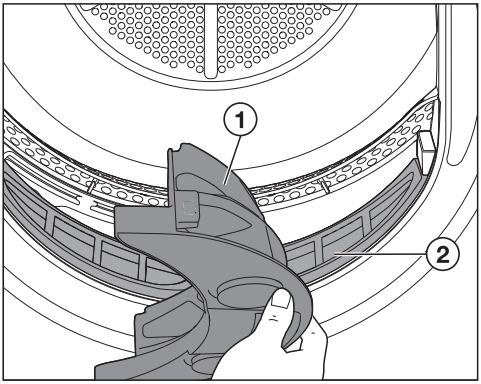

Puhastage ebemefiltreid ① ja ② pärast iga kuivatusprogrammi.

Programmi tööaja pikenemine liiga suure ebemekoguse tõttu.
Tekkida võib tõrge.
Pärast kuivatamist puhastage ebemefiltrid.

Ülemise ebemefiltri eemaldamine

- Avage kuivati uks.

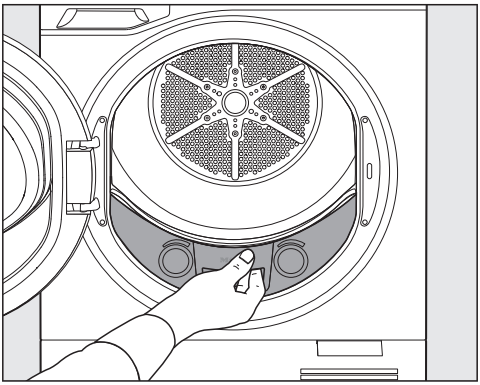

■ Tõmmake ebemefilter välja.

Ebemete eemaldamine

Nõuanne. Mahakraapimisel tekib teie sõrmede alla ebemetort. Pühkige ülejäänud ebemed ebemetordiga maha.

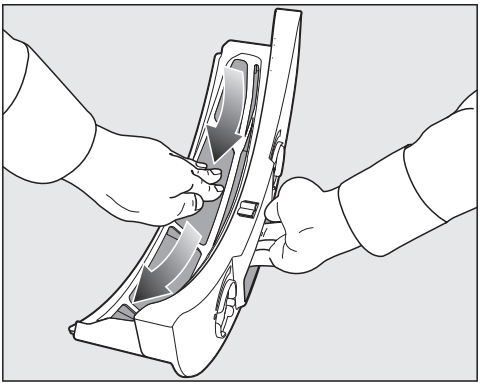

■ Eemaldage ebemed.

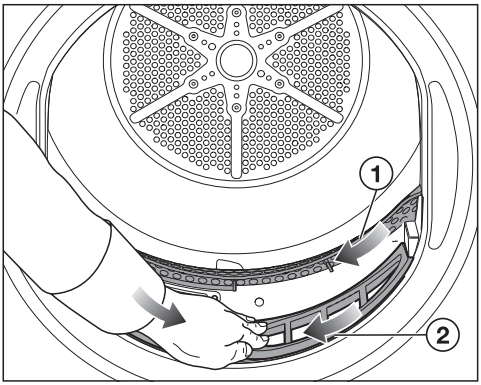

■ Eemaldage ebemed ① lapiga.

■ Eemaldage ebemed ②.

Nõuanne. Alternatiivina kasutage imemisharjaga tolmuimejat.

Kui kasutate vuugiotsakut, peab see olema kahjustusteta. Vuugiotsaku praod või teravad servad võivad põhjustada kahjustusi.

Ülemise ebemefiltri paigaldamine

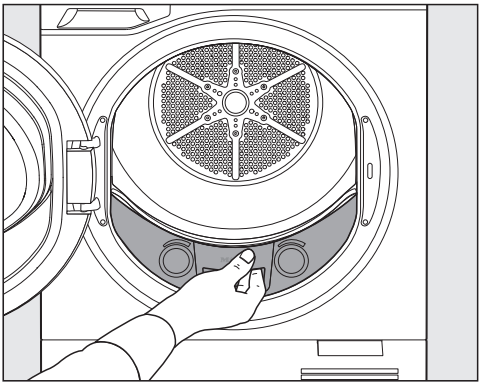

■ Lükake ebemefilter sisse.

■ Sulgege kuivati uks.

Jääkniiskuse anduri puhastamine

Kuivatis olev jääkniiskuse andur mõõdab pesu jääkniiskust, et saavutada optimaalne kuivatustulemus.

Puhastusintervall

Puhastage jääkniiskuse andurit üks kuni kaks korda aastas pehme lapiga.

Tõrge jääkniiskuse mõõtmisel.
Jääkniiskus määratakse valesti, sest pesuvahendijäägid moodustavad jääkniiskuse andurile kihi.
Puhastage jääkniiskuse andur.

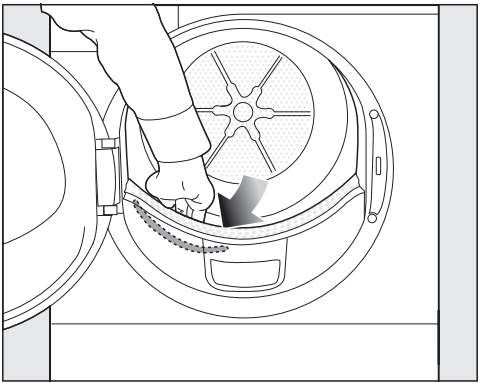

- Pange käsi kuivati trumlisse.

Ees, vasakul tunnete piklikku, metalset jääksniiskuse andurit.

- Puhastage jääkniiskuse andur niiske lapi ja vähese seebilahusega.
- Kuivatage pehme lapiga üle.

Soklifiltri puhastamine

Keskkonna saastamine valesti utiliseeritud ebemete tõttu.
Heitveesüsteemis mikroplastide levitamise vältimiseks ei tohi ebemed äravoolu sattuda.
Puhastusvee kokku kogumiseks puhastage soklifiltrit kausis või ämbris.

Puhastusintervall

Puhastage soklifiltrit üksnes pärast näitu ekraanil või kui programmi tööaeg on äärmuslikult pikenenud.

Ärge puhastage soklifiltrit pärast iga kuivatusprogrammi. Sage puhastamine suurendab enneaegset kulumist.

Tõrge ummistunud soklifiltri tõttu.
Programmi kestus pikeneb ning programm katkestatakse või tekib tõrge.
Puhastage soklifilter.

Sokliluugi avamine

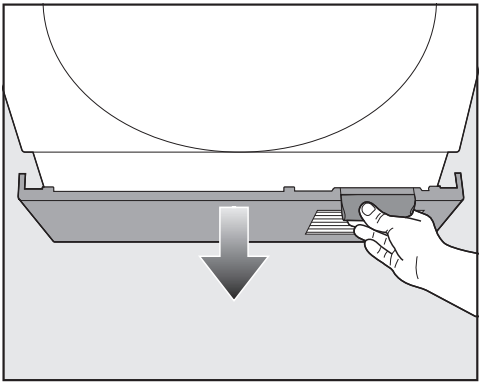

- Avage sokliluuk.

Sokliluuk võib küljest murduda.
Ärge asetage avatud sokliluugile esemeid.

Hoidiku eemaldamine koos soklifiltriga

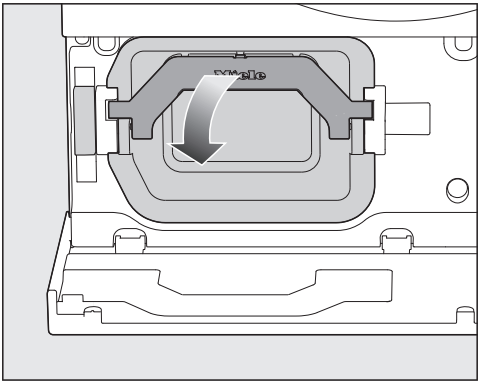

■ Pöörake käepide alla.

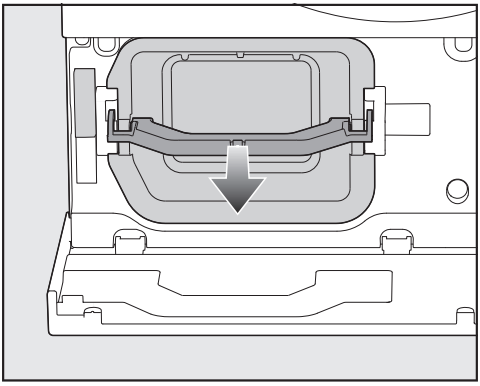

■ Tõmmake hoidik seda käepidemest hoides ette välja.

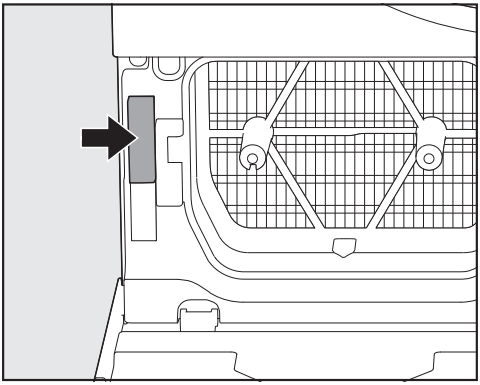

Kui hoidik on välja tõmmatud, aktiveeritakse lukustuselement (nool) ja takistatakse sokliluugi sulgumist. Sisestatud hoidiku korral lülitatakse see välja.

Soklifiltri puhastamine

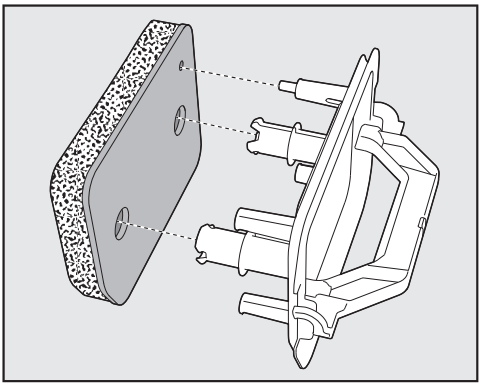

■ Tõmmake soklifilter hoidikult maha.

Puhastusvee kokkukogumiseks asetage veekraani alla kauss või ämber.

■ Peske soklifiltrit voolava vee all hoolikalt ja põhjalikult.

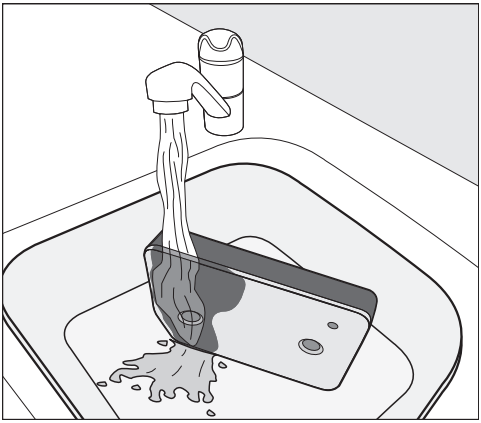

Nõuanne. Laske veejoal vertikaalselt üle soklifiltri esikülje voolata, et jäägid tuleksid pinnalt kiiremini lahti.

■ Lükake soklifiltrit vahepeal ettevaatlikult jälle välja.

Nõuanne. Asetage soklifilter lapiti kaussi või ämbrisse.

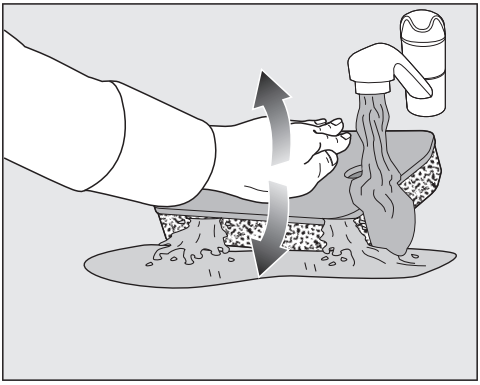

- Sügavamal asuvate jääkide eemaldamiseks vajutage korduvalt peopesaga soklifiltrile.
- Loputage ja peske soklifiltrit seni, kuni enam pole jääke näha.
- Suruge peopesaga ettevaatlikult soklifiltrile, kuni vett enam üldse ei tilgu.

Nõuanne. Vee imamiseks asetage niiske soklifilter kahe käterätiku vahele. Vajutage tasasel pinnal korduvalt peopesaga soklifiltrile. Soklifilter kuivab kiiremini.

Puhastusvee väljavalamine

- Võimalike osakeste või ebemete kokkukogumiseks valage kausi või ämbri sisu läbi filtri (nt kohvifiltri).
- Visake filter olmeprügi kogumiseks ette nähtud prügikasti.

Hoidiku puhastamine

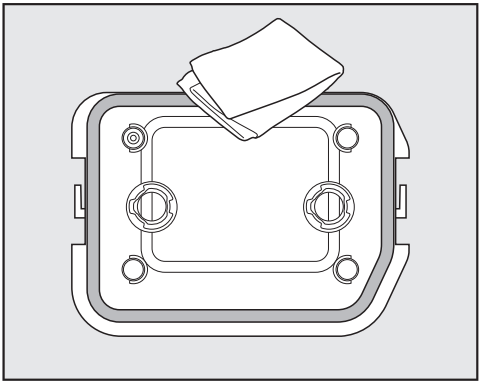

- Puhastage hoidik niiske lapi ja vähese seebilahusega.
- Puhastage hoidikul olev tihenduskumm seda kahjustamata.
- Kuivatage pehme lapiga üle.

Soojusvaheti ees serva piirkonna puhastamine

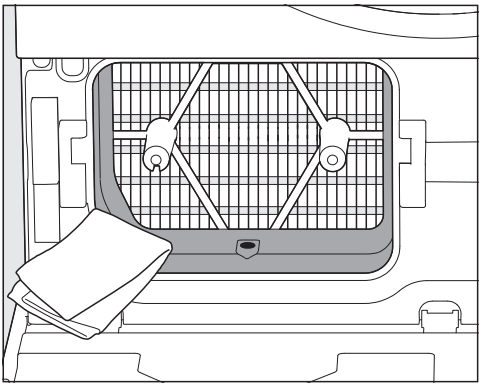

- Puhastage üksnes plastist serva piirkonda ja ava serva piirkonna paremal küljel.

Nõuanne. Kasutage seebilahusega niisutatud lappi.

- Kuivatage pehme lapiga üle.

Soojusvahetit (jahutusribisid) ei pea reeglina puhastama. Kui näha on ebemete kogunemist, siis järgige peatüki “Probleemide kõrvaldamine” jaotist “Soojusvaheti kontrollimine”.

Hoidiku ja soklifiltri paigaldamine

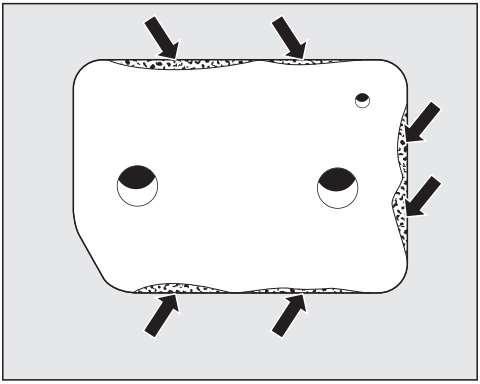

⚠ Kahjustunud või kulunud soklifiltri põhjustatud kahjud.
Soojusvaheti ummistub ja tekkida võib kahjustus.
Kontrollige soklifiltrit vastavalt peatüki “Probleemide kõrvaldamine” jaotisele “Soklifiltri vahetamine”. Vajaduse korral vahetage soklifilter.

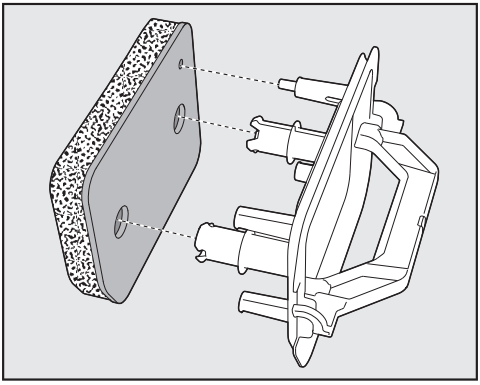

- Paigaldage soklifilter õigetpidi hoidikule.

⚠ Tõrked tilkuva soklifiltri tõttu.
Tilkuv soklifilter võib põhjustada kuivati talitlustõrkeid.
Vajutage soklifilter mitu korda ettevaatlikult välja.

- Lükake hoidik käepidemest hoides sisse.

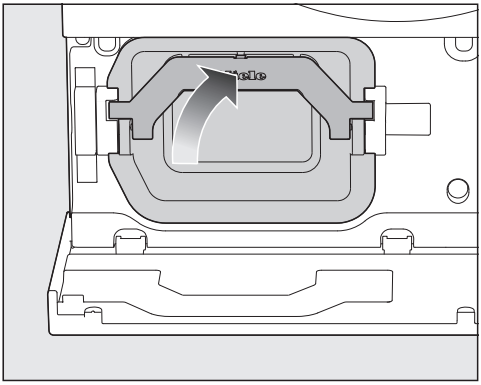

- Pöörake käepide üles.

⚠ Puuduva soklifiltri põhjustatud kahjud.
Soojusvaheti ummistub ja tekkida võib kahjustus.
Kuivatit tohib kasutada üksnes soklifiltriga.

Sokliluugi sulgemine

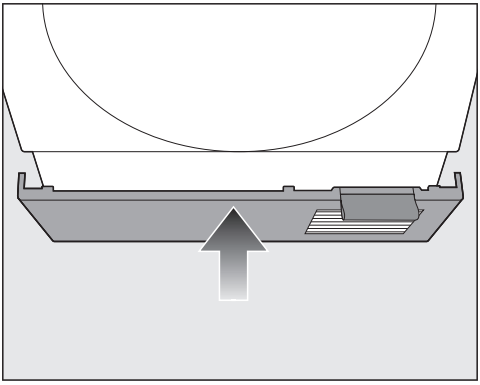

■ Sulgege sokliluuk.

Kondensaadimahuti kummitihendi puhastamine

Puhastussoovitus:
puhastage üks kuni kaks korda aastas ja vastavalt vajadusele.

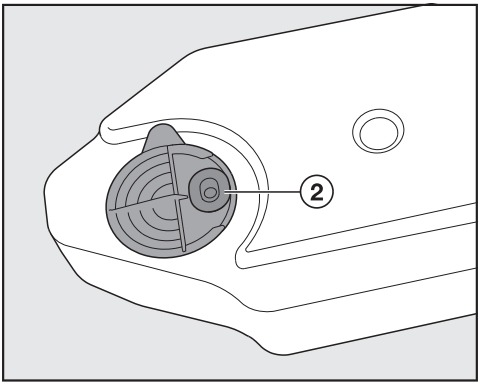

■ Hõõruge jäägid niiske lapi ja vähese seebilahusega ettevaatlikult kondensaadimahuti kummitihendilt ② maha.

■ Kontrollige, kas kummitihend on õigesti soonde vajutatud.

Enamiku tõrkeid ja vigu saate ise kõrvaldada. Paljudel juhtudel hoiate sellega kokku nii aega kui ka raha, kuna te ei pea klienditeenindusega ühendust võtma.

Aadressilt www.miele.ee/support/customer-assistance leiate lisateavet, kuidas tõrkeid ise kõrvaldada.

Ekraani veateated pärast programmi katkestust

Teade	Põhjus ja selle kõrvaldamine
Viga F. Kui seadme välja- ja sisse-lüitamine ei aita, pöörduge klienditeenindusse. Teave: ✓	Põhjust ei saa kohe kindlaks teha. ■ Järgige ekraanil olevat juhist.
Tühjendage mahuti või kontrollige äravoolu	Kondensaadimahuti on täis või tühjendusvoolik on kokku murtud. ■ Teate väljalülitamiseks peate kuivati välja lülitama ja lühikese aja järel sisse lülitama. ■ Tühjendage kondensaadimahuti. ■ Kontrollige tühjendusvoolikut. Tühjendusvoolikut ei tohi kokku murda.

Teade	Põhjus ja selle kõrvaldamine
Viga F66 • Õhukanalid Puhastage ebemefilter ja soklifilter. Kontrollige soojusvahetit ja õhukanaleid. Kui viga ei saa kõrvaldada, võtke ühendust klienditeenindusega. Teave: ✓	Ebemed või pesuvahendijäägid on ummistanud ebemefiltrid ja soklifiltri. ■ Puhastage ebemefiltrid ja soklifilter. – Vt peatüki “Puhastamine ja hooldus” jaotiseid “Ebemefiltrite puhastamine” ja “Soklifiltri puhastamine”. – Kui ebemefiltrid on tugevalt kinni kleepunud või ummistunud, peab ebemefiltreid puhastama märjalt, ning puhastada tuleb õhukanaleid. Vt peatüki “Probleemide kõrvaldamine” jaotist “Ebemefiltri märjalt puhastamine”. ■ Kui ebemefilter ja soklifilter on kahjustatud või deformeerunud või neid ei saa enam puhastada, tuleb need välja vahetada. ■ Järgige ekraanil olevat juhist. **Nõuanne:** kui veateade kuvatakse endiselt, võivad sellel olla järgmised põhjused.
	Soklifilter paigaldati liiga märjana. ■ Vajutage soklifilter ettevaatlikult välja. ■ Laske soklifiltril õhu käes kuivada.
	Soklifiltris on ikka veel sügavamal asuvaid jääke, mida ei saanud eemaldada. ■ Kontrollige soklifiltrit. Vt peatüki “Probleemide kõrvaldamine” jaotist “Kulumisjäljed soklifiltril”. ■ Soklifiltrit saab pesumasinas regenereerida. Vt peatüki “Probleemide kõrvaldamine” jaotist “Soklifiltri regenereerimine”.
	Soojusvaheti on ummistunud. ■ Kontrollige soojusvahetit. Vt peatüki “Probleemide kõrvaldamine” jaotist “Soojusvaheti kontrollimine”.

Teate *Viga F66 • Õhukanalid* kuvamise põhjus on sageli see, et ebemefiltrid või soklifilter ei ole puhastatud või neid ei ole puhastatud piisavalt.

■ Puhastage ebemefiltreid iga kord pärast kuivatusprogrammi.

■ Puhastage soklifilter kohe, kui ekraanil kuvatakse sellekohane nõue.

See võimaldab vähendada vea *Viga F66 • Õhukanalid* esinemissagedust või seda viga isegi vältida.

Teave ekraanil

Teade	Põhjus ja selle kõrvaldamine
Eemaldage ebemed. Puhastage ebemefilter ja sokkelfilter	Kuivati ei tööta optimaalselt või ökonoomselt. Võimalikud põhjused võivad olla ebemete või pesuvahendite jääkidest tulenevad mõjud. ■ Puhastage ebemefiltrid ja soklifilter. – Vt peatüki “Puhastamine ja hooldus” jaotiseid “Ebemefiltrite puhastamine” ja “Soklifiltri puhastamine”.
	Märkuse süttimist saate ise mõjutada. ■ Järgige peatüki “Seadistuste kohandamine” jaotises “Õhukanali näidikud” olevat kirjeldust.
Mugavusjahutamine	Programmi lõpus vajaliku temperatuuri saavutamiseks jahutatakse pesu.
Lõpp · Mugavusjahutamine	Pesu on kuivatatud, kuid seda jahutatakse veel. ■ Pesu võib välja võtta ja laiali laotada või lasta sellel kuivatis lõpuni jahtuda.
Kuivusaste muudetud	Varem valitud kuivusaste ei ole koos selle lisafunktsiooniga mõistlik. Automaatselt valitakse järgmine võimalik kuivusaste.
Täitke kondensaadimahuti vähemalt märgistuseni -Min.-veega	Kondensaadimahuti on tühi. Funktsiooni SteamCare jaoks ei ole piisavalt kondensvett. ■ Täitke kondensaadimahuti vähemalt märgistuseni —min—.
Avage ja sulgege uks. Kontrollige kas pesu on trumlis	Kui olete valinud programmi koos funktsiooniga SteamCare, palutakse panna pesu kuivatisse. ■ Järgige ekraanil olevat juhist.

Kuivatusprogramm kestab kaua

Probleem	Põhjus ja selle kõrvaldamine
Kuivatusprogramm kestab väga kaua.	Selle võib olla erinevaid põhjuseid. ■ Lülitage kuivati välja. ■ Kontrollige kõiki järgnevalt toodud põhjuseid. ■ Pärast kontrollimist lülitage kuivati tagasi sisse.
	Paigaldusruumis on liiga soe. ■ Tuulutage põhjalikult.
	Trummel on liiga täis.

Probleem	Põhjus ja selle kõrvaldamine
	■ Võtke osa pesu välja.
	Jahutusava sokliluugis ja õhupilu kuivati alumise külje ja põranda vahel on kinni kaetud. ■ Eemaldage pesukorv või muud esemed.
	Tekstiilid on pärast pesemist liiga märjad. ■ Valige pesemisel suurem tsentrifuugimiskiirus.
	Pesuvahendijäägid, karvad ja peened ebemed võivad põhjustada ummistusi. ■ Puhastage ebemefiltreid voolava vee all. ■ Kontrollige ülemist õhujuhtimist. ■ Puhastage soklifiltrit voolava vee all. ■ Eemaldage soojusvahetil olevad nähtavad ebemed tolmuimeja ja imemisharjaga. Eelnevalt toodud puhastusjuhised leiate peatükist “Probleemide kõrvaldamine”.

Halb kuivatustulemus

Probleem	Põhjus ja selle kõrvaldamine
Sünteetikast tekstiilides on staatiline elekter.	Sünteetikasse kipub kuivatis tekkima staatiline elekter. ■ Staatilise elektri vähendamiseks kasutage pesumasina viimases loputustsüklis pehmendavat loputusvahendit.

Probleem	Põhjus ja selle kõrvaldamine
Tekstiilid on veel niisked.	Trummel on liiga täis või pesu on omavahel sõlme läinud. ■ Raputage pesu lahti ja võtke osa pesu välja.
	Pesu hulgas oli eri sorti kangaid. ■ Kuivatage programmiga *Soe tuulutus* üle. ■ Edaspidi kuivatage koos samaliigilisi tekstiile.
	Valitud kuivusaste ei täida ootusi. ■ Valige mõni muu kuivusaste. ■ Mõne kuivusastme jääkniiskuse saab seadistada kuivemaks või niiskemaks. Vt peatüki “Seadistuste kohandamine” jaotist “Kuivusastmed”.
	Metallist tõmblukkude tõttu ei edastata pesu täpset niiskusastet. ■ Tehke edaspidi tõmblukud lahti. ■ Kui probleem tekib uuesti, kuivatage neid tekstiile programmiga *Soe tuulutus*.
Pesu ei ole lisafunktsiooniga *DryCare 40* rahuldavalt kuivatatud.	Paigaldusruumis on liiga soe. Seepärast lõpetati DryCare'i protsess enneaegselt. ■ Tuulutage põhjalikult. ■ Pesu lõpuni kuivatamiseks valige *Soe tuulutus* ja *DryCare 40*.
Kuivatamisel eralduvad tekstiilidest ebemed.	Kandmisel ja osaliselt pesemisel tekkiva hõõrdumise tõttu eralduvad rõivastest ebemed, mis jäävad pärast pesemist pesule. Kuivati avaldab pigem väikest mõju. ■ Vt peatüki “Puhastamine ja hooldus” jaotist “Ebemefiltrite puhastamine”.

Müra ja lõhnad

Probleem	Põhjus ja selle kõrvaldamine
Töötamisel on kuulda sumisevat või põrisevat heli.	Neid hääli kuulete kompressorist (soojuspump) või SteamCare'i pumbast. ■ Te ei pea midagi tegema.
	Sumisev või põrisev heli kuivatamisel ei ole viga.

Probleemide kõrvaldamine

Probleem	Põhjus ja selle kõrvaldamine
Pesu või suletäidisega padjad lõhnavad ebameeldivalt.	Sulgede ja looduslike rasvajääkide looduslike omaduste tõttu võivad kuivatis kuumtöötlemise tagajärjel tekkida erinevad lõhnad. Pesu pesti liiga väikese pesuvahendi kogusega. ■ Kasutage valikut *FragranceDos*. ■ Laske patjadel tuulduda kuivatist väljaspool. ■ Peske pesu pesumasinas piisava koguse pesuvahendiga.

Muud probleemid

Probleem	Põhjus ja selle kõrvaldamine
Kuivati ei lülitu sisse.	Kuivatil ei ole voolu. ■ Kontrollige, kas toitepistik on seinakontaktis. ■ Kontrollige, kas kaitse on korras.
	Funktsioon MotionReact on välja lülitatud. Funktsiooni MotionReact andur ei reageeri. ■ Valige andurnupp ⏻ ja lülitage kuivati sisse. ■ Kontrollige seadistustes funktsiooni MotionReact seadeid. ■ Kontrollige funktsiooni MotionReact andurit, lähenedes kuivatile eestpoolt.
Kuivati on pärast programmi lõppu välja lülitatud.	Kuivati lülitub automaatselt välja. See ei ole viga, vaid ettenähtud funktsioon.
Ühtegi programmi ei saa käivitada.	Põhjust ei saa kohe kindlaks teha. ■ Kontrollige, kas toitepistik on seinakontaktis. ■ Kontrollige, kas kuivati on sisse lülitatud. ■ Kontrollige, kas kuivati uks on suletud. ■ Kontrollige maja elektrisüsteemi kaitsmeid. Võib-olla esines voolukatkestus? Pärast toitepinge taastumist käivitub eelnevalt töötanud programm automaatselt.
Kuivatusprogramm käib ja ekraan on pime.	Ekraan lülitub energia säästmiseks automaatselt välja (ooterežiim). Kui kuivati on kortsumiskaitse faasis, pöörleb trummel aeg-ajalt. ■ Ooterežiimi lõpetamiseks puudutage ekraani.

Probleem	Põhjus ja selle kõrvaldamine
Ebemefiltrid on nähtavalt kokku kleepunud või ummistunud.	Pesuvahendijäägid võivad põhjustada koorikuid ja ebemefiltrid ummistada. ■ Puhastage ebemefiltreid voolava vee all. Vt peatüki “Probleemide kõrvaldamine” jaotist “Ebemefiltri märjalt puhastamine”.
	Pesuvahendi üledoseerimine või halb loputustulemus pesemisel tekitab ebemefiltritele koorikuid. ■ Kontrollige järgmisel pesukorral pesuvahendi doseerimist. Võimalusel doseerige veidi vähem pesuvahendit.
Pärast soklifiltri puhastamist katkestatakse kuivatusprogramm.	Soklifilter pandi sisse märjana. ■ Võtke soklifilter välja ja kuivatage soklifiltrit seda õrnalt kahe käterätiku vahel surudes.
	Soklifilter on sügavalt ummistunud. Kui programm katkestatakse taas, kuigi soklifilter on kuiv, on soovitatav teha regenereerimine pesumasinas. ■ Kontrollige esmalt kõiki meetmeid, nagu kirjeldatakse peatüki “Probleemide kõrvaldamine” jaotises “Soklifiltri regenereerimine”.
Pärast soklifiltri väljavõtmist on näha, et kogunenud on kondensaat.	Kondensaadi äravool on ummistunud. ■ Puhastage äravool. Vt peatüki “Probleemide kõrvaldamine” jaotist “Kondensaadi äravoolu puhastamine”.
SteamCare'i pihustusjuga ei ole piisav või puudub.	Ebemefilter kondensaadimahutis on ummistunud. ■ Puhastage ebemefilter kondensaadimahutis. Vt peatüki “Probleemide kõrvaldamine” jaotist “Kondensaadimahutis ebemefiltri puhastamine”.
	Täiteava düüsil on palju lubjasetteid. ■ Vahetage düüs välja. Vt peatüki “Probleemide kõrvaldamine” jaotist “SteamCare'i düüsi vahetamine”. ■ Valage sisse üksnes poes müüdavat destilleeritud vett Ärge valage sisse kraanivett. Kraanivesi põhjustab lubjasetteid.

Probleem	Põhjus ja selle kõrvaldamine
Trumli valgusti ei põle.	Trumli valgusti lülitub mõne aja möödudes ja pärast programmi käivitamist automaatselt välja (energia säästmine). ■ Lülitage kuivati välja ja taas sisse. ■ Trumli valgusti sisselülitamiseks avage kuivati uks.
	Trumli valgusti on defektne. Trumli valgusti on ette nähtud pikaajaliseks kasutuseks ja seepärast ei ole reeglina vaja seda vahetada. ■ Kui trumli valgusti vaatamata kõigile katsetele ei põle, teavitage Miele klienditeenindust. Defektse trumli valgusti saab asendada üksnes Miele klienditeenindus.

Kulumisjäljed soklifiltril

Kui soklifiltril on kulumisjäljed, peab selle välja vahetama.

⚠ Kulunud soklifiltri põhjustatud kahjud.
Soojusvaheti ummistub ja tekkida võib kahjustus.
Kui märkate enne või pärast puhastamist allpool kirjeldatud kulumismärke, vahetage soklifilter välja (juurdeostetav tarvik).

Kulumisjäljed soklifiltril võivad olla:

1. Ebatäpsused sobitumisel ja deformatsioonid
   – Vajalik on vahetus.
2. Vahed, praod, muljumised
   – Vajalik on vahetus.
3. Värvimuutused küljeservadel ja soklifiltril
   – Võimalik on regenereerida pesumasinas.

Ebatäpsused sobitumisel ja deformatsioonid

Ebatäpsused sobitumisel ja deformatsioonid on selged kulumisjäljed. Seepärast ei asetse soklifiltri servad enam õigesti kuivatis.

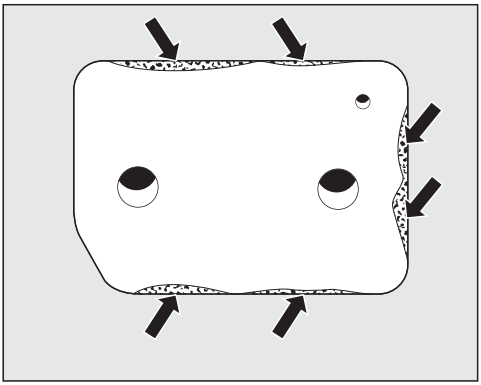

Ebatäpsused sobitumisel on näha külgmistel servadel.

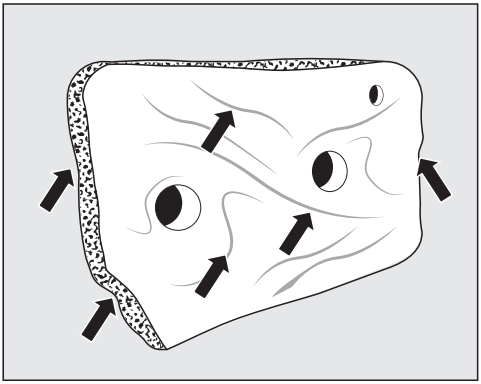

Deformatsioonid on näha külgmistel servadel ja kogu soklifiltril.

Nõuanne. Peate soklifiltri välja vahetama.

Vahed, praod, muljumised

Mõrad ja praod on selged kulumisjäljed.

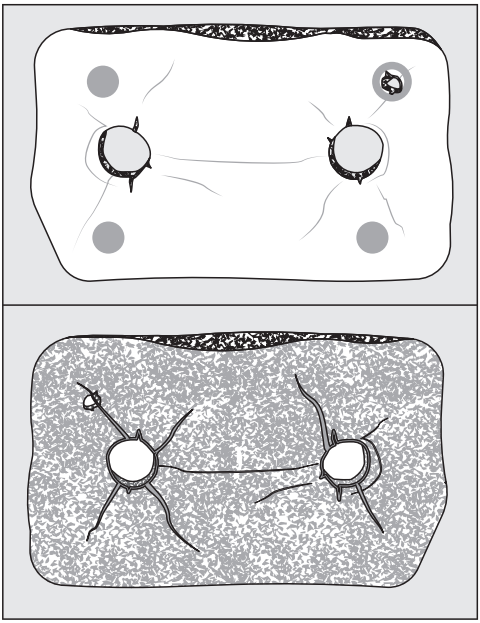

Esiküljel ja tagaküljel on näha praod, mõrad, muljutud kohad.

Nõuanne. Peate soklifiltri välja vahetama.

Värvimuutused küljeservadel ja soklifiltril

Värvimuutused on kiudude ja pesuainete jäägid. Äärmuslikel juhtudel moodustavad jäägid raskesti eemaldatavaid koorikuid ja soklifilter võib ummistuda.

Isegi kui soklifilter näeb välja laitmatu, võivad jääkide tõttu tekkida soklifiltril ebatäpsused sobitumisel. Teised jäägid võidakse puhuda külgmistest servadest mööda soojusvahetisse.

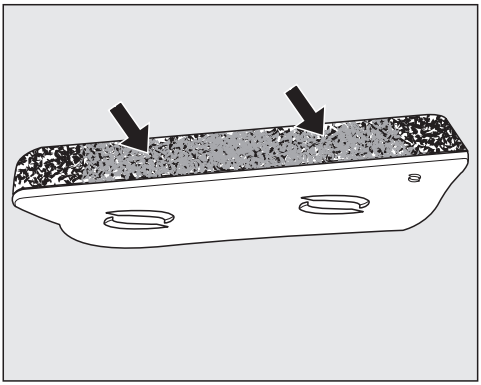

Värvimuutused ja koorikud on näha eelkõige külgmistel servadel.

Nõuanne. Regenereerige soklifiltrit pesumasinas. Kui pärast regenereerimist ei ole tulemus parem, siis peate soklifiltri välja vahetama.

Nõuanne. Soklifiltril saab ummistusi ja koorikuid vähendada.
Liiga palju jääke viitavad pesumasinas pesuvahendi üledoseerimisele või halvale loputustulemusele. Kontrollige järgmisel pesemisel pesuvahendi doseerimist. Võimalusel doseerige veidi vähem pesuvahendit. Äärmuslikel juhtudel tuleb valida lisaloputus.

Soklifiltri regenereerimine

Nõuanne. Ummistunud soklifiltri töötlemiseks saate soklifiltrit pesumasinas regenereerida.

Kontrollige soklifiltril esmalt kulumisjälgi. Vt peatüki “Probleemide kõrvaldamine” jaotist “Kulumisjäljed soklifiltril”. Kahtluse korral vahetage soklifilter välja.

Nõuanne. Ühe või mitu soklifiltrit saab regenereerida pesumasinas.

- Regenereerige soklifiltrit eraldi ilma tekstiilideta ja ilma pesuvahendita.
- Valige lühipesuprogramm temperatuuriga maksimaalselt 40 °C ja tsentrifuugimiskiirus maksimaalselt 600 p/min.

Pärast tsentrifuugimist saate soklifiltri panna kuivatisse.

Kondensaadi äravoolu puhastamine

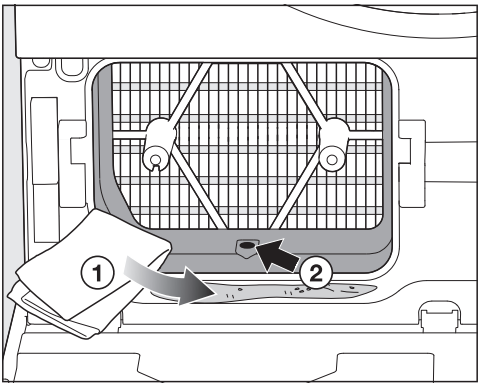

- Kuivatage pehme lapiga ① üle.
- Eemaldage äravoolust ② ebemed, kasutades nt hambatikku või vatipulka.

Soojusvaheti kontrollimine

Soojusvaheti võib ummistuda, kui soklifiltril on kulumisjäljed.

⚠ Vigastusoht teravaservaliste jahutusribide tõttu.
Võite endale sisse lõigata.
Ärge puudutage jahutusribisid kätega.

- Kontrollige, ega ei ole kogunenud ebemeid.

Olemasolevad, nähtavad ebemed peab eemaldama.

⚠ Deformeerunud jahutusribide põhjustatud kahjud.
Kui jahutusribid on kahjustatud või deformeerunud, võib tekkida defekt.
Puhastage jahutusribisid ettevaatlikult tolmuimeja ja imemisharjaga.

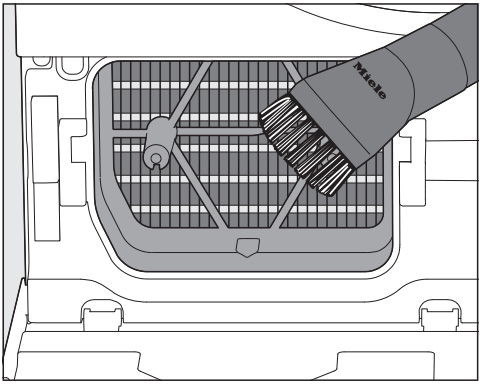

- Juhtige imemishari kergelt ja ilma survet avaldamata üle jahutusribide.

Ebemefiltri märjalt puhastamine

Puhastage ebemefiltreid voolava vee all,
- kui programmi tööaeg on ülemäärase pikenenud;
- kui ebemefiltrid on nähtavalt kokku kleepunud / ummistunud.

- Heitveesüsteemis mikroplastide levitamise vältimiseks pühkige või imege tolmuimejaga esmalt ebemed ära.
- Loputage ebemefiltreid voolava sooja vee all.
- Puhastage ebemefiltrite siledad plastpinnad niiske lapi ja vähese seebilahusega.
- Raputage ebemefiltrit põhjalikult.

Nõuanne. Kuivatage ettevaatlikult pehme lapiga üle.

Ülemise ebemefiltri eemaldamine

■ Avage kuivati uks.

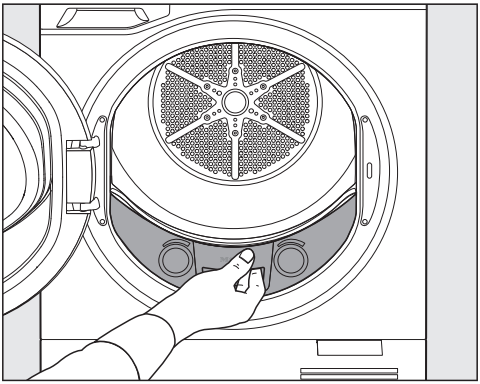

■ Tõmmake ebemefilter välja.

Alumise ebemefiltri eemaldamine

Alumise ebemefiltri märjalt puhastamiseks eemaldage vajaduse korral ebemefilter.

Tehke proovi, milline järgmistest eemaldamisvõimalustest teile sobib.

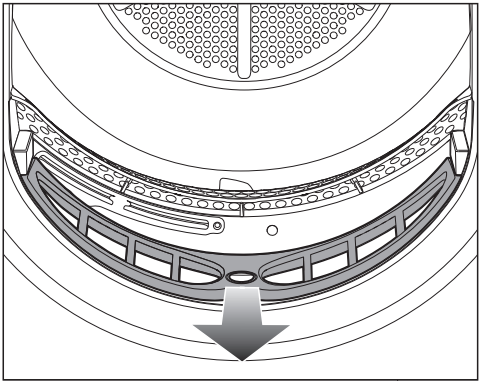

■ Asetage pöial keskel olevasse süvendisse.

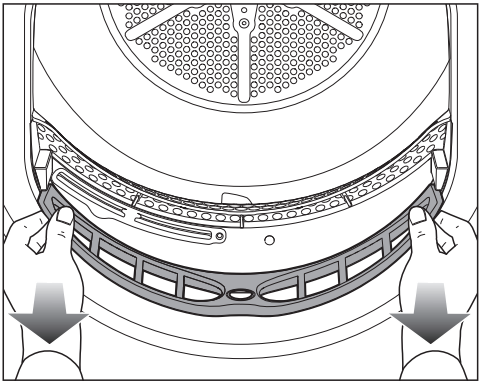

■ Või asetage pöidlad vasakule ja paremale.

■ Tõmmake ebemefilter välja.

Õhukanalite kontrollimine

Kontrollige õhukanaleid regulaarselt.

Suur kogus ebemeid on märk sellest, et ebemefiltrid on kahjustatud.

Kuivatuse kestus võib pikeneda ja kuivati võib saada kahjustada.

Vahetage ebemefiltrid välja, kui need on kahjustunud.

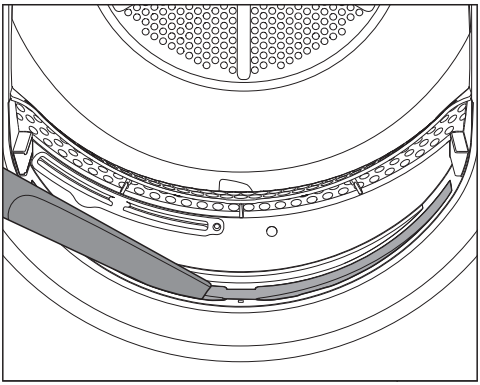

- Ebemete nähtava kogunemise korral imege ebemed pika tolmuimejaotsikuga ära.

Nõuanne. Tõrksad ebemeladestised saab eemaldada niiske lapi ja vähese seebiveega. Kuivatage pehme lapiga üle.

Alumise ebemefiltri paigaldamine

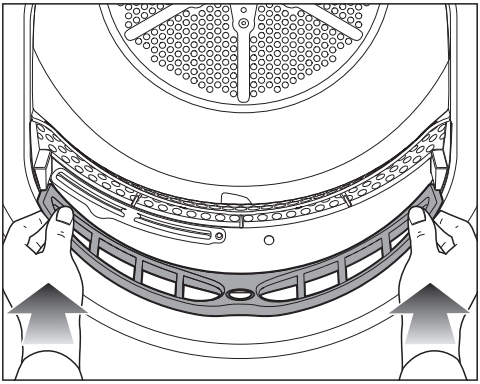

- Lükake ebemefilter sisse.

Ülemise ebemefiltri paigaldamine

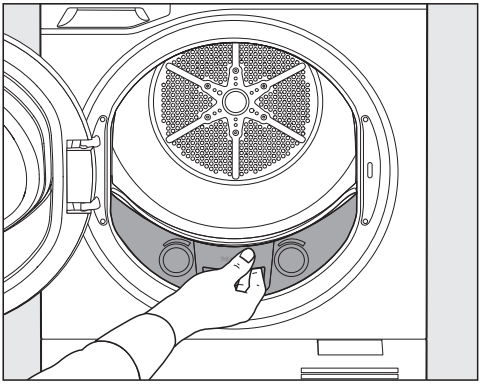

- Lükake ebemefilter sisse.
- Sulgege kuivati uks.

⚠ Kahjustunud ebemefiltrite põhjustatud kahjud.

Soojusvaheti ummistub ja tekkida võib kahjustus.

Kontrollige ebemefiltreid korrapäraselt. Vahetage ebemefiltrid välja, kui need on defektsed.

Tõrked märgade ebemefiltrite tõttu.

Märjad ebemefiltrid võivad kuivatamise ajal põhjustada talitlushäireid.

Kuivatage ebemefiltreid hoolikalt.

Kondensaadimahutis ebemefiltri puhastamine

Kui pihustusjuga ei teki, võib kondensaadimahuti ebemefilter ummistunud olla.

Kondensaadimahuti väljatõmbamine

⚠ Kuivati ukse ja kondensaadimahuti kahjustused
Tekkida võivad kahjustused ja kriimustused.
Sulgege esmalt kuivati uks ja tõmmake siis kondensaadimahuti välja.

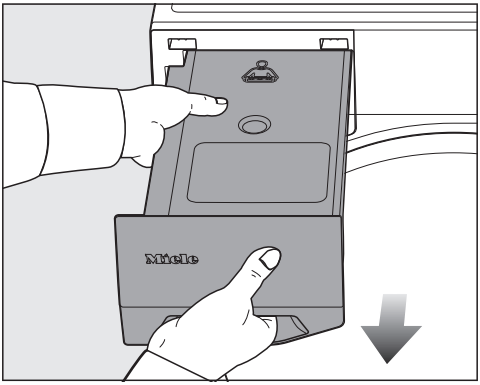

- Hoidke kondensaadimahutit väljatõmbamiseks käepidemega esipaneelist ja keskelt kinni.
- Teisaldage kondensaadimahutit horisontaalses asendis, et kondensaat ei voolaks välja.

Filtrikorgi puhastamine

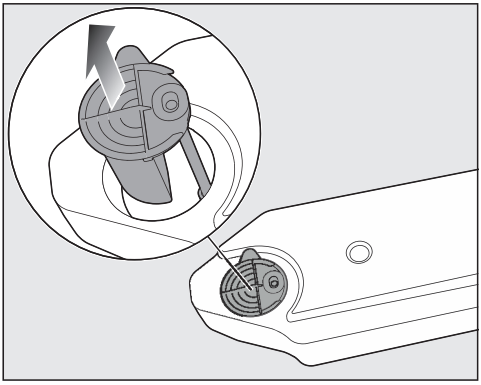

- Võtke sõrmega valamise abivahendi küljel asuva keele alt kinni.
- Tõmmake valamise abivahend välja.

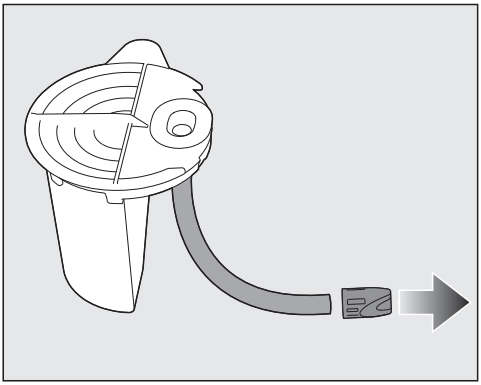

- Hoidke voolikut kinni.

Voolik võib lahti tulla.
Ärge tõmmake voolikust.

- Tõmmake teise käega filtrikork vooli-kuotsa küljest lahti.
- Loputage filtrikorki veejoa all, kuni ebemed on eemaldatud.

- Pange puhastatud filtrikork voolikuotsale.
- Pange valamise abivahend õigetpidi kondensaadimahuti avasse ja laske voolikul tagasi kondensaadimahutisse libiseda.

SteamCare'i düüsi vahetamine

Kui pihustusjuga ei teki, võib SteamCare'i düüs ummistunud olla.

Nõuanne. SteamCare'i düüs (juurdeostetav tarvik) tuleb välja vahetada siis, kui see ei tööta enam laitmatult. Vahetamiseks on vaja spetsiaalset tööriista, mis on uue düüsiga kaasas.

Üleval vasakul täiteavas on SteamCare'i düüs.

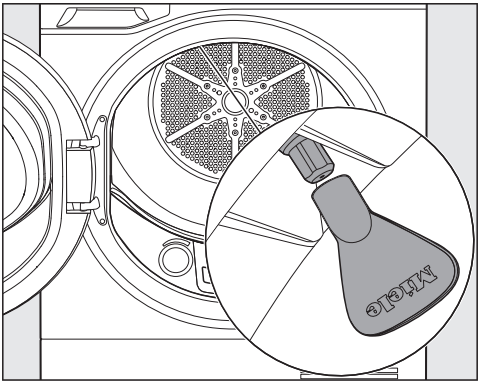

- Asetage tööriist düüsi peale.

⚠ Vale tööriista kasutamisest põhjustatud kahjud.
Düüs ja kuivati võivad kahjustada saada.
Kasutage vaid kaasas olevat tööriista, mitte muid tööriistu.

- Düüsi väljakeeramiseks keerake tööriista vasakule.
- Pange uus düüs tööriista sisse.
- Düüsi sissekeeramiseks keerake tööriista käega paremale.

Kuivatit ei tohi ilma SteamCare'i düüsita kasutada.
Nõuetekohane talitlus ei ole enam tagatud.

Aadressilt www.miele.com/service leiate teavet tõrgete ise kõrvaldamise ja Miele varuosade kohta.

Kontakt tõrgete korral

Tõrgete korral, mida te ise ei saa kõrvaldada, teavitage nt Miele müügiesindajat või Miele klienditeenindust.

Miele klienditeeninduse saate tellida veebis aadressil www.miele.ee/service.

Miele klienditeeninduse kontaktandmed leiate selle dokumendi lõpust.

Klienditeenindus vajab mudeli numbrit ja seerianumbrit (Fabr. / SN / Nr.). Mõlemad andmed on toodud tüübisildil.

Tüübisilti näete oma kuivati ukse avamisel:

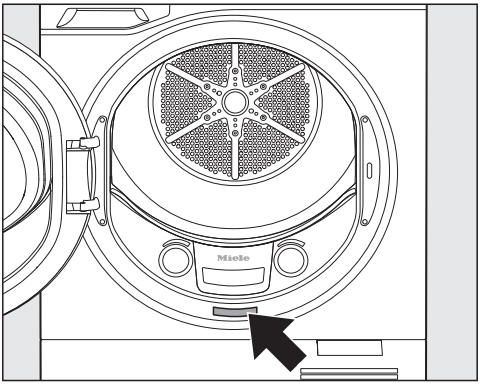

Andmebaas EPREL

Teabe energiamärgistuse ja ökodisaini nõuete kohta leiate Euroopa energiamärgisega toodete andmebaasist (EPREL). Andmebaasi leiate lingilt https://eprel.ec.europa.eu/. Seal tuleb sisestada mudelitähis.

Mudelitähise leiate tüübisildilt.

Garantii

Garantiiaeg on 2 aastat.

Lisateavet leiate kaasasolevast garantiitingimuste kirjeldusest.

www.miele.ee

Saksamaa - Miele & Cie. KG, Carl-Miele-Straße 29, 33332 Gütersloh

Miele

TK 717 I WP

et-EE

M.-Nr. 13 104 900 / 01 / 002