Miele

Instrucţiuni de utilizare şi instalare
Combină frigorifică

Citiți **în mod obligatoriu** aceste instrucțiuni de utilizare și instrucțiunile de instalare înainte de amplasare – instalare – punerea în funcțiune. Astfel, vă protejați și evitați pagubele.

ro-RO

M.-Nr. 12 136 850

Cuprins

Indicaţii de siguranţă şi avertizări . **4**

Sustenabilitate și protecția mediului înconjurător **14**
Astfel economisiți energie 15

Instalare **17**
Locul instalării 17
Cerințe pentru ventilație și aerisire . 19
Instalarea mai multor aparate frigorifice unele lângă altele 19
Schimbarea balamalei ușii 20
Comandarea instrucțiunilor de montare tipărite 20
Instalarea aparatului frigorific 20
Alinierea aparatului frigorific 21
Integrarea aparatului frigorific într-o bucătărie modulară 22
Dimensiuni aparat 24
Conectare la rețeaua electrică..... 27

Descrierea aparatului **28**
Prezentarea generală a aparatului ... 28
Afișaj Start 30
Înțelegerea principiului de funcționare..... 30
Modul Setări ⚙..... 31
Organizarea spațiului interior..... 33
Mutarea rafturilor de pe ușă/raftului pentru sticle 33
Mutarea raftului cu reglare fină .. 33
Glisarea raftului comun..... 33
Mutarea raftului comun 34
Mutarea grilajului pentru sticle .. 34
Utilizați grilajul pentru sticle în placa separatoare 34
Loc pentru tava de copt 34
Deplasarea filtrului Active AirClean..... 35
Proiectați zona de congelare în mod flexibil(VarioRoom) 35
Accesorii incluse..... 36
Accesorii opţionale..... 36

Pornirea şi oprirea aparatului frigorific..... **37**
Înainte de prima utilizare..... 37
Conectați aparatul frigorific 37
Umpleți și introduceți rezervorul de apă pentru nebulizator..... 37
Pornirea aparatului frigorific..... 37
Oprirea aparatului frigorific 37
Oprirea separată a aparatului frigorific sau a aparatului frigorific 38
În cazul unei absențe îndelungate, aveți în vedere următoarele aspecte 38
Condiţii preliminare pentru conectarea în rețea 39
Efectuarea primei conectări la rețea..... 39
Efectuarea Scan & Connect 39

Operarea **40**
Temperatura corectă..... 40
Afișaj temperatură 40
Setarea temperaturii din aparat frigorific și din aparat frigorific 40
Alarma de temperatură şi alarma uşii 41
Utilizarea Super Răcire şi Super Congelare 43
Păstrarea alimentelor în aparatul frigorific..... 44
Diverse zone de păstrare..... 44
Alimente neadecvate pentru aparat frigorific 44
Păstrați alimentele ambalate sau neambalate? 45
Păstrați alimentele în zona PerfectFresh Active 45
Zona PerfectFresh Active..... 45
Compartiment cu umiditate controlată 46
Compartiment uscat..... 48
Păstrați alimentele în aparatul frigorific suplimentar 50

Congelarea și depozitarea alimentelor proaspete 51
Răcirea rapidă a băuturilor 52
Prepararea cuburilor de gheață .. 52

Selectarea altor setări **53**
Explicații ale setărilor respective 53
Modul Party 53
Modul Holiday (Vacanță) 53
Activarea funcției de blocare / 54
Modul Sabat 54
Modificarea timpului până când alarma ușii pornește 55
Zonă de temperatură variabilă (Freeze&Cool) / 56
Conectarea la rețea 57
Modificarea volumului semnalelor sonore / 59
Modificarea luminozității afișajului 59
Dezactivare regim demonstrativ 59
Revenirea la setările din fabricație 59
Informații 59
Indicator de înlocuire filtru 60
Mod curățare 60

Curățare și îngrijire **61**
Dezghețarea 61
Indicații privind agenții de curățare. 61
Pregătirea combinei frigorifice în vederea curățării 62
Curățarea spațiului interior 62
Curățare manuală sau în mașina de spălat vase a accesoriilor 62
Îndepărtarea și dezasamblarea accesoriilor pentru curățare 63
Montarea sertarelor și plăcilor de sticlă din aparatul frigorific 66
Curățarea frontului aparatului și a pereților laterali 67
Curățarea garniturii de etanșare a ușii 68
Curățarea spațiilor de ventilare 68
După curățare 68

Remedierea problemelor **69**
Sistemul de iluminare interioară 77
Zgomote 78

Serviciu Clienţi **81**
Contact în caz de defecțiuni 81
Baza de date EPREL 81
Garanție 81

Informații **82**
Declarație de conformitate 82
Drepturi de autor și licențe 83

Indicaţii de siguranţă şi avertizări

Acest aparat frigorific corespunde normelor de siguranţă aflate în vigoare. Utilizarea sa incorectă poate cauza, însă, accidentarea utilizatorilor şi daune materiale.
Citiţi cu atenţie instrucţiunile de utilizare şi instalare înainte de a utiliza aparatul frigorific pentru prima dată. Acestea conţin informaţii importante privind instalarea, siguranţa, utilizarea şi întreţinerea aparatului. Astfel vă protejaţi şi evitaţi eventualele deteriorări ale aparatului frigorific.
Conform standardului IEC 60335-1, compania Miele vă sugerează în mod explicit să citiţi şi să respectaţi toate informaţiile disponibile privind instalarea aparatului frigorific, precum şi indicaţiile de siguranţă şi avertizările.
Compania Miele nu îşi asumă nicio răspundere pentru pagubele produse în urma nerespectării acestor indicaţii.
Păstraţi instrucţiunile de utilizare şi instalare într-un loc sigur.
Transmiteţi instrucţiunile de utilizare şi instalare unui proprietar ulterior.

Utilizare adecvată

▶ Aparatul frigorific este destinat utilizării în medii casnice sau în medii similare celui casnic, de exemplu
– în magazine, birouri şi medii de lucru similare
– în unităţi agricole
– de către clienţi în hoteluri, moteluri, pensiuni şi alte spaţii tipice de locuit.
Acest aparat frigorific nu este destinat utilizării în mediul exterior.

▶ Acest aparat a fost proiectat exclusiv pentru uz casnic, pentru păstrarea la rece a alimentelor şi a băuturilor, precum şi pentru depozitarea alimentelor congelate, pentru congelarea alimentelor proaspete şi pentru prepararea gheţii.
Orice altă întrebuinţare a aparatului este contraindicată.

▶ Aparatul frigorific nu este adecvat pentru depozitarea şi răcirea medicamentelor, plasmei sanguine, preparatelor de laborator sau altor substanţe sau produse similare care fac obiectul directivei privind produsele medicale. Utilizarea necorespunzătoare a aparatului frigorific poate duce la deteriorarea sau stricarea produselor depozitate. De asemenea, aparatul frigorific nu este adecvat pentru funcţionarea în zone cu risc de explozie.
Miele nu răspunde pentru daunele cauzate ca urmare a utilizării neconforme sau greşite.

▶ Persoanele (inclusiv copiii) care din cauza abilităţilor fizice, senzoriale sau mentale sau a lipsei de experienţă sau cunoştinţe nu pot să utilizeze aparatul frigorific, trebuie să fie supravegheate în timpul utilizării.
Aceste persoane pot utiliza nesupravegheate aparatul frigorific numai atunci când au fost instruite cu privire la utilizarea în siguranţă şi au înţeles care sunt pericolele ce pot apărea.

Siguranţa copiilor

▶ Copiii cu vârsta de sub 8 ani nu trebuie să se apropie de aparatul frigorific decât dacă sunt supravegheaţi în permanenţă.

▶ Copiii mai mari de opt ani pot folosi aparatul fără a fi supravegheaţi, dacă utilizarea acestuia le-a fost clar explicată şi dacă îl pot utiliza în condiţii de siguranţă. Copiii trebuie să recunoască şi să înţeleagă posibilele pericole ale unei utilizări incorecte.

▶ Copiii nesupravegheaţi nu au voie să cureţe sau să îngrijească aparatul.

▶ Supravegheaţi copiii care se află în apropierea aparatului. Nu lăsaţi niciodată copiii să se joace cu aparatul frigorific.

▶ Pericol de asfixiere. În timp ce se joacă, copiii se pot înfăşura în ambalaj (de exemplu, folii) sau îşi pot trage ambalajul peste cap şi se pot asfixia. Nu lăsaţi materialul de ambalare la îndemâna copiilor.

Aspecte de siguranţă tehnică

▶ Circuitul de agent frigorific este verificat în ceea ce priveşte etanşeitatea. Aparatul frigorific corespunde prevederilor relevante referitoare la siguranţă, precum şi directivelor UE aplicabile în domeniu.

Dacă circuitul de răcire este deteriorat: pot apărea scurgeri de agent frigorific şi de ulei, care se pot aprinde.

▶ Avertizare: Pericol de incendiu/materiale inflamabile. Acest simbol este amplasat pe compresor şi indică materialele inflamabile. Nu îndepărtaţi acest autocolant.

Agentul frigorific inclus (informații pe plăcuța de date) este ecologic, dar inflamabil.
Utilizarea acestui agent frigorific ecologic cauzează, într-o anumită măsură, creșterea nivelului de zgomot la funcționarea aparatului. Pe lângă zgomotele de funcționare ale compresorului pot apărea zgomote ale agentului frigorific care circulă prin întregul circuit de răcire. Din păcate, aceste efecte sunt inevitabile, însă nu influențează performanța combinei frigorifice.
La transportul și la montarea/instalarea combinei frigorifice, aveți grijă să nu deteriorați componentele circuitului de răcire. Stropii de agent frigorific pot provoca leziuni oculare și agentul frigorific scurs se poate aprinde.
În cazul deteriorărilor:

- Evitați focul deschis sau sursele de aprindere.
- Deconectați aparatul de la rețeaua electrică.
- Aerisiți timp de câteva minute încăperea în care este situat aparatul.
- Contactați serviciul pentru clienți Miele.

▶ Cu cât este mai mult agent frigorific într-o combină frigorifică, cu atât trebuie să fie mai mare încăperea în care este instalată combina frigorifică. În cazul unor scurgeri, în încăperile prea mici se poate forma un amestec combustibil gaz-aer. Pentru fiecare 8 g de agent frigorific trebuie să corespundă 1 m^3 din încăpere. Cantitatea de agent frigorific este indicată pe plăcuța de date amplasată în interiorul combinei frigorifice.

▶ Dacă secţiunile transversale de ventilație sunt acoperite sau blocate, se poate forma un amestec inflamabil de gaz și aer dacă circuitul de răcire este deteriorat. Respectați neapărat spațiile de ventilare indicate. Spațiile de ventilare nu trebuie acoperite sau blocate.

▶ Datele de conectare de pe eticheta cu date tehnice a aparatului (putere, frecvenţă şi tensiune) trebuie să corespundă instalaţiei electrice din locuinţă, pentru a preveni avarierea aparatului. Comparaţi aceste date înainte de conectare.
Dacă aveţi nelămuriri, consultaţi un electrician calificat.

▶ Siguranţa electrică a aparatului este garantată numai dacă acesta este conectat la un sistem de împământare instalat conform normelor aplicabile. Este foarte important ca această instalaţie fundamentală de siguranţă să fie îndeplinită. Dacă aveţi nelămuriri, solicitaţi unui electrician calificat să verifice instalaţia electrică a locuinţei.

▶ Este posibilă funcţionarea temporară sau permanentă pe un sistem de alimentare cu energie autosuficient sau nesincronizat cu rețeaua (de ex. rețelele autonome, sistemele de copie de siguranță). Condiția prealabilă pentru funcționare este ca sistemul de alimentare cu energie să respecte cerințele standardului EN 50160 sau ale unuia comparabil.
Măsurile de protecție prevăzute în instalația casei și în acest produs Miele trebuie asigurate, de asemenea, în ceea ce privește funcția și modul de funcționare a acestora în operare autonomă sau în funcționare nesincronă a rețelei sau trebuie înlocuite cu măsuri echivalente în instalare. Așa cum este descris, de exemplu, în publicația actuală a VDE-AR-E 2510-2.

▶ Pentru ca în caz de urgență aparatul să poată fi deconectat rapid de la curentul electric, priza nu trebuie să se afle în spatele aparatului și trebuie să fie ușor accesibilă.

▶ În cazul în care cablul de alimentare este deteriorat, deconectați imediat combina frigorifică de la rețeaua electrică. Contactați servicii pentru clienți Miele.

▶ Un cablu de alimentare deteriorat poate fi înlocuit doar cu un cablu special, de același tip (disponibil în magazinul online Miele sau la centrul de servicii pentru clienți Miele). Din motive de siguranță, înlocuirea cablului se va face doar de către un tehnician calificat sau de către centrul de servicii pentru clienți Miele.

▶ Prizele multiple sau prelungitoarele nu garantează siguranţa necesară (pericol de incendiu). Nu le folosiţi pentru a conecta aparatul la rețeaua de energie electrică.

▶ Dacă umiditatea ajunge la componentele parcurse de tensiune sau la cablul de alimentare, acest lucru poate provoca un scurtcircuit. Aşadar, nu utilizaţi aparatul în spaţii umede sau unde se pulverizează apă (de ex. garaj, spălătorie).

▶ Nu este permisă utilizarea acestui aparat în locaţii mobile (de exemplu pe ambarcaţiuni).

▶ Avarierea aparatului vă poate pune în pericol siguranţa. Verificaţi dacă aparatul prezintă avarii vizibile. Nu utilizaţi niciodată un aparat avariat.

▶ Aceast aparat frigorific nu este proiectat pentru utilizare ca aparat încastrat.

▶ În timpul lucrărilor de instalare, întreţinere şi reparare, aparatul trebuie deconectat complet de la reţeaua electrică. Aparatul este complet deconectat de la reţeaua electrică doar atunci când:

- siguranţele instalaţiei electrice sunt decuplate sau
- siguranţele fuzibile ale instalaţiei electrice sunt deşurubate sau
- cablul de alimentare la reţea este deconectat de la reţeaua electrică. În cazul cablurilor de alimentare cu ştecăr, nu trageţi de cablu, ci de ştecăr pentru a deconecta aparatul de la reţea.

▶ Lucrările de instalare sau întreţinere efectuate incorect pot duce la un pericol major pentru utilizator, iar producătorul nu își asumă răspunderea în astfel de cazuri.
Lucrările de instalare și întreținere sau reparațiile pot fi efectuate numai de un tehnician calificat sau de centrul de servicii pentru clienți Miele.

▶ Revendicările de garanție vor fi invalidate dacă aparatul frigorific nu este reparat de un tehnician calificat sau de un centru de servicii pentru clienți Miele.

▶ În cazul înlocuirii componentelor defecte relevante pentru siguranță, Miele garantează că numai piesele de schimb originale Miele îndeplinesc în totalitate cerințele de siguranță.

▶ Datorită cerinţelor speciale (de exemplu, cu privire la temperatură, umiditate, rezistenţă chimică, rezistenţă la abraziune şi vibraţii), această combină frigorifică este dotată cu o lampă specială. Această lampă trebuie folosită numai în scopurile prevăzute. Lampa nu este adecvată pentru iluminatul încăperii. Înlocuirea trebuie efectuată numai de către un tehnician calificat sau de către centrul de servicii pentru clienţi Miele. Această combină frigorifică conține mai multe surse de lumină ce aparțin cel puțin clasei de eficiență energetică F.

Instalarea corespunzătoare

▶ La instalarea aparatului frigorific, este esenţial să ţineţi cont şi de instrucţiunile de instalare anexate.

▶ Schimbaţi balamaua uşii (dacă este necesar) conform instrucţiunilor de instalare.

▶ La transportarea şi montarea aparatului frigorific, purtaţi tot timpul mănuşi de protecţie.

▶ Combina frigorifică este grea şi, atunci când uşa este deschisă/uşile sunt deschise, are tendinţa de a se înclina în faţă.

- Transportaţi sau mutaţi combina frigorifică cu ajutorul a cel puţin 2 persoane.
- Schimbaţi sensul de deschidere al uşii combinei frigorifice cu ajutorul a cel puţin 2 persoane.
- Montarea combinei frigorifice trebuie efectuată cu ajutorul a cel puţin 2 persoane.
- Nu lăsaţi niciodată nesupravegheată combina frigorifică în timpul instalării.

Utilizare corectă

▶ Aparatul frigorific este proiectat pentru o anumită clasă climatică (interval de temperatură ambientală) şi nu trebuie utilizat în afara limitelor acesteia. Clasa climatică se găseşte pe plăcuţa cu date tehnice din interiorul aparatului. O temperatură ambientală mai joasă conduce la un timp de nefuncţionare mai lung al compresorului, astfel încât aparatul frigorific nu poate menţine temperatura necesară.

▶ Fantele transversale de admisie şi evacuare a aerului nu trebuie să fie acoperite sau blocate. În caz contrar, circulaţia aerului nu va mai putea fi asigurată. Consumul de energie creşte, iar componentele ar putea suferi deteriorări.

▶ Pericol de deteriorare provocat de alimentele cu conţinut de grăsime sau ulei. În cazul în care depozitaţi în aparatul frigorific sau pe uşa acesteia alimente cu conţinut de grăsimi sau uleiuri, aveţi grijă ca eventualele scurgeri de grăsime sau ulei să nu intre în contact cu elementele din plastic ale aparatului frigorific. În materialul plastic se pot forma fisuri, care pot duce la spargerea sau ruperea acestuia.

▶ Pericol de incendiu și explozie din cauza amestecurilor gazoase inflamabile. Nu depozitați în aparatul frigorific materiale explozive sau produse care conțin materiale inflamabile (de exemplu, doze de spray). Amestecurile gazoase inflamabile se pot aprinde în cazul contactului cu componentele electrice. Dozele de spray pot fi recunoscute după conținutul inscripționat pe ambalaj sau după simbolul de flacără. Gazele emanate care intră în contact cu componentele electrice se pot aprinde.

▶ Pericol de explozie. Nu utilizați aparate electrice în interiorul aparatului frigorific (de exemplu, pentru prepararea înghețatei moi). În caz contrar, s-ar putea forma scântei.

▶ Pericol de accidentare și de avariere a aparatului. Nu depozitați în aparatul frigorific doze sau sticle conținând băuturi sau lichide carbogazoase care pot îngheța. Dozele sau sticlele pot plesni.

▶ Pericol de accidentare și de avariere a aparatului. Scoateți sticlele pe care le-ați pus în aparatul frigorific pentru o răcire rapidă cel târziu după o oră. Sticlele pot plesni.

▶ Pericol de accidentare. Nu atingeți produsele congelate și părțile metalice cu mâinile ude. Mâinile vi se pot lipi de suprafețele acestora.

▶ Pericol de accidentare. Nu introduceți niciodată în gură cuburile de gheață sau înghețatele pe băț, în special cele care conțin multă apă, direct din aparatul frigorific. Temperatura foarte joasă a gheții sau a înghețatei poate provoca degerături ale buzelor și limbii.

▶ Nu recongelaţi alimentele dezgheţate. Consumaţi-le imediat, deoarece altfel alimentele pierd din valorile nutritive şi se strică. Alimentele decongelate pot fi recongelate doar după ce au fost preparate prin fierbere sau prăjire.

▶ Pentru producerea cuburilor de gheață utilizați exclusiv apă potabilă.

▶ În cazul consumului unor alimente care au fost depozitate prea mult timp, există pericolul de intoxicaţie.
Durata de depozitare depinde de mai mulţi factori, precum gradul de prospeţime, calitatea alimentelor şi temperatura de depozitare. Respectaţi termenul de valabilitate şi indicaţiile de depozitare ale producătorilor de alimente!

▶ Pentru a vă asigura că alimentele sunt congelate complet cât mai rapid posibil, nu trebuie să depășiți capacitatea maximă de congelare. Capacitatea maximă de congelare în termen de 24 de ore este specificată pe plăcuța de date „Capacitate de congelare ... kg/24 h“.

Pentru aparatele din inox:

▶ Suprafaţa din inox este acoperită de un strat protector, care însă poate fi distrus de diverse materiale adezive, pierzându-şi proprietăţile de protecţie la murdărire. Nu lipiţi etichete, bandă adezivă transparentă, bandă adezivă de acoperire sau alţi adezivi pe suprafaţa din inox.

▶ Suprafaţa este sensibilă la zgâriere. Chiar şi magneţii o pot zgâria.

Accesorii și piese de schimb

▶ Miele nu își asumă răspunderea pentru utilizarea de accesorii care nu sunt originale Miele. Miele nu își asumă răspunderea pentru pretențiile legate de garanție, garanția legală și/sau garanția pentru produse în cazul în care daunele sau defectele au rezultat din utilizarea sau instalarea unor accesorii care nu aparțin mărcii Miele sau care nu au fost aprobate de Miele.

▶ Piesele de schimb originale Miele sunt păstrate în stoc timp de cel puțin 10 ani și cel mult 15 ani de la întreruperea producției modelului dumneavoastră de aparat frigorific.

Curățare și îngrijire

▶ Nu tratați cu uleiuri sau grăsimi garnitura de etanșare a ușii.
Altfel, cu timpul, garnitura de etanşare a uşii va deveni poroasă.

▶ Aburii de la un dispozitiv de curăţare cu aburi pot pătrunde la piesele electrice, provocând un scurtcircuit.
De aceea nu folosiţi niciodată un dispozitiv de curăţare cu aburi pentru curăţarea şi decongelarea aparatului frigorific.

▶ Avertizare. Nu utilizaţi mijloace mecanice sau alte mijloace care nu sunt recomandate de producător pentru a accelera procesul de dezgheţare.

▶ Obiectele ascuţite sau cu muchii tăioase deteriorează evaporatorul, ceea ce duce la defectarea aparatului frigorific. Nu folosiţi obiecte ascuţite sau cu muchii tăioase pentru a:

- îndepărta straturile şi cristalele de gheaţă,
- scoate alimentele congelate şi tăvile pentru cuburi de gheaţă.

▶ Nu introduceţi niciodată radiatoare electrice sau lumânări în aparat pentru a-l dezgheţa. Acestea pot deteriora componentele din plastic.

▶ Nu folosiţi spray-uri de dezgheţare sau agenţi de degivrare. Spray-urile de dezgheţare şi agenţii de degivrare pot duce la acumularea de gaze, pot conţine solvenţi sau agenţi dăunători pentru piesele din plastic sau pot pune în pericol sănătatea utilizatorilor.

Transport

▶ Transportaţi întotdeauna combina frigorifică în poziţie verticală şi în ambalajul de transport, pentru a evita deteriorarea.

▶ Pericol de accidentare şi de avariere a aparatului. Transportaţi aparatul frigorific cu ajutorul unei a 2-a persoane, deoarece aparatul este foarte greu.

Aruncarea aparatului vechi

▶ Copiii care se joacă se pot bloca în aparatul frigorific şi sufoca.

- Demontaţi uşa (uşile) aparatului.
- Scoateţi sertarele.
- Aşezaţi rafturile în aparatul frigorific în aşa fel încât copiii să nu se poate căţăra cu uşurinţă în acesta.
- Eventual, distrugeţi încuietoarea uşii aparatului frigorific vechi. Astfel puteţi evita blocarea în aparat a copiilor care s-ar putea juca în apropierea lui, prevenind un pericol fatal.

▶ Pericol de şoc electric!

- Deconectaţi ştecărul de la cablul de alimentare.
- Deconectaţi cablul de alimentare de la vechiul aparat.

Eliminaţi cablul de alimentare şi cablul de conectare la reţea separat de aparatul vechi.

▶ Asiguraţi-vă în timpul şi după eliminarea ca deşeu că vechiul aparat frigorific nu este aşezat în apropierea benzinei sau altor gaze şi lichide inflamabile.

▶ Pericol de incendiu prin scurgeri de ulei sau agent de refrigerare. Agentul de refrigerare conţinut şi uleiul sunt inflamabile. Agentul de răcire sau uleiul care se scurge se pot aprinde la o concentraţie înaltă corespunzătoare şi la contactul cu o sursă externă de căldură. Asiguraţi-vă că circuitul de răcire nu este deteriorat în timpul eliminării. Acest lucru previne scurgerile necontrolate de agent frigorific (informaţii pe plăcuţa de date) şi de ulei.

▶ Agentul frigorific scurs poate dăuna ochilor! Nu deteriorați componentele circuitului agentului frigorific, de ex. prin:

- perforarea canalelor cu agent frigorific ale vaporizatorului,
- îndoirea conductelor de ţevi,
- zgârierea învelişurilor superficiale.

Simbol pe compresor (în funcţie de model)

Această indicație este importantă doar pentru reciclare. În modul normal de funcționare nu există niciun pericol.

▶ Uleiul din compresor poate fi fatal dacă este înghiţit sau pătrunde în căile respiratorii.

Sustenabilitate și protecția mediului înconjurător

Aruncarea ambalajului

Ambalajul este folosit pentru manipulare și protejează aparatul împotriva deteriorării în timpul transportului.

Prin readucerea ambalajului în circuitul materialelor, contribuiți la economisirea materiilor prime. Utilizați opțiuni de colectare și returnare a materialelor reciclabile specifice fiecărui material. Distribuitorul Miele va prelua înapoi ambalajul de transport.

Aruncarea aparatului vechi

Echipamentele electrice și electronice vechi conțin adesea materiale valoroase. Acestea conțin însă și substanțe, amestecuri și componente necesare pentru funcționarea și siguranța aparatelor. Aceste substanțe, prin manevrare sau aruncare incorectă, pot reprezenta un risc pentru sănătatea oamenilor și mediul înconjurător. De aceea, nu aruncați niciodată vechiul aparat împreună cu gunoiul menajer.

Asigurați-vă că frigiderul nu este deteriorat până când nu este eliminat într-un mod ecologic.
În acest fel, agentul frigorific și uleiul din circuitul de răcire nu se vor scurge în mediul înconjurător.

Pentru predarea și valorificarea aparatelor electrice și electronice apelați la unitățile oficiale de colectare și livrare gratuită ale autorităților locale, reprezentanței sau companiei Miele. Aveți responsabilitatea legală de a șterge datele personale de pe aparatul pe care îl duceți la casat. Aveți responsabilitatea legală să eliminați în mod nedistructiv bateriile și acumulatorii vechi care nu sunt încastrate în dispozitiv, precum și lămpile care pot fi îndepărtate nedistructiv. Duceți-le la un punct de colectare adecvat unde pot fi predate gratuit. Asigurați-vă că aparatul vechi nu prezintă niciun pericol pentru copii în decursul perioadei de depozitare în vederea eliminării.

Astfel economisiţi energie ...

Locul instalării

La temperaturi crescute ale mediului ambiant, aparatul frigorific trebuie să se răcească mai des și astfel consumă mai multă energie. De aceea:

- Poziționați aparatul frigorific într-o încăpere bine ventilată.
- Nu poziționați aparatul frigorific lângă o sursă de căldură (radiator, aragaz).
- Protejați aparatul frigorific de acțiunea directă a razelor soarelui.
- Asigurați o temperatură ambientală ideală de 20 °C.
- Mențineți spațiile de aerisire și ventilație deschise și ștergeți în mod regulat de praf spațiile de aerisire și ventilație.

Setarea temperaturii

Cu cât este mai joasă temperatura setată, cu atât mai mare va fi consumul energetic. Sunt recomandate următoarele setări:

- Aparat Frigorific 4 până la 5 °C.
- Zona PerfectFresh Active aproape de 0 °C.
- Congelator -18 °C

Mod de utilizare

Consumul de energie crește datorită căldurii și a obstrucționării circulației aerului. De aceea:

- Deschideţi întotdeauna ușa (ușile) aparatului pentru cât mai puțin timp posibil. O bună sortare a alimentelor ajută la orientare.
- Închideți complet ușa (ușile) după deschidere.
- Lăsați mâncarea și băuturile calde să se răcească înainte de a le introduce în aparatul frigorific.
- Depozitați alimentele bine ambalate sau bine acoperite.
- Nu supraîncărcați compartimentele, pentru a permite aerului să circule.
- Puneți alimentele congelate să se decongeleze în aparatul frigorific.
- Păstrați aranjarea rafturilor și grilajelor la fel ca la livrare.

- Asigurați o distanță de 25 mm între partea din spate a aparatului și perete.

Locul instalării

⚠ Pericol de incendiu și deteriorări din cauza aparatelor care eliberează căldură.

Aparatele care emit căldură s-ar putea aprinde, iar combina frigorifică ar putea lua foc.

Cablul de alimentare electrică nu trebuie să intre în contact cu surse de căldură.

Nu așezați pe combina frigorifică aparate care emit căldură, precum mini-cuptoare, plite electrice sau prăjitoare de pâine.

⚠ Pericol de incendiu și de deteriorare din cauza flăcărilor deschise.

Flăcările deschise pot aprinde aparatul frigorific.

Țineți flăcările deschise, de ex. lumânările, la distanță de aparatul frigorific.

⚠ În cazul instalării necorespunzătoare există pericolul de deteriorare și incendiu.

Dacă ștecherul şi cablurile de alimentare ating partea din spate a combinei frigorifice, acestea pot fi deteriorate de vibrații și pot provoca un scurtcircuit.

Nici ștecherul şi nici cablurile de alimentare nu trebuie să intre în contact cu combina frigorifică.

Cablurile de alimentare nu trebuie să fie strivite sau deteriorate.

Nu conectați alte aparate la prizele aflate în spatele acestei combine frigorifice.

Prelungitoarele, cablurile de distribuție sau alte aparate electronice (de exemplu, transformatoare cu halogen) nu trebuie amplasate și utilizate în spatele aparatului.

Cea mai potrivită locație de amplasare este o încăpere uscată și bine ventilată.

Pardoseala de la locația de instalare trebuie să fie plană, echilibrată și trebuie să aibă aceeași înălțime ca pardoseala din proximitate.

⚠ Pericol de deteriorare din cauza unei umidități ridicate a aerului.
Dacă umiditatea aerului este ridicată, pe suprafețele exterioare ale aparatului frigorific s-ar putea forma condens.
Condensul poate coroda pereții exteriori ai aparatului.
Poziționați aparatul frigorific într-un spațiu uscat și/sau care dispune de aer condiționat și care este aerisit suficient.
După amplasare, asigurați-vă că ușa/ușile aparatului frigorific se închid/e corect și că aceasta/acestea a/au fost instalată/instalate conform indicațiilor. Țineți cont de spațiile de ventilare indicate.

Când alegeți locul instalării, țineți cont de faptul că va crește consumul de energie al aparatului frigorific dacă acesta este instalat în apropierea unui calorifer, unui aragaz sau unei alte surse de căldură. Evitați expunerea directă la razele soarelui. Temperaturile ambientale mai ridicate cresc consumul de energie, deoarece compresorul funcționează mai mult timp.

Clasa climatică

Aparatul frigorific este proiectat pentru o anumită clasă climatică (interval de temperatură ambientală) și nu trebuie utilizat în afara limitelor acesteia. Clasa climatică se găsește pe plăcuța cu date tehnice din interiorul aparatului.

Clasa climatică	Temperatură ambientală
SN	10 până la 32 °C
N	16 până la 32 °C
ST	16 până la 38 °C
T	16 până la 43 °C
SN-ST	10 până la 38 °C
SN-T	10 până la 43 °C

O temperatură ambientală mai joasă conduce la un timp de nefuncționare mai lung al compresorului. Acest lucru poate conduce la temperaturi mai crescute în aparatul frigorific și daune consecutive.

Cerințe pentru ventilație și aerisire

⚠ În cazul ventilației necorespunzătoare, există pericolul de incendiu și deteriorare.

Dacă combina frigorifică nu este ventilată suficient, compresorul va porni mai frecvent și va funcționa pentru un timp mai lung. Acest lucru determină un consum de energie mai mare și o temperatură de funcționare mai ridicată a compresorului. În consecință, combina frigorifică se va deteriora.

Asigurați-vă că admisia și evacuarea aerului de la combina frigorifică se realizează corespunzător:

Asigurați-vă că fantele transversale de admisie și evacuare a aerului nu sunt niciodată obstrucționate.

Fantele transversale de admisie și evacuare a aerului nu trebuie să fie acoperite sau blocate.

Curățați cu regularitate zonele de ventilație; îndepărtați depunerile de praf și murdărie de pe acestea.

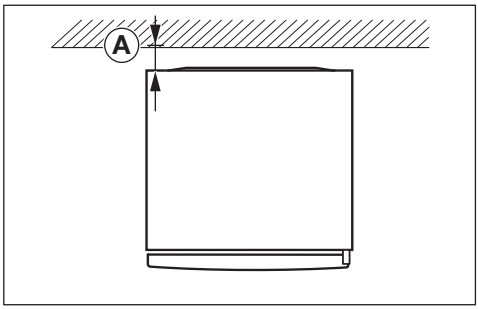

Consumul de energie a fost determinat cu o distanță 25 mm între partea din spate a aparatului și perete. Dacă distanța față de perete este mai mică de 25 mm, funcționalitatea aparatului frigorific este menținută, dar consumul de energie crește neglijabil. De asemenea, la temperaturi ambientale ridicate, se poate forma condens.

Aerul din zona peretelui din spate al aparatului frigorific se încălzește. Din acest motiv, trebuie garantat un flux adecvat de aer (consultați secțiunea „Dimensiunile aparatului“).

Instalarea mai multor aparate frigorifice unele lângă altele

⚠ Pericol de deteriorare ca urmare a condensului de pe pereții exteriori ai aparatelor.

Când umiditatea aerului este mare, se poate forma condens între pereții exteriori ai aparatului frigorific și aceasta poate duce la coroziune.

În general **nu** montați mai multe modele de aparate frigorifice lipite **direct** una lângă alta.

Trebuie menținută o distanță de cel puțin 70 mm între aparatele frigorifice.

Schimbarea balamalei ușii

⚠ Pericol de accidentare și de avariere a aparatului datorită greutății mari a ușii.
Dacă schimbarea balamalei este efectuată de către o singură persoană, riscul de rănire și deteriorare crește.
Solicitați ajutorul unei a 2-a persoane pentru a schimba balamaua.

⚠ Pericol de deteriorare a componentelor electrice.
Pe balamaua ușii (în funcție de model) pot exista componente sub tensiune.
Înainte de a efectua schimbarea balamalei, scoateți ștecărul din priză.

Efectuați schimbarea balamalei ușii conform instrucțiunilor de instalare. (scanați codul QR).

M.-Nr. 12083830

Comandarea instrucțiunilor de montare tipărite

Puteți comanda gratuit de la Miele instrucțiuni de montare tipărite.

Toate datele de contact Miele pot fi găsite la sfârșitul acestui document. Specificați codul de identificare a modelului și numărul de serie de pe plăcuța de date.

Instalarea aparatului frigorific

⚠ Pericol de rănire și deteriorare în caz de răsturnare a aparatului.
Dacă montarea aparatului frigorific este efectuată de către o singură persoană, riscul de rănire și deteriorare crește.
Amplasați aparatul doar cu ajutorul unei a 2-a persoane.

⚠ Pericol de deteriorare și accidentare în urma izbirii ușii aparatului.
Ușile aparatului se pot izbi de peretele încăperii și astfel se pot deteriora. În cazul unei uși de sticlă, geamul deteriorat poate duce la accidentări.
Instalați limitatoarele de deschidere a ușii incluse înainte de a instala aparatul frigorific.
Protejați ușile aparatului de riscul de izbire, de ex. prin opritoare din pâslă aplicate pe peretele încăperii.

⚠ Pericol de deteriorare a podelei.
Deplasarea aparatului frigorific poate cauza deteriorarea pardoselii.
Deplasați cu atenție aparatul pe pardoselile sensibile.

Pentru instalarea mai ușoară, pe partea din spate a aparatului se află mânere pentru transport, iar în partea de jos se află role pentru transport.

Sfat: Instalați aparatul numai după ce l-ați golit.

- Conectați aparatul frigorific la rețeaua electrică așa cum este descris în capitolul „Conectarea la rețeaua electrică“.
- Împingeți cu grijă aparatul în locul de instalare prevăzut.
- Așezați aparatul frigorific cu partea din spate orientată spre perete, respectând distanța necesară.

Alinierea aparatului frigorific

⚠ Pericol de deteriorare și vătămare la căderea ușii aparatului sau răsturnarea aparatului.
Dacă piciorul suplimentar reglabil de pe blocul de rulmenți inferior nu se sprijină corespunzător pe pardoseală, ușa aparatului poate cădea sau aparatul frigorific se poate răsturna.
Folosiți cheia mecanică fixă furnizată, pentru a deșuruba piciorul reglabil până când acesta are contact cu pardoseala.
Apoi mai deșurubați piciorul cu încă un sfert de tură.

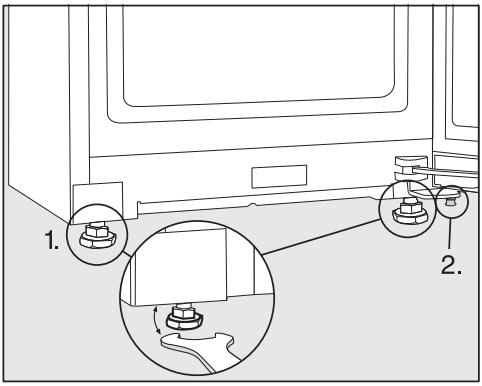

- Echilibrați aparatul frigorific cu ajutorul unei nivele cu bulă de aer și cheia mecanică fixă și sprijiniți ușa aparatului.

1. Reglați picioarele reglabile din față.
2. Deșurubați piciorul reglabil suplimentar suficient de mult încât piciorul reglabil să se sprijine pe pardoseală. Apoi mai deșurubați piciorul cu încă un sfert de tură.

Integrarea aparatului frigorific într-o bucătărie modulară

Aparatul frigorific poate fi integrat într-un dulap de bucătărie.

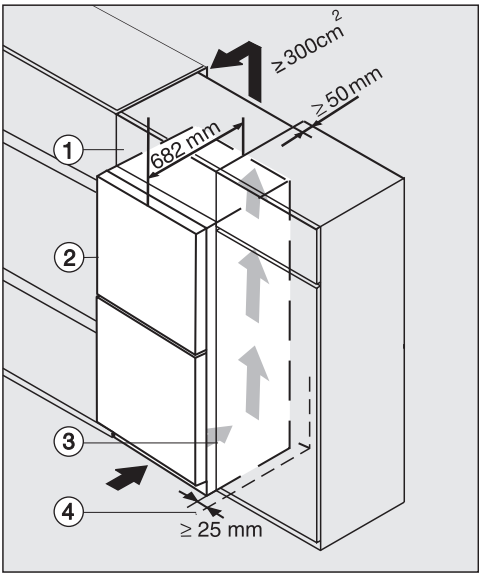

Frigider cu panou frontal din sticlă K(S)/FN(S)/KFN 4xxx X **negru obsidian/ mat, bb, brws, bs, grgr**

① Corp de mobilier superior
② Aparat frigorific, adâncimea ușii = 82 mm
③ Dulap de bucătărie
④ Perete

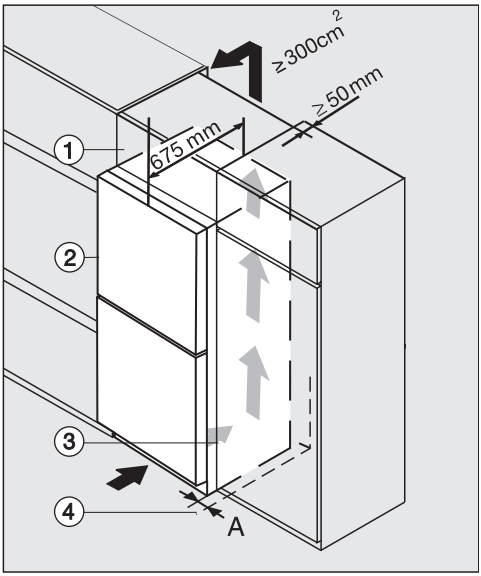

K(S)/FN(S)/KFN 4xxx X **edst/cs, ws, bst, el**

① Corp de mobilier superior
② Aparat frigorific, adâncimea ușii = 75 mm
③ Dulap de bucătărie
④ Perete

A = 25 mm (cu mâner adâncit)/60 mm (cu mâner)

⚠ În cazul ventilației necorespunzătoare, există pericolul de incendiu și deteriorare.

Dacă combina frigorifică nu este ventilată suficient, compresorul va porni mai frecvent și va funcționa pentru un timp mai lung. Acest lucru determină un consum de energie mai mare și o temperatură de funcționare mai ridicată a compresorului. În consecință, combina frigorifică se va deteriora.

Asigurați-vă că admisia și evacuarea aerului de la combina frigorifică se realizează corespunzător:

Asigurați-vă că fantele transversale de admisie și evacuare a aerului nu sunt niciodată obstrucționate.

Fantele transversale de admisie și evacuare a aerului nu trebuie să fie acoperite sau blocate.

Curățați cu regularitate zonele de ventilație; îndepărtați depunerile de praf și murdărie de pe acestea.

Cu cât este mai mare spațiul de ventilare, cu atât mai puțină energie consumă compresorul.

■ Așezați aparatul frigorific lângă dulapul de bucătărie.

- Partea frontală a aparatului frigorific trebuie să iasă din partea din față a dulapului de bucătărie cu o distanță minimă similară cu adâncimea ușii. Astfel, ușa se va putea deschide și închide liber.
- Când instalați aparatul frigorific lângă un perete ④ pe partea balamalei între perete ④ și aparatul frigorific ② este necesară o distanță (**A**).
- Pentru a se potrivi înălțimii celorlalte corpuri de mobilier din bucătărie, deasupra aparatului se poate monta un corp de mobilier superior ① adecvat.

Trebuie să existe un canal de evacuare a aerului cu o adâncime de 50 mm pe toată adâncimea corpului de mobilier.

Spațiul de ventilare de sub tavanul încăperii trebuie să fie de cel puțin 300 cm^2 pentru a asigura libera circulație a aerului încălzit.

Dimensiuni aparat

Dimensiuni de instalare/Vedere de sus

KFN 4898 ... bs

Toate dimensiunile sunt indicate în mm.

Funcţionarea corectă a aparatului frigorific este garantată dacă secţiunile transversale de ventilaţie specificate sunt menţinute libere.

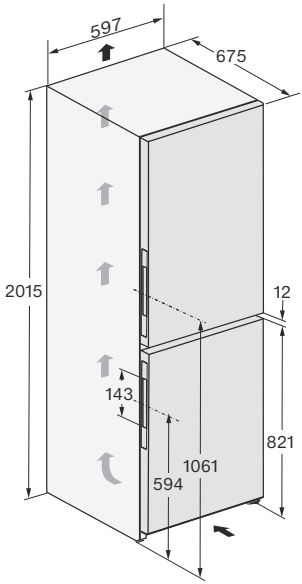

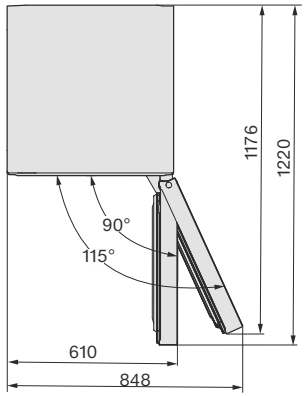

Dimensiuni de instalare/Vedere de sus

KFN 4898 ... brws, KFN 4898 ... grgr

Toate dimensiunile sunt în mm.

Funcţionarea corectă a aparatului frigorific este garantată dacă secţiunile transversale de ventilaţie specificate sunt menţinute libere.

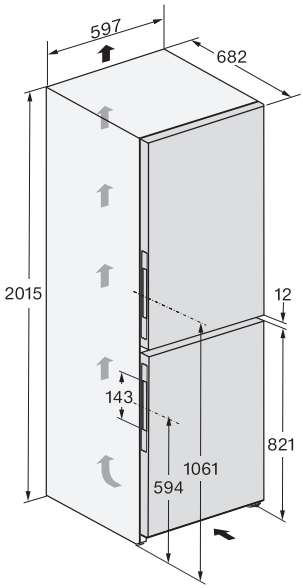

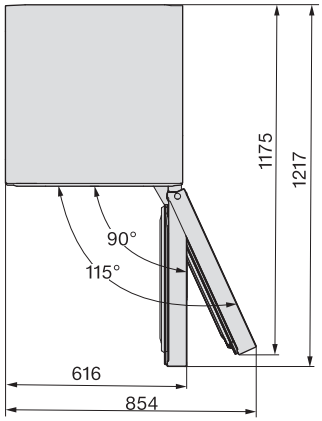

Instalare

Racorduri

KFN 4898 ... bs, KFN 4898 ... brws, KFN 4898 ... grgr

Toate dimensiunile sunt în mm.

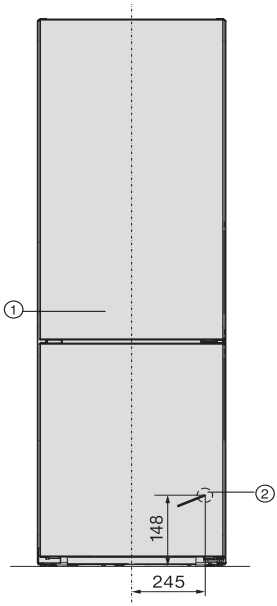

① Vedere din față

② Cablu de conectare, lungime = 2.000 mm
Un cablu de conectare mai lung este disponibil la Serviciul Clienți Miele.

Conectare la reţeaua electrică

Aparatul poate fi conectat la rețea doar cu cablul de alimentare livrat la o priză cu contact de protecție.

Amplasați aparatul frigorific în așa fel încât priza să fie accesibilă. Dacă priza nu este accesibilă, trebuie montat un dispozitiv suplimentar de decuplare pentru toți polii.

⚠ Pericol de incendiu ca urmare a supraîncălzirii.
Funcționarea aparatului frigorific conectat la prize multiple și prelungitoare poate duce la o suprasolicitare a cablurilor.
Din motive de siguranță, nu folosiți prize multiple și prelungitoare.

Este permisă racordarea numai la o instalație electrică realizată conform normei VDE 0100.

Din motive de siguranță, vă recomandăm utilizarea unui întrerupător de curent rezidual (RCD) de tipul în instalația electrică a locuinței dumneavoastră pentru a realiza conexiunea electrică a aparatului frigorific.

Un cablu de alimentare deteriorat poate fi înlocuit doar cu un cablu special, de același tip (disponibil de la serviciul pentru clienți Miele). Din motive de siguranță, înlocuirea cablului se va face doar de către un specialist calificat sau de către serviciul pentru clienți Miele.

Consumul nominal și amperajul corespunzător sunt indicate în instrucțiunile de utilizare sau pe eticheta cu date tehnice a respectivului aparat. Comparați aceste indicații cu datele conexiunii electrice de la fața locului. În cazul în care aveți nelămuriri, întrebați un electrician.

Este posibilă funcționarea temporară sau permanentă pe un sistem de alimentare cu energie autosuficient sau nesincron de rețea (cum ar fi rețele insulare, sisteme de rezervă). Condiția prealabilă pentru funcționare este ca sistemul de alimentare cu energie să respecte cerințele EN 50160 sau unul comparabil.
Măsurile de protecție prevăzute în instalația casei și în acest produs Miele trebuie asigurate, de asemenea, în ceea ce privește funcția și modul de funcționare a acestora în operare autonomă sau în funcționare nesincronă a rețelei sau trebuie înlocuite cu măsuri echivalente în instalare. Așa cum este descris, de exemplu, în publicația curentă a VDE-AR-E 2510–2.

Conectați aparatul frigorific

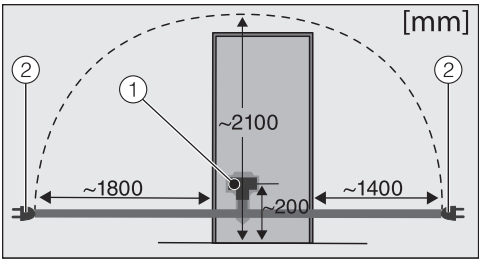

Spatele aparatului frigorific
① mufă de alimentare
② ștecăr

- Conectați mufa de alimentare.

Aveți grijă ca aceasta să fie introdusă corect în locul prevăzut.

- Introduceți ștecărul aparatului frigorific în priză.

Astfel, aparatul este conectat la rețeaua electrică.

Prezentarea generală a aparatului

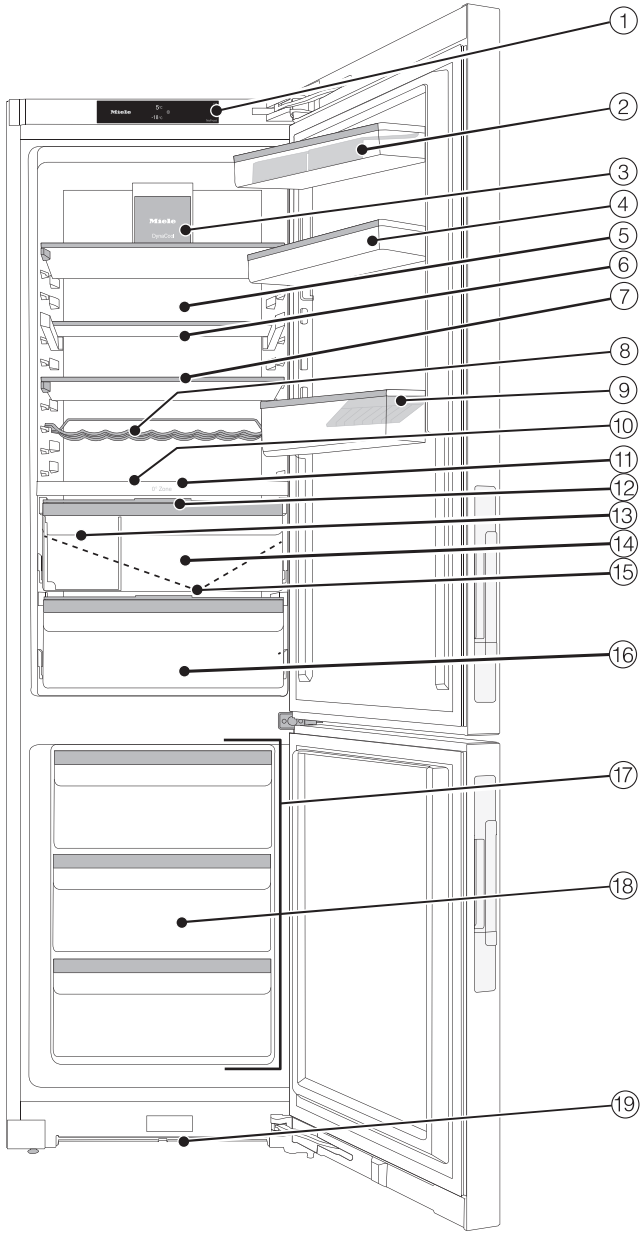

① Afișaj

② Raft cu suport pentru ouă pe ușa aparatului

③ Ventilator cu sistem de iluminat

④ Raft cu reglare fină

⑤ Panou posterior uscat pentru a preveni condensarea

⑥ raft comun (FlexiBoard):
Împingeți jumătatea din față a plăcii de sticlă spre spate și creați spațiu în partea din față pentru recipiente înalte.

⑦ Raft cu iluminare (FlexiLight 2.0)

⑧ Grilaj pentru sticle variabil

⑨ Raftul pentru sticle cu suport de sticle:
Puteți deplasa suportul pentru sticle către dreapta sau stânga pentru a face loc cutiilor cu băuturi.

⑩ Loc pentru tava de copt (spațiu interior XL)

⑪ Placă de separare cu grilaj pentru sticle; cu nebulizator (umidificator) și rezervor de apă pentru compartimentul cu umiditate controlată

⑫ Capac plat pentru setare a umidității aerului în compartimentul cu umiditate controlată

⑬ Cutie de sortare

⑭ Compartiment cu umiditate controlată pentru fructe și legume (PerfectFresh Active-Zone)

⑮ Canal pentru condens și orificiu de drenare condens:
Condensul colectat se scurge și se evaporă automat.

⑯ Compartiment uscat cu temperatură scăzută pentru alimente ușor perisabile (PerfectFresh Active-Zone)

⑰ Aparat Frigorific utilizabil alternativ ca aparat frigorific suplimentar – zonă de temperatură variabilă (Freeze&Cool)

⑱ Sertar

⑲ Secțiune de aerisire

Afișaj Start

Afișajul tactil poate fi zgâriat dacă este atins cu obiecte ascuțite, de ex. pixuri.
Atingeți afișajul tactil numai cu vârful degetelor.
Dacă aveți degetele reci, este posibil ca afișajul tactil să nu reacționeze.

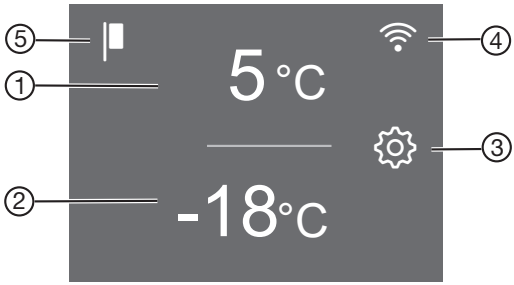

① Afișaj de temperatură pentru aparatul frigorific

② Afișajul temperaturii din zona congelator

③ Buton cu taste pentru modul Setări ⚙
pentru selectarea diferitelor funcții în modul Setări

④ Afișați starea conexiunii
(vizibil numai dacă a fost configurată rețeaua)

⑤ Afișaj Regim demonstrativ
(vizibil doar dacă a fost activată funcția Regim demonstrativ)

Înțelegerea principiului de funcționare

- Atingeți câmpul dorit/simbolul dorit de pe afișajul Start.
- Glisați spre stânga sau spre dreapta pe ecran până când valoarea/simbolul dorit este afișat în mijloc.
- Pentru a confirma, atingeți selecția dorită pe afișaj.

Valoarea/simbolul selectat (cu câteva excepții) se aprinde în culoarea portocalie.

- Pentru a ieși din setări, apăsați pe ⮌ sau *OK*.

Modul Setări ⚙

În modul Setări puteți alege următoarele funcții, iar setările lor pot fi, parțial, modificate:

Simbol	Funcție	Setare din fabrică
	Activare sau dezactivare funcție Mod-Party (consultați capitolul „Selectarea altor setări“)	Oprit
	Activare sau dezactivare funcție Mod-Vacanță (consultați capitolul „Selectarea altor setări“)	Oprit
	Activați sau dezactivați funcția de blocare (consultați capitolul „Efectuarea altor setări“)	(Oprit)
	Dezactivarea aparatului frigorific (consultați capitolul „Activarea și dezactivarea aparatului frigorific“)	
	Activare sau dezactivare funcție Mod-Sabat (consultați capitolul „Selectarea altor setări“)	Oprit
	Recuperarea versiunii modului Sabat	—
	Modificarea timpului până când alarma pentru ușă pornește (consultați capitolul „Selectarea altor setări“)	1:00
	Setați, la alegere, zona de temperatură variabilă (Freeze&Cool) (consultați capitolul „Selectarea altor setări“)	
	Aparat Frigorificul este pornit. Aparatul Frigorific suplimentar poate fi selectat.	Pornit
	Aparatul Frigorific suplimentar este pornit. Aparat Frigorificul poate fi selectat.	Oprit
	Modificarea nivelului de temperatură din zona activă PerfectFresh (consultați capitolul „Temperatura corectă“)	5

	Porniţi sau opriţi nebulizatorul (umidificatorul) sau setaţi intensitatea nebulizatorului (consultaţi capitolul „Depozitarea alimentelor în zona PerfectFresh Active“)	Oprit
	Prima configurare a funcţiei Miele@home, activarea şi dezactivarea WLAN sau resetarea configurării reţelei (consultaţi capitolul „Selectarea altor setări“)	APP
/	Activarea sau dezactivarea tonului butoanelor	Pornit
/	Schimbarea volumului tonurilor de avertizare şi de semnalizare sau oprirea completă a tonurilor de avertizare şi de semnalizare (vezi capitolul „Selectarea altor setări“)	Pornit /Nivel 5
	Modificarea luminozităţii afişajului (consultaţi capitolul „Selectarea altor setări“)	Nivel 4
°C / °F	Modificarea temperaturii (°Celsius sau °Fahrenheit)	°C
	Dezactivarea funcţiei Regim demonstrativ (vizibilă doar dacă este activată) (consultaţi capitolul „Selectarea altor setări“)	Oprit
	Revenire la setările implicite din fabricaţie (consultaţi capitolul „Selectarea altor setări“)	—
i	Solicitaţi informaţii despre aparatul dumneavoastră frigorific (denumirea modelului şi a numărului de fabricaţie) (consultaţi capitolul „Efectuarea mai multor setări“)	—
	Memento pentru schimbarea filtrului cu carbon Montare (consultaţi capitolul „Accesorii opţionale“) (consultaţi capitolul „Selectarea mai multor setări“)	Oprit
	Pornire sau oprire Mod Curăţare (consultaţi capitolul „Curăţare şi Întreţinere“)	Oprit

Organizarea spaţiului interior

Mutarea rafturilor de pe uşă/raftului pentru sticle

Mutaţi rafturile de pe uşă/rafturile pentru sticle de pe uşa aparatului doar când sunt goale.

- Împingeţi fiecare dintre rafturile de pe uşă/rafturile pentru sticle în sus şi scoateţi-le trăgând în faţă.
- Aşezaţi din nou rafturile de pe uşă/rafturile pentru sticle în locurile dorite.

Mutarea raftului cu reglare fină

Mutaţi rafturile de pe uşă/rafturile pentru sticle de pe uşa aparatului doar când sunt goale.

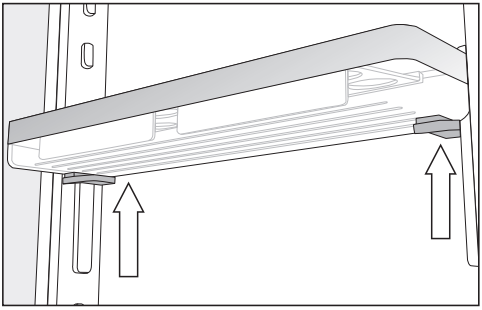

- Prindeţi latura raftului cu ambele mâini, astfel încât să atingeţi butoanele gri de sub raft.
- Apăsaţi simultan butoanele gri şi glisaţi raftul în sus de pe şinele de ghidare.

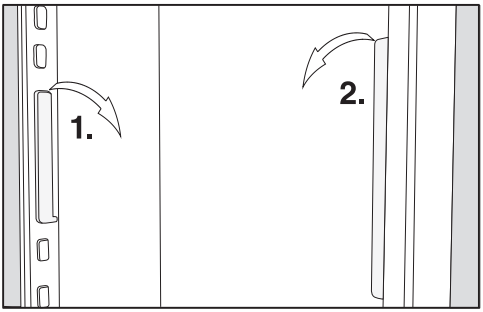

- Scoateţi şina de ghidare din came şi mutaţi-o în poziţia dorită.
- Mutaţi a doua bară de ghidare paralelă cu prima bară.
- Glisaţi raftul pe şinele de ghidare de sus în jos.

Glisarea raftului comun

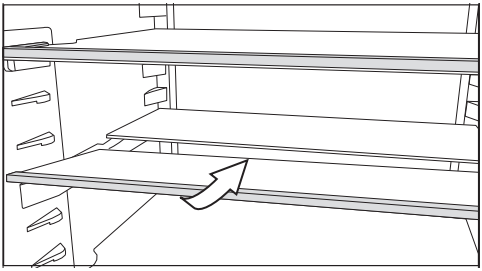

- Ridicaţi uşor jumătate din placa de sticlă din faţă şi glisaţi cu grijă placa de sticlă sub jumătatea din spate.

Mutarea raftului comun

- Scoateţi cele două jumătate de plăci de sticlă.

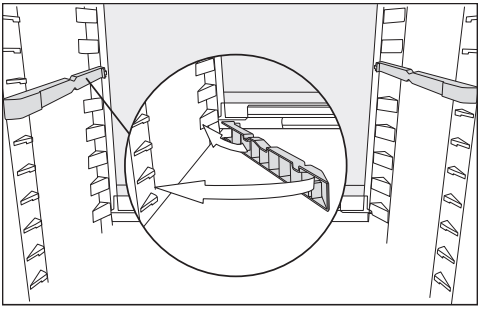

- Introduceţi cele două adaptoare la înălţimea dorită în stânga şi dreapta suportului raftului.

Placa de sticlă cu marginea ridicată trebuie să se afle în spate.

Mutarea grilajului pentru sticle

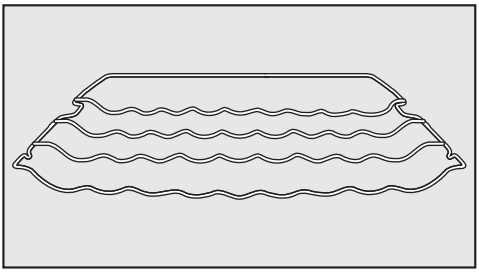

Puteţi să aşezaţi grilajul pentru sticle oriunde doriţi în aparatul frigorific.

- Ridicaţi grilajul pentru sticle şi trageţi-l puţin în faţă, până când adâncitura din lateral este aliniată cu suportul raftului. Apoi poate fi ridicat sau coborât la nivelul dorit.

Partea înălţată din spatele raftului trebuie să fie îndreptată în sus, pentru a împiedica sticlele să atingă peretele posterior al aparatului frigorific.

Opritoarele previn dislocarea accidentală a grilajului pentru sticle.

Utilizaţi grilajul pentru sticle în placa separatoare

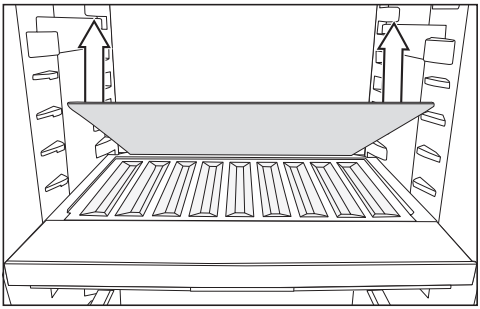

- Scoateţi raftul de sticlă din spate în placa separatoare şi depozitaţi-l separat.
- Introduceţi sticlele cu fundul acestora către spate până se opresc.

Sfat: Dacă sticlele ies din suportul pentru sticlă, atunci deplasaţi braţul inferior al raftului pentru sticle din uşă în sus.

Loc pentru tava de copt

Deasupra sertarelor se poate depozita o tavă de copt. Dimensiunile maxime ale tăvii de copt sunt: lăţime 466 mm/ adâncime 386 mm/înălţime 50 mm.

- Deschideţi uşa aparatului până întâmpinaţi rezistenţă.

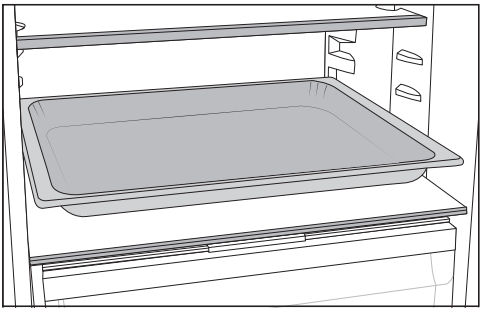

- Așezați tava de copt pe placa separatoare.

Sfat: Lăsați tava de copt la temperatura camerei pentru a se răci înainte de a o introduce în aparatul frigorific.

Deplasarea filtrului Active AirClean

Filtrul cu carbon, cu suport KKF-FS (Active AirClean) este disponibil ca accesoriu opțional (consultați secțiunea „Accesorii opționale“.)

Suportul filtrului Active AirClean stă pe o bară posterioară de protecție a raftului.

- Pentru a deplasa filtrul Active AirClean, trageți-l în sus de pe bara de protecție.
- Scoateți bara de protecție din raft.
- Introduceți bara de protecție pe raftul dorit.

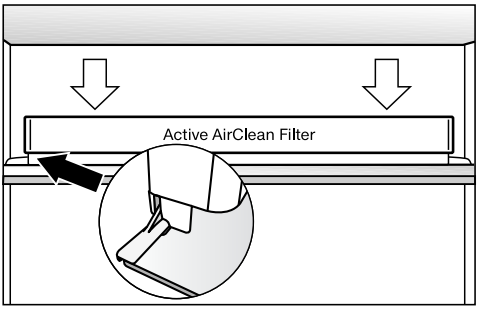

- Așezați filtrul Active AirClean pe bara de protecție a raftului dorit.

Proiectați zona de congelare în mod flexibil (VarioRoom)

Când congelați alimente de dimensiuni mari, de exemplu curcan sau vânat, puteți scoate sertarele superioare și plăcile de sticlă dintre sertarele aparatului frigorific. Acest lucru creează mai mult volum și, prin urmare, spațiu pentru depozitarea alimentelor congelate voluminoase și înalte.

Accesorii incluse

Casetă pentru ouă

Cutie de sortare

Tavă pentru cuburi de gheață

Limitator de deschidere a ușii

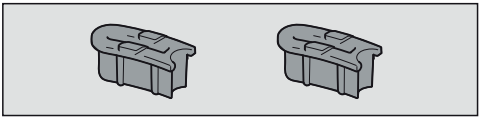

Balamalele ușii sunt reglate din fabricație astfel încât ușa să poată fi deschisă până la 115°. Dacă, de ex., la deschidere, ușa se lovește de un perete, unghiul de deschidere a ușii poate fi limitat la aprox. 90°.

Configurați conform instrucțiunilor de montaj anexate.

Accesorii opţionale

În funcție de modelul de aparat frigorific, sortimentul Miele include accesorii utile, precum și detergenți și agenți de îngrijire.

În magazinul online Miele Webshop, de la servicii pentru clienți Miele sau de la distribuitorul Miele, puteți obține produse special concepute pentru aparatul frigorific, ca de ex. produse pentru îngrijirea electrocasnicelor și accesorii.

Puteți accesa magazinul online Miele Webshop prin intermediul următorului cod QR:

Înainte de prima utilizare

- Înlăturaţi toate ambalajele şi foliile de protecţie.
- Curăţaţi interiorul aparatului şi accesoriile sale.

Conectaţi aparatul frigorific

- Conectaţi aparatul la reţeaua electrică aşa cum este descris în capitolul „Conectare la reţeaua electrică“.

Pe afişaj apare iniţial Miele, apoi ⏻.

Umpleţi şi introduceţi rezervorul de apă pentru nebulizator

- Umpleţi rezervorul de apă pentru nebulizator cu apă proaspătă de băut (consultaţi capitolul „Depozitarea alimentelor în zona PerfectFresh Active“, secţiunea „Compartimentul cu umiditate controlată“).
- Aşezaţi rezervorul de apă în placa de separare dintre zona aparatului frigorific şi zona PerfectFresh Active (consultaţi capitolul „Depozitarea alimentelor în zona PerfectFresh Active“, secţiunea „Compartimentul cu umiditate controlată“).

Pornirea aparatului frigorific

- Deschideţi uşa aparatului.
- Atingeţi simbolul ⏻ de pe afişaj.

Aparatul frigorific începe să se răcească, iar sistemul de iluminare interioară intră în funcţiune.

Imediat ce temperatura setată este atinsă, simbolul 🌡⚠ se stinge, afişajul de temperatură a congelatorului se aprinde constant, iar semnalul sonor de avertizare se dezactivează.

- Dacă doriţi să dezactivaţi semnalul sonor de avertizare, atingeţi simbolul 🌡⚠.

Alarma sonoră se opreşte.

Aparatul frigorific atinge treptat temperaturile presetate.

> Lăsaţi aparatul să funcţioneze câteva ore înainte de a pune alimente în el. Introduceţi alimente în aparatul frigorific abia după ce temperatura prestabilită este atinsă.

> Introduceţi alimente în zona de congelare abia după ce temperatura este suficient de scăzută (min. -18 °C).

Oprirea aparatului frigorific

Puteţi opri complet aparatul frigorific doar în modul Setări ⚙.

- Atingeţi simbolul ⚙.
- Glisaţi spre stânga sau spre dreapta pe afişaj, până când în centru apare simbolul ⏻.
- Atingeţi simbolul ⏻.

Răcirea şi sistemul de iluminare interioară sunt dezactivate.

Pe afişaj apare simbolul ⏻.

> Vă rugăm să reţineţi: atunci când combina frigorifică este oprită aceasta nu este şi deconectată de la reţeaua electrică.

Oprirea separată a aparatului frigorific sau a aparatului frigorific

- Atingeţi afişajul temperaturii a zonei de temperatură, pe care doriţi să-l deconectaţi.
- Glisaţi spre dreapta pe ecran până când ⏻ se afişează pe mijloc.
- Atingeţi scurt⏻.

Afişajul de temperatură pentru zona de temperatură selectată se stinge. Pe afişaj apare ⏻.

Zona de temperatură selectată este oprită.

Celălalt afişaj al temperaturii se aprinde în continuare.

Repornirea separată a zonei aparatului frigorific şi a aparatului frigorific

- Atingeţi scurt afişajul de temperatură pe⏻.
- Atingeţi scurt ⏻.

Zona de temperatură dorită este repornită.

În cazul unei absenţe îndelungate, aveţi în vedere următoarele aspecte

Dacă în timpul unei absenţe îndelungate aparatul este oprit, dar nu este golit şi curăţat, iar uşile sunt lăsate închise, există riscul acumulării de mucegai şi mirosuri neplăcute în interiorul aparatului.
Curăţaţi neapărat aparatul frigorific.

Dacă aparatul frigorific urmează să nu fie utilizat pentru o perioadă mai lungă de timp, ţineţi cont de următoarele:

- Goliţi complet aparatul frigorific.
- Goliţi rezervorul de apă pentru umidificator şi depozitaţi-l în stare curată şi uscată.
- Opriţi aparatul frigorific.
- Scoateţi ştecărul din priză sau decuplaţi siguranţa instalaţiei electrice din locuinţă.
- Curăţaţi aparatul.
- Lăsaţi aparatul frigorific deschis, pentru a asigura o aerisire suficientă a acestuia şi pentru a preveni dezvoltarea mirosurilor neplăcute.

Respectaţi ultimele două indicaţii şi atunci când opriţi zona aparat frigorific pentru o perioadă mai îndelungată.

Condiţii preliminare pentru conectarea în reţea

Vă rugăm să ţineţi cont de următoarele condiţii preliminare pentru conectarea în reţea:

1. La locul de instalare este disponibilă o reţea locală.
   Pregătiţi parola WiFi.
2. Aplicaţia Miele este disponibilă pe un dispozitiv mobil.
3. Aveţi un cont de utilizator în aplicaţia Miele.

Aplicaţia Miele

Aplicaţia Miele poate fi descărcată gratuit de pe Apple App Store® sau Google Play Store™.

Descărcaţi de pe App Store

ACUM PE Google Play

Efectuarea primei conectări la reţea

- Atingeţi simbolul ⚙.
- Glisaţi spre stânga sau spre dreapta pe afişaj, până când în centru apare simbolul @.
- Atingeţi simbolul @.
- Atingeţi metoda de conectare dorită (aplicaţie sau WPS).

După realizarea cu succes a conexiunii, pe afişaj apare simbolul ᯤ.

În cazul în care conexiunea nu a putut fi efectuată, apare simbolul ⊗.

- Reporniţi procesul.
- Pentru a părăsi setările, atingeţi simbolul ↩.

Efectuarea Scan & Connect

- Scanaţi codul QR.

Dacă aţi instalat aplicaţia Miele şi aveţi un cont de utilizator, veţi fi direcţionat direct în reţea.

Dacă nu aţi instalat încă aplicaţia Miele, veţi fi direcţionat către Apple App Store® sau Google Play Store™.

- Instalaţi aplicaţia Miele şi configuraţi un cont de utilizator.
- Scanaţi din nou codul QR.

Aplicaţia Miele vă ghidează pe parcursul procesului de configurare.

(în funcţie de model)

Temperatura corectă

Setarea corectă a temperaturii este foarte importantă pentru păstrarea alimentelor. Reducerea temperaturii determină reducerea ratei de înmulțire a microorganismelor. Alimentele nu se alterează atât de repede.

Temperatura din aparat va crește:

- cu cât se deschide mai des ușa și cu cât este ținută deschisă mai mult timp
- cu cât sunt depozitate mai multe alimente
- cu cât sunt mai calde alimentele introduse în aparat
- cu atât este mai ridicată temperatura ambientală din aparat. Aparatul frigorific este proiectat pentru o anumită clasă climatică (interval de temperatură ambientală) și nu trebuie utilizat în afara limitelor acesteia.

... în zona frigider și în zona PerfectFresh Active

În zona frigider recomandăm o temperatură de răcire de **4 °C**.

Temperatura din zona PerfectFresh Active este reglată automat între **0 și 3 °C**.

... în congelator

Pentru a congela alimente proaspete este necesară o temperatură de **-18 °C**. Perioada de valabilitate a alimentelor poate fi prelungită și se menține calitatea optimă.
De îndată ce temperatura se ridică la peste -10 °C, microorganismele redevin active în alimente, astfel că alimentele nu mai pot fi păstrate mult timp. Din acest motiv, alimentele parțial sau complet decongelate nu trebuie recongelate decât după ce au fost prelucrate (fierte sau prăjite). Temperaturile ridicate din timpul procesului de gătire distrug marea majoritate a microorganismelor.

La o temperatură constantă de -18 °C în aparatul frigorific și o igienă corespunzătoare, se poate folosi durata maximă de depozitare a alimentelor și evita deșeurile alimentare.

Afișaj temperatură

În timpul funcționării obișnuite afișajul de temperatură de pe ecran indică **temperatura medie efectivă din zona aparat frigorific** și **temperatura maximă din zona aparat frigorific**, existente în momentul respectiv în aparat.

În funcție de temperatura ambientală și de setare, poate dura câteva ore până când sunt atinse și afișate permanent temperaturile dorite.

Setarea temperaturii din aparat frigorific și din aparat frigorific

- Atingeți afișajul temperaturii pentru aparat frigorific, pentru a seta temperatura dorită.
- Glisați spre stânga sau spre dreapta pe ecran până când temperatura dorită se afișează pe mijloc.
- Pentru a confirma, atingeți temperatura dorită pe afișaj.

Afișajul de temperatură trece din nou la afișarea valorii reale a temperaturii de răcire și a temperaturii de congelare înregistrate momentan în aparat.

Valori de setare posibile

- Aparat Frigorific: de la 3 până la 9 °C
- Aparat Frigorific: -15 până la -26 °C
- Aparat Frigorific suplimentar (Freeze&Cool): -2 până la 14 °C

Modificarea nivelului de temperatură din zona activă PerfectFresh

Temperatura din zona activă PerfectFresh este controlată automat la 0 până la 3 °C.

Dacă însă vă doriţi o temperatură mai mare sau mai mică, dacă, de exemplu, doriţi să depozitaţi peşte, puteţi să modificaţi treptat, uşor temperatura.

- Atingeţi scurt ⚙.
- Glisaţi spre stânga sau spre dreapta pe ecran până când 🌡↕ se afişează pe mijloc.
- Atingeţi scurt 🌡↕.
- Glisaţi spre stânga sau spre dreapta până când temperatura dorită (1: cea mai mică temperatură; 9: cea mai mare temperatură) se afişează pe mijloc.
- Pentru a confirma, atingeţi setarea dorită pe afişaj.

Setarea din fabrică a nivelului de temperatură este 5.

Când se setează de la nivelul 1 la nivelul 4 temperatura poate scădea sub 0 °C. Alimentele pot îngheţa.

Verificaţi setarea temperaturii.

Alarma de temperatură şi alarma uşii

⚠ Pericol pentru sănătate din cauza consumului de alimente alterate.

Dacă temperatura a fost mai mare de -18 °C pentru o perioadă mai îndelungată, alimentele se pot dezgheţa sau decongela. Acest lucru scurtează termenul de valabilitate al alimentelor.

Verificaţi dacă alimentele nu sunt dezgheţate sau decongelate. În acest caz, consumaţi alimentele cât mai repede posibil sau preparaţi-le (prin fierbere sau prăjire) înainte de a le congela din nou.

Alarma de temperatură

Alarmă de temperatură în zona congelator

Aparatul este echipat cu o alarmă de temperatură, astfel încât temperatura din aparatul frigorific să nu crească neobservată.

Dacă se atinge un interval de temperatură prea cald, afişajul temperaturii din congelator 🌡⚠ stă aprins roşu. Suplimentar se aude un semnal de avertizare până când starea de alarmă se încheie sau până când semnalul de alarmă este oprit .

Când un interval de temperatură este recunoscut ca fiind prea cald depinde de temperatura setată.

Semnalul acustic și cel optic se declanșează în următoarele situații:

- când porniți aparatul frigorific și temperatura din congelator diferă prea mult de la temperatura setată,
- când sortați sau scoateți alimente congelate și pătrunde prea mult aer cald din încăpere,
- când puneți la congelat cantități mari de alimente dintr-o dată,
- când puneți la congelat alimente proaspete, calde,
- când a avut loc o pană de curent,
- când aparatul este defect.

⚠ Pericol pentru sănătate din cauza consumului de alimente alterate.

Dacă temperatura a fost mai mare de -18 °C pentru o perioadă mai îndelungată, alimentele se pot dezgheța sau decongela. Acest lucru scurtează termenul de valabilitate al alimentelor.

Verificați dacă alimentele nu sunt dezghețate sau decongelate. În acest caz, consumați alimentele cât mai repede posibil sau preparați-le (prin fierbere sau prăjire) înainte de a le congela din nou.

Oprirea alarmei de temperatură înainte de expirarea timpului setat

Înainte de a dezactiva alarma de temperatură, cauza declanșării alarmei trebuie identificată și remediată.

Dacă doriți, puteți dezactiva anticipat alarma sonoră.

■ Atingeți simbolul ⚠.

Simbolul ⚠ se stinge și semnalul sonor de avertizare se dezactivează.

Afișajul temperaturii din zona de congelare clipește timp de aproximativ 1 minut pentru a afișa cea mai caldă temperatură măsurată până în prezent. Apoi apare temperatura curentă.

Alarma ușii

Aparatul este dotat cu un sistem de avertizare, pentru evitarea unei pierderi de energie atunci când ușa este deschisă și pentru protejarea de căldură a alimentelor din aparat.

Dacă ușa aparatului stă deschisă mai mult timp, ⚠ este aprins în culoarea galbenă pe afișajul corespunzător de temperatură. În plus, se emite un semnal sunet de avertizare și iluminarea interioară se aprinde în mod intermitent.

Perioada de timp până la pornirea Alarmei ușii poate fi modificată (consultați capitolul „Efectuarea altor setări“).

Semnalul acustic de avertizare al alarmei pentru ușă poate fi dezactivat (a se vedea capitolul „Efectuarea altor setări“).

De îndată ce închideți ușa, sunetul de avertizare se oprește și ⚠ se stinge pe afișaj.

Dezactivarea anticipată a alarmei pentru ușă

■ Atingeți simbolul ⚠.

Semnalul sonor de avertizare se dezactivează, simbolul ⚠ se stinge, iar sistemul interior de iluminare este aprins în permanență.

Dacă ușa aparatului nu este închisă, alarma pentru ușă se repetă după 1 minut.

Utilizarea Super Răcire şi Super Congelare

Super Răcire ❄

Dacă funcţia Super Răcire ❄ este pornită, atunci **Aparatul Frigorific** se răceşte foarte repede la cea mai joasă valoare (în funcţie de temperatura ambientală). Aparatul Frigorific funcţionează la cea mai mare putere de răcire posibilă şi temperatura scade. Selectaţi această funcţie, dacă doriţi să răciţi rapid cantităţi mari de alimente proaspete sau băuturi pe care le introduceţi în aparatul frigorific.

Dacă funcţia Super Răcire este activată ❄ se pot accentua zgomotele produse de dispozitiv.

Funcţia Super Răcire ❄ trebuie activată chiar înainte de a introduce alimente sau băuturi.

Funcţia Super Răcire ❄ se dezactivează automat după aprox. 12 ore. Aparatul funcţionează din nou la puterea normală de răcire.

Sfat: Pentru a economisi energie, funcţia Super Răcire ❄ poate fi dezactivată manual odată ce alimentele şi băuturile au fost răcite suficient.

Activare/Dezactivare funcţie Super Răcire ❄

- Atingeţi afişajul de temperatură pentru aparat frigorific.
- Pentur a dezactiva din nou funcţia Super Răcire, apăsaţi scurt ❄.

Dacă funcţia Super Răcire este **activată** se aprinde ❄ portocaliu.

- Ieşiţi din setări, apăsând scurt pe afişajul de temperatură.

SuperFrost ❄

Dacă funcţia SuperFrost ❄ este pornită, atunci **aparatul frigorific** se răceşte foarte repede la cea mai joasă valoare (în funcţie de temperatura ambientală). Aparatul frigorific funcţionează la cea mai mare putere de răcire posibilă şi temperatura scade. Selectaţi această funcţie înainte de congelarea alimentelor proaspete. Astfel alimentele vor fi congelate rapid şi în profunzime, iar valoarea nutritivă, vitaminele, aspectul şi gustul se păstrează.

Dacă funcţia SuperFrost este activată ❄ se pot accentua zgomotele produse de dispozitiv.

SuperFrost trebuie activată aprox. **cu 6 ore înainte de introducerea** alimentelor ce trebuie congelate.
Când congelaţi **cantitatea maximă de alimente**, funcţia SuperFrost ❄ trebuie activată cu **24 de ore înainte**.

Funcţia SuperFrost ❄ se dezactivează automat după maxim 72 de ore. Aparatul funcţionează din nou la puterea normală de răcire. Durata până la oprirea funcţiei depinde de cantitatea de alimente proaspete introduse.

Sfat: Pentru a economisi energie, funcţia SuperFrost poate fi dezactivată manual odată ce alimentele şi băuturile au fost răcite suficient.

Nu e necesară dezactivarea funcţiei SuperFrost,

- dacă puneţi în aparatul frigorific alimente deja congelate.
- dacă puneţi la congelat cel mult 2 kg de alimente pe zi.

Activarea/dezactivarea funcţiei SuperFrost ❄

- Atingeţi afişajul temperaturii pentru zona aparat frigorific.
- Pentur a activa şi dezactiva din nou funcţia SuperFrost, apăsaţi scurt ❄.

Dacă funcţia SuperFrost este **activată** se aprinde ❄ portocaliu.

- Ieşiţi din setări, apăsând scurt pe afişajul de temperatură.

Păstrarea alimentelor în aparatul frigorific

Diverse zone de păstrare

Datorită circulaţiei naturale a aerului din aparat, în interiorul acestuia se formează diferite zone de temperatură.

Aerul rece şi greu coboară către partea de jos a aparatului frigorific. Utilizaţi eficient diversele zone când depozitaţi alimente în aparat.

Acesta este un aparat frigorific cu distribuire automată a temperaturii (DynaCool). Aparatul frigorific porneşte automat ventilatorul imediat ce răcirea frigiderului se activează. Astfel, aerul rece este distribuit uniform în frigider, iar diferenţele de temperatură între zonele de răcire sunt mai puţin pronunţate. Prin urmare, toate alimentele depozitate sunt răcite aproape la aceeaşi temperatură.

Cea mai caldă zonă

Cea mai caldă zonă este în partea din faţă-sus a aparatului şi pe uşă. Folosiţi-o de exemplu pentru păstrarea untului, astfel încât să rămână tartinabil, şi a caşcavalului, astfel încât să îşi păstreze aroma.

Cea mai rece zonă

Regiunea cea mai rece din aparatul frigorific se află chiar deasupra plăcii de separare a zonei PerfectFresh Active şi pe peretele posterior. Temperaturi şi mai scăzute sunt în compartimentele zonei PerfectFresh Active.

Cu o temperatură setată la 4 °C şi o igienă corespunzătoare, se întârzie înmulţirea bacteriilor, de ex. a salmonelelor şi listeriilor, care pot duce la intoxicaţii alimentare grave.

Prin urmare, folosiţi aceste zone din aparatul frigorific şi zona PerfectFresh Active pentru toate alimentele sensibile şi uşor perisabile, de ex.:

- peşte, carne roşie, carne de pasăre
- mezeluri, produse semipreparate
- ouă sau mâncăruri/produse de patiserie care conţin smântână/frişcă
- aluat proaspăt, aluat pentru prăjituri, pizza, quiche
- brânză din lapte nefiert şi alte produse din lapte nefiert
- humus, creme tartinabile de legume, înlocuitori de cremă de brânză vegetală
- legume preambalate
- în general toate alimentele proaspete (a căror dată de expirare este valabilă doar dacă se menţine o temperatură de cel puţin 4 °C)

Alimente neadecvate pentru aparat frigorific

Nu toate alimentele sunt potrivite pentru păstrarea la temperaturi de sub 5 °C, deoarece unele alimente sunt sensibile la frig.

Alimentele sensibile la frig includ, printre altele:

- ananas, avocado, banane, rodii, mango, pepene galben, papaia, fructul pasiunii, citrice (de exemplu lămâi, portocale, mandarine, grepfrut)
- fructe necoapte
- vinete, castraveți, cartofi, ardei grași/ardei iuți, roșii, dovlecei zucchini
- anumite tipuri de brânzeturi tari (precum parmezan, cașcaval maturat)

Sfat: Zona de temperatură variabilă vă permite să folosiți aparat frigorificul alternativ ca aparat frigorific suplimentar. Aceste alimente pot fi depozitate în mod optim în intervalul de temperatură de la 8 °C până la 14 °C (a se vedea capitolul „Depozitarea alimentelor în aparatul frigorific suplimentar“, secțiunea „Intervalul de temperatură de la 8 °C până la 14 °C“).

Păstrați alimentele ambalate sau neambalate?

Păstrați alimentele în frigider ambalate sau bine acoperite (în ceea ce privește zona PerfectFresh Active, există excepții).
Astfel alimentele nu vor căpăta mirosuri străine, nu se vor usca și veți evita transmiterea eventualilor germeni existenți. Aveți în vedere acest lucru în special la păstrarea alimentelor de origine animală. Aveți grijă în special la alimente precum carnea crudă și peștele și asigurați-vă ca acestea nu intră în contact cu alte alimente.

Dacă temperatura este setată corect, iar igiena este corespunzătoare, durata de păstrare a alimentelor se poate prelungi considerabil. Se evită risipa de alimente.

Păstrați alimentele în zona PerfectFresh Active

Zona PerfectFresh Active

Zona PerfectFresh Active îndeplinește cerințele unui compartiment de răcire conform DIN EN 62552:2025.

În zona PerfectFresh Active sunt condiții optime pentru depozitarea fructelor, legumelor, peștelui, cărnii și produselor lactate. Alimentele rămân proaspete pentru un timp mult mai îndelungat și își păstrează gustul și vitaminele.

Temperatura din zona PerfectFresh Active este reglată automat, în limite cuprinse între 0 și 3 °C. Aceasta este o temperatură mai mică decât cea dintr-un aparat frigorific obișnuit, dar este temperatura optimă de păstrare pentru alimentele care nu sunt sensibile la frig.

Umiditatea aerului din zona PerfectFresh Active poate fi reglată în așa fel încât să corespundă alimentelor depozitate. Când nebulizatorul este pornit, fructele și legumele depozitate sunt pulverizate cu vapori de apă. Nebulizatorul pornește aproximativ la fiecare 90 de minute și de fiecare dată când ușa este deschisă. Umiditatea ridicată a aerului face ca alimentele să își păstreze propria umiditate și să nu se usuce prea rapid.

Rețineți că o stare inițială bună a alimentelor este esențială pentru obținerea unui rezultat de depozitare optim.

Scoateți alimentele din zona din PerfectFresh Active cu aprox. 30–60 de minute înainte de consum. Aroma și gustul își fac simțită prezența doar la temperatura camerei.

Compartiment cu umiditate controlată

◊ | ◊◊◊ |

În **compartimentul cu umiditate controlată** este o temperatură între 0 și 3 °C, iar umiditatea aerului nu este mărită ◊ sau este mărită ◊◊◊ în funcție de poziția capacului compartimentului.

Umiditate nemajorată a aerului ◊

La această setare ◊ compartimentul cu umiditate controlată este transformat într-un compartiment uscat (consultați secțiunea „Compartiment uscat“).

Umiditate crescută a aerului ◊◊◊

La această setare, compartimentul potrivit ca și compatiment de umiditate este adecvat pentru păstrarea fructelor și legumelor.

La o umiditate ridicată în compartimentul cu umiditate controlată se poate forma condens pe podeaua și sub capacul compartimentului.

Dacă după aprecierea dumneavoastră s-a format prea mult condens și alimentele sunt afectate, faceți următoarele:

Îndepărtați condensul folosind o lavetă.

Deschideți capacul compartimentului și selectați poziția „Umiditatea nu este crescută ◊“.

Opriți umidificatorul.

Selectarea umidității crescute a aerului ◊◊◊

Cu această setare ◊◊◊, nebulizatorul trebuie pornit.

Când nebulizatorul este pornit, consumul energetic crește ușor. În plus, se pot accentua zgomotele produse de dispozitiv.

- Atingeți scurt.
- Glisați spre stânga sau spre dreapta pe ecran până când se afișează pe mijloc.
- Atingeți scurt.
- Glisați spre stânga până când intensitatea dorită a nebulizatorului (1: umidificare redusă; 3: umidificare maximă) se afișează pe mijloc.
- Pentru a confirma, atingeți setarea dorită pe afișaj.

Simbolul se aprinde portocaliu.

- Deschideți sertarul compartimentului cu umiditate controlată.

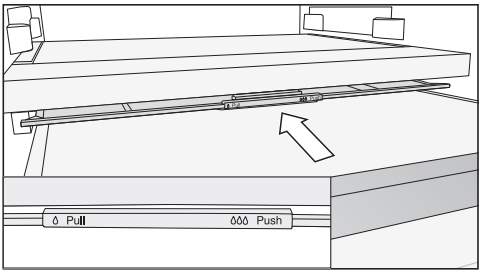

- Împingeți capacul compartimentului până întâmpinați rezistență.

Capacul compartimentului este închis și umiditatea rămâne în compartiment ◊◊◊.

Selectarea umidității nemajorate a aerului ◊

Cu această setare ◊, nebulizatorul ⏻ trebuie oprit.

- Atingeți scurt ⚙.
- Glisați spre stânga sau spre dreapta pe ecran până când ⏻ se afișează pe mijloc.
- Atingeți scurt ⏻.
- Glisați spre dreapta și atingeți ⏻.

Simbolul ⏻ se aprinde alb.

- Deschideți sertarul compartimentului cu umiditate controlată.

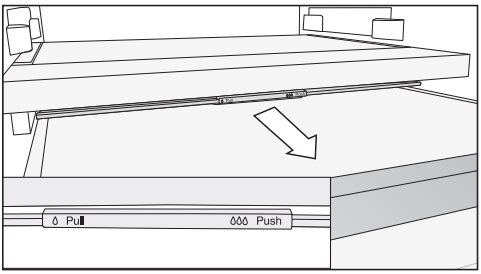

- Trageți capacul compartimentului în față până întâmpinați rezistență.

Capacul compartimentului este deschis și umiditatea aerului se reduce ◊.

Dacă alimentele din sertar depășesc marginea acestuia, poziția capacului compartimentului poate fi modificată și închisă prin împingerea sertarului.
Când umpleți sertarul, asigurați-vă că alimentele nu lovesc de dedesubt capacul compartimentului.

Nebulizator (Umidificator ⏻)

Când nebulizatorul ⏻ este pornit, fructele și legumele depozitate în compartimentul cu umiditate controlată sunt pulverizate cu apă de fiecare dată când ușa este deschisă și aproximativ la fiecare 90 de minute. Vaporii de apă asigură umiditate suplimentară în compartimentul cu umiditate controlată.

Nebulizatorul și rezervorul de apă aferent se află în placa de separare dintre zona frigider și în zona PerfectFresh Active.

Înainte de a porni nebulizatorul (consultați capitolul „Efectuarea unor setări suplimentare“), aveți în vedere următoarele:

- Rezervorul de apă a fost curățat, umplut cu apă și fixat în poziție.
- Capacul compartimentului cu umiditate controlată este închis (setarea ◊◊◊).

Apa din rezervorul de apă este suficientă timp de aproximativ 4 luni.

Rezervorul de apă trebuie umplut doar atunci când nebulizatorul nu mai produce vapori de apă.

⚠ Pericol de deteriorare ca urmare a umplerii necorespunzătoare.
Lichidele care conțin zahăr pot face nebulizatorul inoperabil.
Umpleți rezervorul de apă doar cu apă potabilă proaspătă.

⚠ Pericol pentru sănătate din cauza apei contaminate.
Utilizarea apei contaminate poate provoca otrăvire.
Umpleți rezervorul de apă doar cu apă potabilă proaspătă.

⚠ Pericol pentru sănătate din cauza apei contaminate.
Apa care rămasă în rezervorul de apă pentru o lungă perioadă de timp se poate contamina și vă poate pune în pericol sănătatea.
Dacă aparatul frigorific, frigiderul sau nebulizatorul au fost scoase din funcțiune pentru mai mult de 2 zile, curățați rezervorul de apă, iar apoi umpleți-l cu apă potabilă proaspătă.
Dacă modul Holiday a rămas în funcțiune pentru mai mult de 2 săptămâni, curățați rezervorul de apă, iar apoi umpleți-l cu apă potabilă proaspătă.

Umplerea rezervorului de apă pentru nebulizator

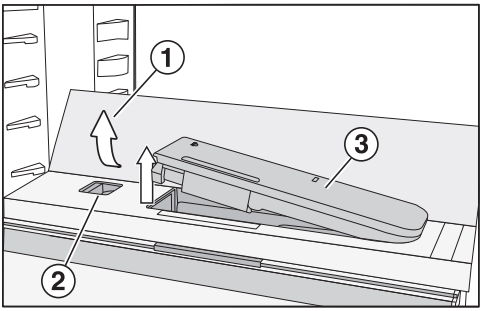

- Apăsați pe colțurile din spate, exterioare ale raftului din sticlă ①.

Raftul din sticlă se pliază în față.

- Ridicați raftul din sticlă și pliați-l înapoi.

Raftul din sticlă este vertical.

- Împingeți glisorul ② spre stânga.

Rezervorul de apă ③ sare din locaș.

- Scoateți rezervorul cu apă și umpleți-l cu apă potabilă până la marcaj.
- Puneți rezervorul de apă înapoi.
- Pliați raftul din sticlă ① în jos.

Compartiment uscat

|

În **compartimentul uscat** este o temperatură între 0 și 3 °C, iar umiditatea aerului nu este mărită.

În principiu, compartimentul uscat este adecvat în special pentru păstrarea alimentelor ușor perisabile, precum:

- pește proaspăt, fructe de mare și crustacee
- carne, pasăre, mezeluri
- salate gata preparate
- produse lactate, precum lapte, iaurt, brânză, smântână, brânză Quark etc.
- produse pe bază de plante, cum ar fi tofu, băutură de ovăz, hummus, legume tartinabile, înlocuitori de carne și brânză etc.
- De asemenea, puteți depozita aici alimente de orice fel, dacă sunt ambalate.

Rețineți că alimentele bogate în proteine se alterează mai repede decât altele.
Adică, de exemplu, crustaceele se alterează mai rapid decât peștele, iar peștele se alterează mai rapid decât carnea roșie.
Din motive de igienă, păstrați alimentele doar **acoperite sau ambalate**.

Aveţi în vedere încă o dată următoarele sfaturi, în cazul în care nu sunteţi mulţumit de rezultatul depozitării alimentelor dumneavoastră (de ex. la scurt timp după ce le-aţi pus la păstrare, alimentele sunt deja moi sau uscate):

- Depozitaţi numai alimente proaspete. Starea alimentelor atunci când sunt introduse în aparat este decisivă pentru prospeţimea acestora.
- Înainte de a depozita alimentele, curăţaţi compartimentele zonei PerfectFresh Active.
- Scurgeţi alimentele foarte umede înainte de a le depozita.
- Nu depozitaţi alimente sensibile la frig în zona PerfectFresh Active.
- Pentru stocarea alimentelor alegeţi sertarul PerfectFresh Active corect şi poziţia corectă a capacului compartimentului (umiditate necrescută ◊ sau umiditate ridicată ◊◊◊).
- În compartimentul cu umiditate controlată se atinge o umiditate ridicată ◊◊◊ numai din umiditatea pe care o conţin alimentele depozitate, dacă le depozitaţi neambalate. Cu cât sunt depozitate mai multe alimente în sertar, cu atât va fi mai crescută umiditatea.
- Nu supraîncărcaţi compartimentul.
- Dacă după aprecierea dumneavoastră, în cazul setării ◊◊◊ s-a format prea mult condens şi alimentele sunt afectate:

- Îndepărtaţi condensul folosind o lavetă.
- Introduceţi un grătar de coacere şi prăjire sau un articol similar, astfel încât să eliminaţi excesul de umiditate.
- Deschideţi capacul compartimentului şi selectaţi poziţia „Umiditatea nu este crescută ◊“, iar apoi opriţi umidificatorul ⏻.

- Dacă în ciuda setării ◊◊◊ umiditatea aerului este prea scăzută, ambalaţi alimentele în ambalaje etanşe.
- Dacă vi se pare că temperatura din zona PerfectFresh Active este prea ridicată sau prea scăzută, încercaţi mai întâi să reglaţi temperatura din zona frigider, modificând-o uşor cu 1 până la 2 °C. Cel târziu atunci când s-au format cristale de gheaţă pe fundul compartimentelor PerfectFresh Active, temperatura trebuie mărită, deoarece altfel alimentele sunt deteriorate din cauza temperaturii prea scăzute.
- Dacă modificarea temperaturii din zona frigider este insuficientă, modificaţi temperatura din zona PerfectFresh Active (consultaţi capitolul „Ajustarea setărilor“).

Păstrați alimentele în aparatul frigorific suplimentar

Zona de temperatură variabilă vă permite să utilizați aparat frigorificul în mod alternativ ca aparat frigorific.

De asemenea, puteți răci cantități mari de alimente sau băuturi proaspete, de ex. pentru un gratar sau in lunile de vara.

Porniți aparatul frigorific suplimentar în modul de setare (consultați capitolul „Alte setări“, secțiunea „Zona de temperatură variabilă (Freeze&Cool)“).

În funcție de alimentele care trebuie păstrate, se poate selecta o temperatură reglabilă de la -2 °C la 14 °C:

Interval de temperatură de la 8 °C până la 14 °C

Acest interval de temperatură corespunde temperaturilor dintr-un beci.

- legume neambalate sensibile la frig precum vinete, castraveți, ardei grași/ardei iuți, roșii, dovlecei zucchini
- fructe neambalate sensibile la frig precum ananas, avocado, banane, rodii, mango, pepene galben, papaia, fructul pasiunii, citrice (de exemplu lămâi, portocale, mandarine, grepfrut)
- legume și fructe precum roșiile, perele, nectarinele, kiwi și prunele care nu ar trebui să se coacă atât de repede
- vin sensibil la frig
- băuturi răcoritoare, precum apă minerală, limonadă, pulverizator de fructe, nectar de fructe, suc de fructe
- conserve
- brânză tare (parmezan)
- untul, care trebuie depozitat tartinabil

Interval de temperatură de la 3 °C până la 9 °C

Acest interval de temperatură corespunde temperaturilor din aparat frigorific.

Respectați de recomandările de depozitare din capitolul „Păstrarea alimentelor în aparat frigorific“.

Interval de temperatură de la -2 °C până la 3 °C

Clima de depozitare corespunde temperaturii din compartimentul uscat (consultați capitolul „Păstrarea alimentelor în zona Perfect-Active“, secțiunea „Compartimentul uscat“).

Este adecvat în special pentru păstrarea alimentelor ușor perisabile.

-2 °C până la 0 °C

- pește proaspăt, fructe de mare și crustacee

0 °C până la 3 °C

- Carne roșie, pui, mezeluri
- produse lactate, precum iaurt, brânză, smântână, brânză Quark etc.
- brânză din lapte nefiert și produse din lapte nefiert
- produse pe bază de plante precum tofu, băutură de ovăz, hummus, falafel, pastă de legume etc.
- înlocuitori de carne și brânză pe bază de plante
- ouă sau mâncăruri care conțin smântână/frișcă
- aluat proaspăt, aluat de prăjitură, aluat de pizza
- salate gata preparate, produse semipreparate
- De asemenea, puteți depozita aici alimente de orice fel, dacă sunt ambalate.

Congelarea și depozitarea alimentelor proaspete

Înainte de așezarea alimentelor

- Când congelați mai mult de 2 kg de alimente proaspete, activați funcția SuperFrost ❄ cu 6 ore înainte de a introduce alimentele în aparatul frigorific.
- Când congelați o cantitate mai mare de 2 kg de alimente proaspete, activați funcția SuperFrost ❄ cu 24 ore înainte de a introduce alimentele în aparatul frigorific.

Aceasta contribuie și la prevenirea decongelării alimentelor care se află deja depozitate în aparatul frigorific.

- Congelați doar alimente proaspete care sunt în stare bună.

Aveți în vedere faptul că anumite alimente nu sunt adecvate pentru congelare. Acestea includ, de exemplu, tipuri de legume care sunt consumate de obicei crude, cum ar fi salata verde sau ridichii.

Sfat: Pentru a se păstra culoarea, gustul, aroma și vitamina C, blanșați legumele înainte de congelare. Pentru aceasta introduceți porțiile de legume timp de 2–3 minute în apă clocotită. Apoi scoateți legumele și răciți-le rapid în apă rece. Lăsați legumele la scurs.

Așezarea alimentelor în scopul congelării

⚠ Pericol de deteriorare din cauza încărcăturii prea mari.
O încărcătură prea mare poate deteriora sertarul aparatului frigorific/placa de sticlă.
Respectați cantitatea maximă de încărcare:
sertar = 15 kg
placă de sticlă = 35 kg

Când congelați alimente, asigurați-vă că alimentele deja congelate nu vin în contact cu alimentele proaspete puse la congelat, pentru a evita dezghețarea celor congelate.

- Pentru a preveni lipirea alimentelor prin înghețare, asigurați-vă că ambalajele sunt uscate.

Pentru a vă asigura că alimentele îngheață rapid până la mijloc, nu depășiți următoarele dimensiuni de ambalaj:

- Legume și fructe max. 1 kg
- Carne max. 2,5 kg

– Congelarea unei cantităţi mici de alimente

Congelați alimentele în sertarul superior al aparatului frigorific.

- Dacă este posibil, puneți alimentele congelate în spatele sertarului aparatului frigorific, lângă peretele din spate, astfel încât alimentele congelate să înghețe în profunzime cât mai repede posibil.

– introduceţi cantitatea maximă de alimente (vezi plăcuţa de date)

Distribuiţi alimentele în sertarele cele mai de sus ale congelatorului. În sertarul cel mai de jos depozitaţi numai alimente care au fost deja congelate.

- Dacă este posibil, puneţi alimentele congelate în capătul sertarului congelatorului, lângă peretele din spate, astfel încât alimentele congelate să înghețe în profunzime cât mai repede posibil.

Răcirea rapidă a băuturilor

Pentru răcirea rapidă a băuturilor în aparat frigorific, activaţi funcţia Super-Frost ❄.

Dacă doriţi să răciţi o cantitate mare de băuturi, respectiv dacă doriţi să răciţi şi băuturi în zona aparat frigorific, atunci selectaţi în modul Setări ⚙ funcţia mod Party 🍸.

Când doriţi să răciţi rapid băuturile în congelator, asiguraţi-vă că sticlele **nu sunt lăsate înăuntru mai mult de o oră**. Sticlele pot plesni.

Prepararea cuburilor de gheaţă

- Umpleţi cu apă tava pentru cuburi de gheaţă până la 3/4 din capacitatea sa, apoi aşezaţi tava pentru cuburi de gheaţă pe fundul unuia dintre sertarele congelatorului.
- Odată înghețată, folosiţi un instrument bont, de exemplu o coadă de lingură, pentru a o scoate din aparatul frigorific.

Sfat: Cuburile de gheaţă pot fi scoase uşor din tavă, răsucind uşor tava sau ţinând-o puţin timp sub jet de apă rece.

Explicații ale setărilor respective

În cele ce urmează sunt descrise doar setările care necesită explicații suplimentare.

Atunci când vă aflați în modul Setări ⚙ alarma ușii sau o altă alarmă de avertizare sunt dezactivate automat.

Modul Party 🍸

Funcția Modul Party 🍸 se recomandă în special atunci când doriți să răciți sau să înghețați rapid cantități mari de alimente proaspete și băuturi pe care le introduceți în aparat frigorific.

Sfat: Activați Modul Party 🍸 cu cca. 4 ore înainte de introducerea alimentelor și băuturilor.

Dacă este activat Modul Party 🍸, funcțiile DynaCool , Super Răcire și SuperFrost ❄ se activează automat.

Modul Party 🍸 nu poate fi activat, dacă aparatul frigorific este oprit sau dacă Modul Holiday (Vacanță) ⏳ este activat.

Funcția Modul Party 🍸 se oprește în mod automat după cca. 24 de ore. Puteți dezactiva funcția Modul Party 🍸 oricând înainte.

Modul Holiday (Vacanță) ⏳

Funcția Modul Holiday (Vacanță) ⏳ se recomandă în cazul în care, de ex. în timpul concediului, nu doriți să opriți complet aparatul frigorific sau nu aveți nevoie de o putere mare de răcire.

Modul Holiday (Vacanță) ⏳ activat apare la nivelul afișajului Start. Dispozitivul de preparat cuburi de gheață poate fi dezactivat de pe afișajul Start și din modul Setări ⚙.

Aparatul Frigorific va fi reglat la o temperatură de 15 °C, în timp ce zona PerfectFresh Active este setată automat la o temperatură de 9 până la 12 °C. Astfel aparatul frigorific poate să rămână pornit, funcționând economic.

Aparat Frigorificul rămâne pornit la temperatura setată anterior.

La această temperatură medie a aparatului frigorific, alimentele care nu sunt ușor perisabile pot rămâne în aparatul frigorific ceva timp. Consumul energetic este mai scăzut decât în regimul normal de funcționare.
În plus, nu se formează miros sau mucegai, așa cum s-ar putea întâmpla dacă aparatul frigorific ar fi oprit, iar ușa aparatului ar rămâne închisă.

⚠ Pericol pentru sănătate din cauza consumului de alimente alterate.
În cazul în care temperatura din aparatul frigorific depășește 4 °C pentru un timp mai îndelungat, valabilitatea și calitatea alimentelor poate fi afectată.
Porniți Modul Holiday (Vacanță) ⏳ întotdeauna pentru o durată de timp limitată.
În acest interval de timp nu depozitați alimente sensibile și ușor perisabile precum fructele, legumele, peștele, carnea și produsele lactate.

Activarea funcției de blocare 🔒/🔓

Funcția de blocare activată protejează de opriri nedorite ale aparatului frigorific și de modificări nedorite ale setărilor de către persoane neautorizate, de ex. copii.

- Atingeți scurt ⚙.
- Glisați spre stânga sau spre dreapta pe ecran până când 🔓 se afișează pe mijloc.
- Atingeți scurt 🔓.

Dacă funcția de blocare este activată🔒 se aprinde portocaliu.

- Închideți ușa aparatului. Abia atunci este activată funcția de blocare 🔒.

Dezactivare pentru scurt timp a funcției de blocare 🔒/🔓

Dacă doriți, de ex. să ajustați temperatura, funcția de blocare poate fi pentru scurt timp dezactivată:

- Atingeți afișajul temperaturii pentru aparat frigorific, pentru a ajusta temperatura dorită.
- Atingeți 🔒 timp de cca. 6 secunde.

Afișajul sare în modul de reglare a temperaturii.

- Acum efectuați setările dorite.

Prin închiderea ușii aparatului frigorific, funcția de blocare 🔒 se activează din nou.

Oprirea completă a funcției de blocare 🔒/🔓

- Atingeți scurt ⚙.
- Atingeți 🔒 timp de cca. 6 secunde.
- Glisați spre stânga sau spre dreapta pe ecran până când 🔒 se afișează pe mijloc.
- Atingeți scurt 🔒.

Dacă funcția de blocare este oprită 🔓 se aprinde portocaliu.

Modul Sabat

Aparatul este prevăzut cu modul Sabat ce vine în sprijinul obiceiurilor religioase ale consumatorilor.

Modul Sabat activat se va afișa în primul rând la nivelul afișajului de pornire.

După 3 secunde se închide afișajul.

Pe durata activării modului Sabat nu puteți efectua setări la aparatul frigorific.

Aveți grijă ca ușile aparatului să fie bine închise, întrucât avertizările optice și acustice sunt oprite.

Funcția modul Sabat se dezactivează automat după aprox. 80 de ore.

Atunci când modul Sabat este activat, se dezactivează:

- iluminatul interior atunci când ușa aparatului este deschisă
- toate semnalele acustice și optice
- afișajul de temperatură
- o conexiune Wi-Fi activă

Toate celelalte funcții activate anterior rămân activate.

⚠ Pericol pentru sănătate din cauza consumului de alimente alterate.
Întrucât în timpul modului Sabat nu este afișată o eventuală pană de curent, se poate întâmpla ca alimentele să fie expuse unor temperaturi ridicate pentru un timp îndelungat. Acest lucru scurtează termenul de valabilitate al alimentelor.
Dacă în timpul modului Sabat a survenit o pană de curent, verificați calitatea alimentelor.

Dezactivarea modului Sabat

- Atingeți scurt pe afișajul negru.

Apare .

- Atingeți scurt.

luminează portocaliu.

- Apăsați scurt în modul de setare pe simbolul .

Când Modul Sabat este dezactivat, simbolul luminează în alb.

Activarea modului Sabat

- Derulați în modul setări cu ajutorul butonului cu senzor < sau > până la simbolul .
- Apăsați scurt *OK*.

În cazul funcției mod Sabat activate apare un punct in colțul superior al afișajului •.

După 3 secunde se închide afișajul.

- Închideți ușa aparatului.

Dezactivarea modului Sabat

- Apăsați scurt pe butonul cu senzor *OK*.

Pe afișaj apare .

- Apăsați scurt *OK*.

În cazul funcției mod Sabat activate apare un punct in colțul superior al afișajului •.

- Apăsați scurt *OK*.

În cazul funcției mod Sabat dezactivate se aprinde punctul din colțul superior al afișajului.

Modificarea timpului până când alarma ușii pornește

Puteți seta cât de repede va suna alarma ușii după deschiderea ușii aparatului frigorific.

- Atingeți scurt .
- Glisați spre stânga sau spre dreapta pe ecran până când se afișează pe mijloc.
- Atingeți scurt .
- Glisați spre stânga sau spre dreapta pe ecran până la perioada dorită cu valori cuprinse între 30 de secunde și 3 minute: 30 de secunde se afișează pe mijloc.
- Pentru a confirma, atingeți setarea dorită pe afișaj.

Zonă de temperatură variabilă (Freeze&Cool) ❄/

Zona de temperatură variabilă vă permite să utilizați aparat frigorificul ❄ în mod alternativ ca aparat frigorific.

Durata, până la momentul în care s-a atins temperatura setată

Temperatura reală din zonă	Modificarea temperaturii	Durata (h)
-18 °C	0 °C	> 8
-18 °C	8 °C	> 12
8 °C	14 °C	> 6
14 °C	-18 °C	> 4

Selectarea zonei de temperatură dorită este posibilă și când aparatul frigorific superior a fost oprit separat.

Dacă aparat frigorificul ❄ sau aparatul frigorific suplimentar este pornit, puteți vedea

- în afișajul inferior al temperaturii pe intervalul temperaturii afișat:
  -15 până la -26 °C: Aparat Frigorific
  -2 până la 14 °C: aparat frigorific suplimentar
- în modul de setare ⚙:
  ❄ se aprinde alb: aparat frigorificul
  se aprinde oranj: aparatul frigorific suplimentar

Comutați de la aparat frigorific la aparatul frigorific suplimentar

Temperatura poate fi setată de la -2 °C la 14 °C.

Asigurați-vă că alimentele congelate depozitate anterior sunt scoase din sertare în prealabil.

Dacă aparat frigorificul este utilizat ca aparat frigorific suplimentar,

- SuperFrost ❄ este dezactivat în mod automat.
- rămâne modul Holiday (Vacanță) și modul Party activat doar în aparatul frigorific de sus.

⚠ Pericol pentru sănătate din cauza consumului de alimente alterate.

Dacă temperatura a fost mai mare de -18 °C pentru o perioadă mai îndelungată, alimentele se pot dezgheța sau decongela. Acest lucru scurtează termenul de valabilitate al alimentelor.

Verificați dacă alimentele nu sunt dezghețate sau decongelate. În acest caz, consumați alimentele cât mai repede posibil sau preparați-le (prin fierbere sau prăjire) înainte de a le congela din nou.

■ Atingeți scurt ⚙.

■ Glisați spre stânga sau spre dreapta pe ecran până când ❄ se afișează pe mijloc.

■ Atingeți scurt ❄.

Pe afișaj apare în galben.

■ Confirmați selecția cu OK.

Simbolul se aprinde portocaliu în modul de setare ⚙.

Temperatura presetată de -2 °C se setează singură.

Ce alimente sunt depozitate optim în ce interval de temperatură se găsesc în capitolul Depozitarea alimentelor în aparatul frigorific suplimentar“.

Comutați de la aparatul frigorific suplimentar la aparat frigorific

Temperatura poate fi setată de la -15 °C la -26 °C.

Asigurați-vă că alimentele depozitate anterior sunt scoase din sertare.

Introduceți alimente în zona de congelare abia după ce temperatura este suficient de scăzută (min. -18 °C).

- Atingeți scurt ⚙.
- Glisați spre stânga sau spre dreapta pe ecran până când se afișează pe mijloc.
- Atingeți scurt .

Pe afișaj apare în galben .

- Confirmați selecția cu OK.

Simbolul se aprinde alb în modul de setare ⚙.

- Pentru a ieși din setări, apăsați pe ↩ sau *OK*.
- Atingeți afișajul temperaturii aparatului frigorific.

Temperatura presetată de -15 °C se setează singură.

- Glisați spre dreapta pe ecran până când -18 °C se afișează pe mijloc.
- Pentru a confirma, atingeți temperatura dorită pe afișaj.

Afișajul de temperatură trece din nou la afișarea valorii reale a temperaturii de răcire și a temperaturii de congelare înregistrate momentan în aparat.

Conectarea la rețea

Aparatul dumneavoastră frigorific este dotat cu un modul Wi-Fi integrat. Modulul Wi-Fi permite conectarea la rețeaua dumneavoastră de acasă și utilizarea aplicației Miele pe un dispozitiv mobil.

După prima conectare a aparatului frigorific la rețeaua Wi-Fi, conexiunea va fi restabilită automat la fiecare repornire a aparatului frigorific.

Asigurați-vă că în locul de instalare al aparatului frigorific există o rețea Wi-Fi cu un semnal suficient de puternic.

Prin integrarea aparatului frigorific în rețeaua dumneavoastră Wi-Fi consumul de energie crește inclusiv atunci când aparatul frigorific este oprit.

Caracteristici inteligente suplimentare disponibile prin intermediul aplicației Miele*

Prin intermediul aplicației Miele vă bucurați de acces la o varietate mare de opțiuni inteligente, precum:

- Obținerea informațiilor de stare
- Utilizarea funcțiilor suplimentare practice
- Instalarea actualizărilor de software oferite periodic de Miele pentru a vă menține aparatul frigorific la cel mai înalt nivel de funcționare.

Mai multe detalii despre caracteristicile suplimentare inteligente sunt disponibile pe site-ul web Miele, în Apple App Store® sau în Google Play Store™.

* Ofertă digitală suplimentară de la Miele & Cie. KG. Gama de funcții poate varia în funcție de model și țară. Trebuie să acceptați Termenele și condițiile generale și Politica de confidențialitate privind produsele și serviciile digitale Miele din aplicația Miele. Miele își rezervă dreptul de a modifica sau întrerupe în orice moment ofertele digitale.

Efectuarea primei conectări la rețea

- Atingeți simbolul ⚙.
- Glisați spre stânga sau spre dreapta pe afișaj, până când în centru apare simbolul ⓐ.
- Atingeți simbolul ⓐ.
- Atingeți metoda de conectare dorită (aplicație sau WPS).

După realizarea cu succes a conexiunii, pe afișaj apare simbolul ᯤ.

În cazul în care conexiunea nu a putut fi efectuată, apare simbolul ⊗.

- Reporniți procesul.
- Pentru a părăsi setările, atingeți simbolul ⮌.

Dezactivarea conexiunii Wi-Fi

- Atingeți simbolul ⚙.
- Glisați spre stânga sau spre dreapta pe ecran până când simbolul ⓐ apare în centru.
- Atingeți simbolul ⓐ.
- Pentru a dezactiva conexiunea Wi-Fi, apăsați scurt pe simbolul ᯤ.

Apare simbolul ᯤ.

- Pentru a părăsi setările, atingeți simbolul ⮌.

Activarea conexiunii Wi-Fi

- Atingeți simbolul ⚙.
- Glisați spre stânga sau spre dreapta pe ecran până când simbolul ⓐ apare în centru.
- Atingeți simbolul ⓐ.
- Pentru a activa conexiunea Wi-Fi, apăsați pe simbolul ᯤ.

Apare simbolul ᯤ.

- Pentru a părăsi setările, atingeți simbolul ⮌.

Atunci când conexiunea Wi-Fi este activă, pe afișaj se aprinde simbolul ᯤ.

Resetarea configurării rețelei

- Atingeți simbolul ⚙.
- Glisați spre stânga sau spre dreapta pe afișaj, până când în centru apare simbolul ⓐ.
- Atingeți simbolul ⓐ.
- Glisați spre dreapta pe ecran până când simbolul ⟲ apare în centru.
- Atingeți simbolul ⟲.
- Atingeți simbolul ✓.
- Pentru a părăsi setările, atingeți simbolul ⮌.

Toate setările efectuate și toate datele introduse sunt resetate.

Conexiunea WLAN a fost dezactivată, iar simbolul ᯤ de pe afișajul de pornire se stinge.

Resetați configurarea rețelei atunci când eliminați ca deșeu sau vindeți aparatul frigorific sau când puneți în funcțiune un aparat frigorific la mâna a doua. Toate datele personale vor fi șterse din aparatul frigorific. În plus, un proprietar anterior nu mai poate accesa datele din aparatul frigorific.

Modificarea volumului semnalelor sonore

Puteți modifica volumul semnalelor sonore (de ex. de la alarma ușii sau alarma în caz de erori). Sau puteți dezactiva semnalele sonore dacă vă deranjează.

- Atingeți scurt ⚙.
- Glisați spre stânga sau spre dreapta pe ecran până când se afișează pe mijloc.
- Atingeți scurt .
- Selectați volumul dorit glisând spre stânga sau spre dreapta pe bara cu segmente.
- Confirmați volumul dorit, apăsând scurt pe bara cu segmente.

În cazul semnalelor sonore oprite apare .

Modificarea luminozității afișajului

Puteți adapta intensitatea luminoasă a afișajului la condițiile de luminozitate ale mediului ambiental.

- Atingeți scurt ⚙.
- Glisați spre stânga sau spre dreapta pe ecran până când ☼ se afișează pe mijloc.
- Atingeți scurt ☼.
- Selectați nivelul de luminozitate dorit glisând spre stânga sau spre dreapta pe bara cu segmente.
- Confirmați nivelul dorit de luminozitate, apăsând scurt pe bara cu segmente.

Dezactivare regim demonstrativ

Regimul demonstrativ este conceput pentru reprezentanțele care doresc să demonstreze funcționarea aparatului frigorific fără a porni răcirea. Nu aveți nevoie de această setare pentru uz casnic.

Dacă regimul demonstrativ a fost activat din fabricație, pe afișajul Start apare .

- Atingeți scurt ⏻.
- Atingeți scurt ⚙.
- Glisați spre stânga sau spre dreapta pe ecran până când se afișează pe mijloc.
- Atingeți scurt .

După ce regimul demonstrativ a fost dezactivat, aparatul frigorific se oprește și trebuie repornit.

Revenirea la setările din fabricație

Toate setările aparatului frigorific revin la setările din fabricație (Setări consultați capitolul „Descrierea dispozitivului“).

- Atingeți scurt ⚙.
- Glisați spre stânga sau spre dreapta pe ecran până când se afișează pe mijloc.
- Atingeți scurt .

Apare .

- Apăsați scurt *OK*.

Aparatul frigorific se oprește și trebuie repornit.

Informații ℹ

Pe afișaj sunt indicate date ale dispozitivului (denumirea modelului și numărul de fabricație).

Pregătiți datele acestui aparat:

- pentru integrarea aparatului frigorific în rețeaua dumneavoastră WiFi (consultați capitolul „Setări suplimentare“, secțiunea „Miele@home“) (în funcție de model).
- pentru semnalarea unei defecțiuni la Serviciul de asistență tehnică Miele (consultați capitolul „Serviciul de asistență tehnică“).
- pentru a solicita informații din baza de date EPREL (consultați capitolul „Serviciul pentru clienți“).

Indicator de înlocuire filtru

După instalarea filtrului cu carbon (acesoriu opțional) inițial trebuie activat indicatorul de înlocuire filtru în modul setări.

Indicatorul de înlocuire filtru vă amintește la nivelul afișajului că trebuie înlocuit filtrul cu carbon la fiecare 6 luni (consultați capitolul „Curățare și Întreținere“, secțiunea „Schimbarea filtrului cu carbon“).

Mod curățare

Modul curățare facilitează curățarea din zona frigider (consultați capitolul „Curățare și Întreținere“). Iluminatul interior rămâne pornit, chiar dacă aparatul frigorific este oprit. Semnalele acustice și optice vor fi oprite.

Modul curățare activat apare la nivelul afișajului.

După curățare, modul curățare trebuie dezactivat. Dacă ușa dispozitivului este închisă pentru mai mult de 10 minute, modul curățare se oprește în mod automat.

Îndepărtarea etichetei cu date tehnice din interiorul aparatului frigorific nu este permisă. Aceasta este necesară în caz de defecțiune.

Aveți grijă să nu pătrundă apă la componentele electronice sau la sistemul de iluminat.

⚠ Pericol de deteriorare din cauza pătrunderii umidității.
Aburul degajat de un aparat de curățat cu aburi poate deteriora materialele plastice și componentele electrice.
Nu utilizați un aparat de curățat cu aburi pentru a curăța aparatul frigorific.

Dezgheţarea

Zona frigider şi zona PerfectFresh Active

Zona frigider și zona PerfectFresh Active se dezgheață automat.

Condensul este scurs printr-un canal şi prin orificiul de drenare în sistemul de evaporare al combinei frigorifice. Căldura din compresor evaporă automat apa condensată.

Congelatorul

Combina frigorifică este dotată cu un sistem „NoFrost“, care dezgheață automat congelatorul.

Indicații privind agenții de curățare

În interiorul aparatului utilizați doar agenți de curățare și întreținere care nu afectează alimentele.

Pentru a preveni deteriorarea suprafețelor aparatului dumneavoastră, în timpul curățării, **nu** folosiți

- agenți de curățare care conțin sodă, amoniac, acizi sau cloruri;
- agenți de curățare cu compuși anticalcar;
- agenți de curățare abrazivi (de ex. pulbere sau lichid abraziv de curățare și pietre abrazive)
- agenți de curățare pe bază de solvenți;
- agenți de curățare pentru inox
- detergenți pentru mașini de spălat vase
- spray-uri pentru cuptoare
- agent de curățare pentru plite vitroceramice (excepție pentru curățarea frontului de sticlă)
- agent de curățare pentru sticlă (excepție pentru curățarea frontului de sticlă: agent de curățare pentru sticlă ușor pe bază de alcool, care nu conține aditivi de ex. parfum de lămâie sau similar)
- perii și bureți duri și abrazivi (de ex. bureți pentru curățarea oalelor)
- radiere speciale de îndepărtat mizeria
- răzuitoare metalice ascuțite

Recomandăm pentru curățare un burete curat, apă călduță și puțin detergent de vase pentru spălare manuală.

Pregătirea combinei frigorifice în vederea curățării

Curățarea exclusiv a frigiderului:

Utilizați modul de curățare ✋.

- Scoateți alimentele din frigider și depozitați-le într-un loc cu o temperatură scăzută.
- Dacă este necesar, scoateți toate piesele detașabile pentru a le curăța.

Curățarea zonei de congelare/întregii combine frigorifice:

- Opriți combina frigorifică.

Pe afișaj apare simbolul ⏻, iar procesul de răcire este oprit.

- Scoateți alimentele din zona de congelare/combina frigorifică și depozitați-le într-un loc cu o temperatură scăzută.
- Dacă este necesar, scoateți toate piesele detașabile pentru a le curăța.

Curățarea spațiului interior

Curățați aparatul frigorific regulat, cel puțin o dată pe lună.

Dacă murdăria se fixează, devine imposibil de înlăturat în anumite cazuri.
Suprafețele se pot decolora sau deteriora.
Ștergeți imediat orice murdărie.

- Curățați **spațiul interior** cu o lavetă curată, cu apă călduță și puțin detergent lichid de vase.
- După curățare, clătiți cu apă curată, iar apoi uscați totul cu o lavetă.
- Curățați canalul de condens și orificiul de drenare folosind un pai sau un obiect asemănător.
- Pentru a vă asigura că aparatul frigorific este ventilat suficient și pentru a evita dezvoltarea mirosurilor neplăcute, lăsați-l deschis pentru încă o scurtă perioadă de timp.

Curățare manuală sau în mașina de spălat vase a accesoriilor

Următoarele componente trebuie curățate doar **manual**:

- panourile sau barele din inox
- raftul cu reglare fină
- raftul cu opritoare
- grilajul pentru sticle variabil
- placa de separare cu grilaj pentru sticle
- toate sertarele și capacele lor (disponibile în funcție de model)
- cutia de sortare

Următoarele componente sunt **potrivite pentru mașina de spălat vase**:

⚠ Pericol de deteriorare din cauza temperaturii prea ridicate în mașina de spălat vase.
Unele piese ale aparatului frigorific pot deveni inutilizabile, de ex. prin deformare, ca urmare a spălării în mașina de spălat vase la temperaturi de peste 55 °C.
Pentru componentele adecvate pentru curățare în mașina de spălat vase, selectați doar programe cu maximum 55 °C.

Prin contactul cu coloranții naturali care se găsesc de ex. în morcovi, roșii și ketchup, componentele de plastic își pot schimba culoarea în mașina de spălat vase. Această modificare a culorii nu influențează stabilitatea componentelor.

- suportul pentru sticle, tăviţa pentru ouă, tava pentru cuburi de gheaţă
- rafturile de pe ușă și rafturile pentru sticle de pe ușa dispozitivului (fără panou din inox)
- rafturile (fără bare și fără opritoare)
- cele 2 componente ale rezervorului de apă pentru umidificator
- adaptoarele pentru raftul comun
- plăcile din sticlă (fără bare de protecție)
- suportul pentru filtrul cu carbon (disponibil ca accesoriu suplimentar)

Îndepărtarea și dezasamblarea accesoriilor pentru curățare

Scoateți raftul cu reglare fină

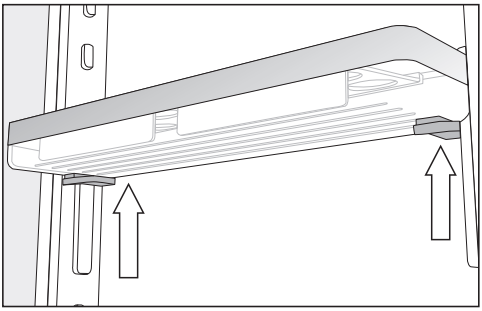

- Prindeți raftul cu ambele mâini, apăsați butoanele gri de sub raft de ambele părți și împingeți raftul în sus pe șinele de ghidare.
- Scoateți șina de ghidare din came.
- După curățare, așezați șina de ghidare în poziția dorită și așezați a doua șină de ghidare în paralel cu prima șină pe partea opusă.
- Glisați din nou raftul pe șinele de ghidare de sus în jos.

Dezasamblarea rafturilor de pe ușă/ raftului pentru sticle

Îndepărtați panoul din inox înainte de a curăța rafturile de pe ușă/raftul pentru sticle la mașina de spălat vase.

Pentru a scoate panoul din inox, procedați după cum urmează:

- Așezați rafturile de pe ușă/raftul pentru sticle pe blatul de bucătărie.

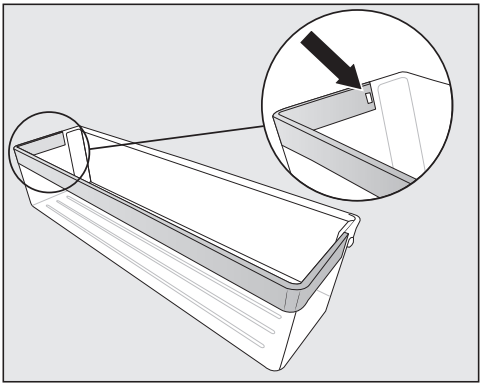

- Apăsați clema de contact din locaș. Acum panoul se desface complet de pe raft.
- După curățarea panoului din inox, fixați-l în ordine inversă pe raftul pentru ușă.

Dezasamblarea raftului/raftului cu iluminare

⚠ Pericol de deteriorare din cauza curățării incorecte.
Bara de inox cu iluminat LED se deteriorează dacă o introduceți în apă pentru a o curăța.
Curățați bara din inox cu iluminat LED, cu o cârpă umedă.

Înlăturați bara din inox sau bara din inox cu iluminat LED înainte de a curăța raftul.

- Așezați raftul cu partea superioară în jos pe blatul de bucătărie, pe un strat moale al suprafeței de lucru (de ex. un prosop pentru vase).

⚠ Pericol de deteriorare din cauza manipulării incorecte.
La detașarea barei de inox cu iluminat LED, contactele de metal se pot deteriora.
Aceste contacte din colțul din față stânga alimentează cu curent electric sistemul de iluminat cu LED. Desfaceți mai întâi partea fără contacte.

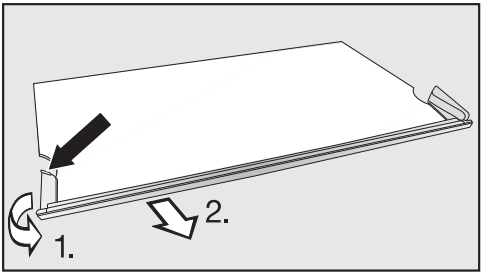

- Prindeți de punctul cel mai din spate al cadrului de plastic de pe partea stângă a barei din inox.

1. Scoateți cadrul de plastic de pe raft și
2. în același timp detașați bara. Acum se desface și partea opusă.

- După curățare, fixați bara din inox în ordine inversă la loc pe raft.

Dezasamblarea raftului comun

Înainte de curățare, demontați banda decorativă de pe raft. Procedați astfel:

- Așezați raftul pe un suport moale (de ex. un prosop pentru vase) pe blatul de bucătărie.
- Trageți de benzile decorative începând dintr-o parte.
- Trageți de cele două adaptoare din stânga și din dreapta suportului raftului.
- Dupa curățare, așezați cele două adaptoare la înălțimea dorită în stânga și în dreapta suportului rafturilor.
- Puneți banda decorativă înapoi pe raft.

Scoaterea sertarelor din aparatul frigorific

- Trageți sertarul în afară până la opritor.

Sertarul este blocat în zona din spate prin cleme. Acest dispozitiv de blocare trebuie eliberat înainte de demontare.

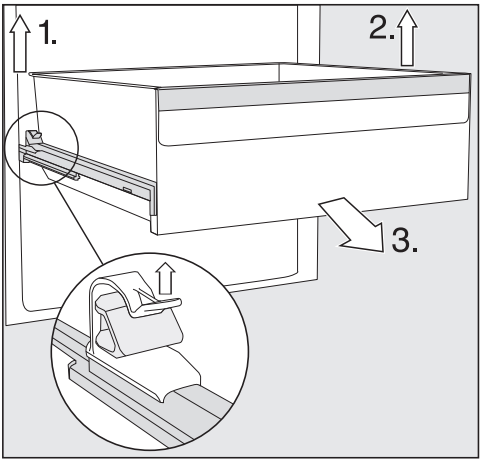

- 1. Ridicați clema din stânga și, în același timp, trageți sertarul înainte din dispozitivul de blocare.
- 2. Faceți același lucru și pe partea opusă.

Sertarul nu mai este blocat.

- 3. Acum scoateți sertarul cu forță din față.

Apoi împingeți la loc șinele telescopice. Astfel puteți evita avarierea lor.

⚠ Pericol de deteriorare din cauza curățării incorecte.
Șinele telescopice conțin o vaselină specială care poate fi înlăturată la curățarea șinelor, ducând astfel la deteriorarea șinelor.
Curățați șinele telescopice cu o lavetă umedă.

Montarea sertarelor

- Așezați sertarul pe șinele telescopice introduse complet.
- Împingeți sertarul cu forță în aparat până când se fixează în poziție.

Scoaterea și dezasamblarea rezervorului de apă pentru nebulizator

⚠ Pericol pentru sănătate din cauza apei contaminate.
Apa care rămasă în rezervorul de apă pentru o lungă perioadă de timp se poate contamina și vă poate pune în pericol sănătatea.
Dacă aparatul frigorific, frigiderul sau nebulizatorul au fost scoase din funcțiune pentru mai mult de 2 zile, curățați rezervorul de apă, iar apoi umpleți-l cu apă potabilă proaspătă.
Dacă modul Holiday a rămas în funcțiune pentru mai mult de 2 săptămâni, curățați rezervorul de apă, iar apoi umpleți-l cu apă potabilă proaspătă.

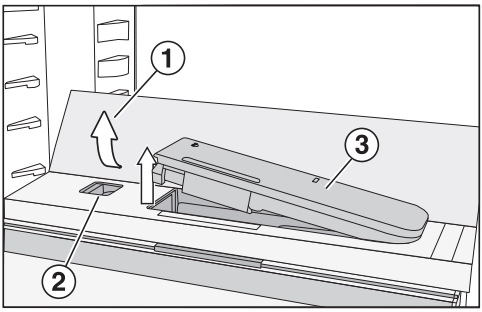

- Apăsați pe colțurile din spate, exterioare ale raftului din sticlă ①.

Raftul din sticlă se pliază în față.

- Ridicați raftul din sticlă și pliați-l înapoi.

Raftul din sticlă este vertical.

- Împingeți glisorul ② spre stânga.

Rezervorul de apă ③ sare din locaș.

- Scoateți rezervorul de apă.

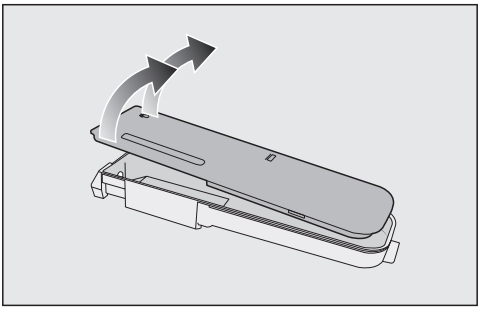

- Demontați rezervorul de apă în cele 2 părți ale sale și curățați piesele cu mâna sau în mașina de spălat vase.
- Puneți rezervorul de apă înapoi.
- Pliați raftul din sticlă ① în jos.

Scoaterea plăcii de separare cu grilaj pentru sticle

- Scoateți raftul de sticlă din față și din spate din placa separatoare.

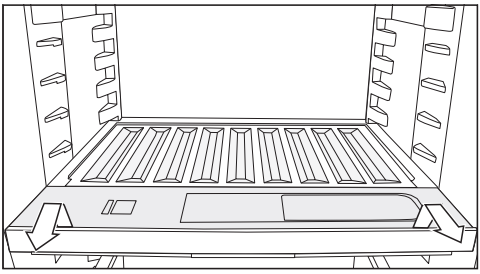

- Ridicați ușor grilajul pentru sticle și trageți-l în față.
- După curățare, împingeți grilajul pentru sticle până se fixează în poziție și apăsați pe grilaj în jos.
- Așezați rafturile de sticlă înapoi pe placa de separare.

Scoaterea capacului compartimentului

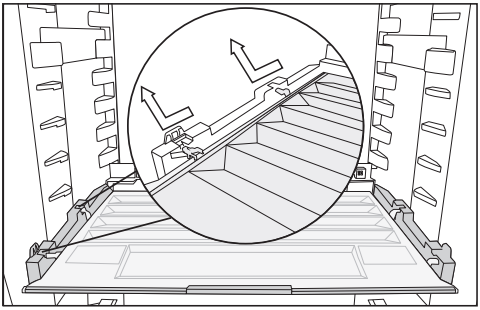

- Ridicați ușor capacul și trageți-l în față.
- După curățare împingeți capacul înapoi în locașul său.

Scoaterea sertarelor și plăcilor de sticlă din aparatul frigorific

- Trageți sertarul în timp ce ridicați puțin partea din față.
- Trageți sertarul/placa de sticlă în timp ce o ridicați ușor în partea din față.

Montarea sertarelor și plăcilor de sticlă din aparatul frigorific

- Așezați placa de sticlă înclinat pe șinele de ghidare.
- Glisați placa de sticlă în timp ce o coborâți.
- Așezați sertarul înclinat pe șinele de ghidare.
- Glisați sertarul în timp ce îl coborâți.

Schimbarea filtrului Active AirClean (filtru cu carbon)

Puteți achiziționa filtre Active AirClean noi de la Serviciul pentru clienți Miele, de la distribuitor sau de pe magazinul online Miele.

- Trageți în sus suportul filtrelor cu carbon, pentru a-l scoate de pe raft.

Filtrele cu carbon utilizate nu trebuie să atingă peretele posterior din aparat, deoarece se pot lipi de acesta ca urmare a umezelii.

Introduceți adânc noile filtre în suport, astfel încât să nu iasă în afară peste marginea suportului.

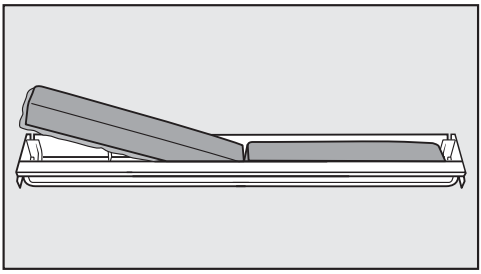

- Scoateți cele două filtre vechi din suport și introduceți filtrele noi, având marginea proeminentă îndreptată în jos.

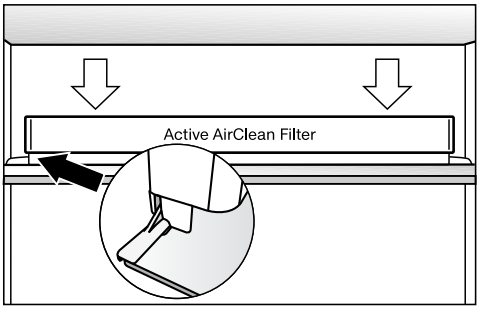

- Așezați suportul în mijlocul barei de protecție din spate a oricărui raft, astfel încât să se fixeze în poziție.

Confirmarea înlocuirii filtrului Active AirClean

- Apăsați scurt *OK*.

Simbolul ⊛ dispare de pe afișaj, iar contorul de timp este resetat.

Curăţarea frontului aparatului şi a pereţilor laterali

Dacă murdăria acționează o perioadă mai lungă de timp, aceasta poate deveni imposibil de curățat. Suprafețele se pot decolora sau modifica.

Curățați imediat murdăria de pe frontul și pereții laterali ai aparatului.

Toate suprafețele sunt sensibile la zgâriere și se pot decolora sau modifica atunci când intră în contact cu agenți de curățare neadecvați.

Vă rugăm să citiți informațiile din secțiunea „Indicații privind agenții de curățare” de la începutul acestui capitol.

- Curățați suprafețele cu un burete curat, cu detergent de vase și cu puțină apă. Pentru curățare puteți utiliza și o lavetă din microfibre curată și umedă, fără detergent.
- După curățare, clătiți cu apă curată apoi uscați totul cu o cârpă moale.

CleanSteel (edt/cs) - Partea frontală a aparatului

⚠ Pericol de deteriorare din cauza curățării incorecte.

Stratul de suprafață se va deteriora.

Nu tratați această suprafață cu agenți de curățare pentru inox.

Partea frontală a aparatului este finisată cu un strat de suprafață de înaltă calitate. Acesta protejează aparatul de murdărire și facilitează curățarea.

Curățarea garniturii de etanșare a ușii

⚠ Pericol de deteriorare din cauza curățării incorecte.
Dacă garnitura ușii este tratată cu uleiuri și grăsimi, garnitura ușii poate deveni poroasă.
Nu tratați cu uleiuri sau grăsimi garnitura de etanșare a ușii.

- Garnitura de etanșare a ușii trebuie curățată în mod regulat cu apă curată și apoi ștearsă bine cu o cârpă.

Curățarea spațiilor de ventilare

- Curățați regulat spațiile de ventilare folosind o perie de praf sau aspiratorul (utilizați de ex. peria de aspirare pentru aspiratoare Miele).

După curățare

- Așezați toate elementele în aparatul frigorific.
- Dacă este necesar, reporniți aparatul frigorific.
- Dacă este cazul, opriți modul de curățare al frigiderului.
- Activați funcția SuperFrost ❄ pentru un timp, astfel încât congelatorul să se răcească rapid.
- Activați funcția SuperCool ❄ pentru un timp, astfel încât frigiderul să se răcească rapid.
- Introduceți alimentele înapoi în frigider.
- Închideți ușile aparatului.
- Împingeți sertarele din congelator cu produsele congelate în congelator imediat ce temperatura este suficient de scăzută.
- Opriți funcția SuperCool ❄ imediat ce alimentele sau băuturile sunt suficient de reci.
- Dezactivați funcția SuperFrost ❄ imediat ce în congelator se atinge o temperatură constantă de cel puțin -18 °C.

Puteţi remedia singur majoritatea defecţiunilor şi erorilor. În multe cazuri, puteţi economisi timp şi bani prin faptul că nu trebuie să contactaţi service-ul.

La www.miele.ro/support/customer-assistance veţi primi informaţii suplimentare cu privire la modul de remediere a defecţiunilor.

Până la remedierea deranjamentului, încercaţi să nu deschideţi aparatul, pentru a menţine la minimum pierderea de temperatură rece.

Probleme generale cu aparatul

Problemă	Cauză posibilă şi remediere
Aparatul frigorific nu răceşte.	Aparatul frigorific nu este pornit. ■ Porniţi aparatul.
	Ştecherul de reţea nu este introdus corect în priză sau fişa aparatului nu este introdusă corect în priza aparatului. ■ Introduceţi fişa de reţea în priză şi fişa de alimentare a aparatului, în priza acestuia.
	Siguranţa principală a instalaţiei din locuinţă s-a decuplat. Aparatul, tensiunea electrică din locuinţă sau un alt aparat ar putea fi defecte. ■ Contactaţi un electrician profesionist sau serviciul pentru clienţi Miele.
Compresorul funcţionează continuu.	Aceasta nu este o eroare. Pentru a economisi energie, atunci când nu este nevoie de temperaturi foarte joase, compresorul funcţionează la viteză redusă. Astfel creşte durata de funcţionare a compresorului.
Compresorul se cuplează tot mai des şi pentru prea mult timp, temperatura în aparat este prea scăzută.	Uşile aparatelor au fost deschise frecvent sau au fost depozitate cantităţi mari de alimente. ■ Deschideţi uşile aparatului doar la nevoie şi pentru cât mai puţin timp posibil.
	Nu închideţi complet uşile aparatului. Temperatura în combina frigorifică creşte.

Problemă	Cauză posibilă şi remediere
	■ Verificaţi poziţia uşilor aparatului şi ajustaţi uşile aparatului folosind şuruburile din balamalele uşilor, dacă este necesar.
	Uşile aparatului nu sunt închise corect. Dacă s-a format deja un strat gros de gheaţă, puterea de răcire scade, iar consumul de energie creşte. ■ Întotdeauna închideţi complet uşile aparatului. ■ Dezgheţaţi combina frigorifică la nevoie, şi curăţaţi-o.
	Temperatura ambientală este prea crescută. Cu cât este mai ridicată temperatura ambientală, cu atât compresorul rămâne cuplat mai mult timp. ■ Urmaţi instrucţiunile din capitolul „Instalare“, secţiunea „Locul instalării“.
	Spaţiile de ventilare sunt acoperite ori prăfuite. ■ Nu acoperiţi spaţiile de ventilare. ■ Înlăturaţi regulat praful din spaţiile de ventilare.
	În cazul aparatelor încorporabile: combina frigorifică nu a fost încastrată corect în nişă. ■ Instalaţi combina frigorifică în conformitate cu instrucţiunile de instalare.
Temperatura din aparatul frigorific este prea ridicată. Alimentele congelate (în funcţie de model) se pot dezgheţa.	Aceasta nu este o eroare. Temperatura programată este prea ridicată. ■ Corectaţi setarea temperaturii. ■ Verificaţi încă o dată temperatura după 24 de ore.
	Temperatura ambientală pentru care a fost configurată combina frigorifică a scăzut sub valoarea setată. Compresorul porneşte mai rar dacă temperatura ambientală este prea scăzută. Temperatura în aparatul frigorific creşte. ■ Urmaţi instrucţiunile din capitolul „Instalare“, secţiunea „Locul instalării“. ■ Creşteţi temperatură ambientală.

Problemă	Cauză posibilă şi remediere
Aparatul frigorific are depuneri de gheaţă sau în interiorul aparatului frigorific se formează condens. Este posibil ca uşa dispozitivului să nu se închidă corect.	Garnitura de etanşare a uşii a ieşit din canelură. ■ Verificaţi dacă garnitura de etanşare a uşii este poziţionată corect în canelură.
	Garnitura de etanşare a uşii este deteriorată. ■ Verificaţi dacă garnitura de etanşare a uşii este deteriorată.
Garnitura de etanşare a uşii este deteriorată sau trebuie înlocuită.	Nu aveţi nevoie de unelte pentru a înlocui garnitura de etanşare a uşii. ■ Înlocuiţi garnitura de etanşare a uşii. Aceasta poate fi achiziţionată de la reprezentanţă sau de la Serviciul Clienţi.
Setarea ♢♢♢ afectează alimentele din compartimentul cu umiditate controlată.	Este prea mult condens în compartimentul cu umiditate controlată. ■ Îndepărtaţi condensul folosind o lavetă. ■ Introduceţi un grătar de coacere şi prăjire sau un articol similar, astfel încât să eliminaţi excesul de umiditate. ■ Deschideţi capacul compartimentului şi selectaţi poziţia „Umiditatea nu este crescută ♢“. ■ Opriţi nebulizatorul (umidificatorul) (în funcţie de model).
Alimentele s-au lipit între ele prin congelare.	Ambalajul alimentelor nu era uscat atunci când le-aţi introdus în aparatul frigorific. ■ Folosiţi un instrument bont, precum coada unei linguri, pentru a le desface cu grijă.
Nu se aude nicio alarmă, deşi uşa aparatului stă deschisă de mai mult timp.	Aceasta nu este o defecţiune. Alarma a fost oprită din modul Setări. Dacă doriţi să reporniţi alarma acustică: ■ Atingeţi simbolul . ■ Glisaţi spre stânga sau spre dreapta pe afişaj, până când în centru apare simbolul . ■ Atingeţi simbolul . ■ Selectaţi volumul dorit glisând spre dreapta pe bara cu segmente. ■ Confirmaţi setarea dorită atingând diagrama cu bare. Dacă semnalele de avertizare şi alarmele sonore sunt activate, simbolul se aprinde portocaliu.

Mesaje afişate

Mesaj	Cauză posibilă şi remediere
Pe afişajul Start este aprins simbolul ▮, aparatul frigorific nu are putere de răcire, însă comenzile aparatului frigorific precum şi sistemul de iluminare interioară sunt funcţionale.	Este activat regimul demonstrativ. ■ Atingeţi simbolul ⏻. ■ Atingeţi simbolul ⚙. ■ Glisaţi spre stânga sau spre dreapta pe afişaj, până când în centru apare simbolul ▮. ■ Atingeţi simbolul ▮. După ce modul demonstrativ ▮ a fost dezactivat, aparatul frigorific se opreşte şi trebuie repornit.
Pe afişaj se aprinde ✋, iar aparatul nu poate fi operat.	Funcţia de curăţare este încă activată. ■ Dezactivaţi din nou funcţia de curăţare apăsând scurt pe afişajul Start ✋. ■ Atingeţi din nou scurt ✋. Când funcţia de curăţare este dezactivată, simbolul ✋ luminează în alb. Aparatul frigorific începe din nou să răcească.
Pe afişaj nu apare nimic. Este negru.	Modul Sabat 🕯 este activat. Sistemul de iluminare interioară rămâne dezactivat, iar aparatul frigorific răceşte. ■ Atingeţi scurt afişajul negru. Simbolul 🕯 apare pe afişaj. ■ Atingeţi simbolul 🕯. Simbolul 🕯 se aprinde portocaliu. ■ Atingeţi din nou scurt simbolul 🕯. Când modul Sabat este inactiv, simbolul 🕯 se aprinde alb. **Modul de economisire de energie** este pornit: dacă afişajul rămâne un timp îndelungat neatins, afişajul trece în modul de economisire a energie şi se întunecă.
Pe afişaj se aprinde simbolul 🔒, iar aparatul frigorific nu poate fi acţionat.	Funcţia de blocare este activată. ■ Deblocaţi aparatul frigorific sau dezactivaţi complet funcţia de blocare.

Mesaj	Cauză posibilă şi remediere
La nivelul afişajului Start luminează simbolul ⊛ şi se aude un semnal sonor.	Indicatorul de înlocuire fitru timestrip® ⊛ vă aminteşte când filtrul cu carbon trebuie înlocuit. ■ Schimbaţi filtrul cu carbon din suport (consultaţi capitolul „Curăţare şi întreţinere“, secţiunea „Înlocuirea filtrului cu carbon (accesoriu opţional“)) şi confirmaţi înlocuirea filtrului cu carbon apăsând pe simbolul ⊛ de pe afişaj. Simbolul ⊛ dispare de pe afişajul Start.
Simbolul ⚠ de pe afişajul de temperatură al frigiderului şi/sau al congelatorului se aprinde galben, este emis un semnal sonor de avertizare, iar sistemul de iluminare interioară se aprinde intermitent.	Alarma pentru uşă s-a activat. ■ Atingeţi timp de câteva secunde simbolul ⚠ de pe afişaj. Semnalul sonor de avertizare se dezactivează, simbolul ⚠ se stinge, iar sistemul de iluminare interioară se reactivează permanent. ■ Închideţi uşa aparatului.

Mesaj	Cauză posibilă şi remediere
Simbolul 🌡⚠ de pe afişajul de temperatură al congelatorului se aprinde roşu şi este emis un semnal sonor de avertizare.	Alarma de temperatură a fost activată, temperatura din zona congelatorului a crescut sau a scăzut faţă de temperatura setată. Motivele ar putea fi următoarele: – Uşa aparatului a fost deschisă frecvent. – A fost congelată o cantitate mare de alimente, fără a se activa funcţia de SuperFrost. – A avut loc o pană de curent mai îndelungată. – Aparatul frigorific este defect. ■ Atingeţi simbolul 🌡⚠. Mesajul de avertizare a fost confirmat: simbolul 🌡⚠ se stinge, iar semnalul sonor de avertizare se dezactivează. Pe afişaj, temperatura cea mai ridicată înregistrată până la acel moment în zona congelatorului este afişată intermitent timp de aproximativ 1 minut. Apoi afişajul de temperatură comută pe temperatura actuală din congelator. Puteţi părăsi mai devreme afişajul temperaturii, în timp ce acesta clipeşte: ■ Atingeţi afişajul de temperatură al congelatorului. Cea mai înaltă temperatură afişată va fi ştearsă. Apoi, pe afişajul de temperatură va apărea din nou temperatura actuală din congelator. ■ Remediaţi starea de alarmă. ■ În funcţie de temperatura afişată, verificaţi starea alimentelor din aparat. Dacă s-au dezgheţat, preparaţi-le (prin fierbere sau prăjire) înainte de a le recongela.

Mesaj	Cauză posibilă şi remediere
Simbolul ⁻ᶜ⚠ de pe afişaj este aprins roşu şi este emis un semnal sonor de avertizare.	Este semnalată o pană de curent: temperatura din congelator a crescut excesiv în ultimele zile sau ore din cauza unei pene de curent sau a unei întreruperi a alimentării electrice. ■ Atingeţi simbolul ⁻ᶜ⚠. Mesajul de eroare a fost confirmat: simbolul ⁻ᶜ⚠ se stinge, iar semnalul sonor de avertizare se dezactivează. Pe afişajul de temperatură al congelatorului, temperatura cea mai ridicată înregistrată până la momentul respectiv în zona de congelator este afişată intermitent timp de aproximativ 1 minut. Apoi afişajul de temperatură comută pe temperatura actuală din congelator. Puteţi părăsi mai devreme afişajul temperaturii, în timp ce acesta clipeşte: ■ Atingeţi afişajul de temperatură al congelatorului. Cea mai înaltă temperatură afişată va fi ştearsă. Apoi, pe afişajul de temperatură va apărea din nou temperatura actuală din congelator. Aparatul frigorific continuă să funcţioneze la ultima temperatură setată. ■ Remediaţi starea de alarmă. ■ În funcţie de temperatura afişată, verificaţi dacă nu cumva alimentele s-au dezgheţat parţial sau chiar complet. Dacă s-au dezgheţat, preparaţi-le (prin fierbere sau prăjire) înainte de a le recongela.
Simbolul ⚠ de pe afişaj se aprinde roşu şi apare un cod de eroare F cu cifre. De asemenea, este emis şi un semnal sonor de avertizare.	S-a produs o defecţiune. ■ Pentru a dezactiva semnalul sonor de avertizare, atingeţi scurt simbolul 🔇 de pe afişaj. ■ Contactaţi serviciul de asistenţă pentru clienţi. Pentru a raporta defecţiunea, aveţi nevoie nu doar de codul de defecţiune afişat, ci şi de codul modelului şi de numărul de serie al aparatului frigorific. Aceste informaţii puteţi să le vedeţi direct pe afişaj: ■ În acest scop, atingeţi simbolul **i**. Pe afişaj vor apărea datele necesare ale aparatului. Dacă confirmaţi cu simbolul ✓, veţi părăsi afişajul cu informaţii, iar codul de eroare va fi afişat din nou. Puteţi opri în orice moment aparatul frigorific direct de la mesajul de eroare.

Probleme cu umidificatorul

Problemă	Cauză posibilă şi remediere
Umidificatorul nu umidifică alimentele din zona PerfectFresh Active	Umidificatorul nu este pornit. ■ Apăsaţi scurt în modul de setare ⚙ pe simbolul ⏻.
	Capacul compartimentului a fost tras în faţă şi, prin urmare, este setat la „Umiditatea nu este crescută 💧“. ■ Împingeţi spre spate capacul compartimentului, astfel încât setarea „Umiditate crescută 💧💧💧“ să fie selectată.
	Cantitatea de apă din rezervorul de apă nu este suficientă. ■ Umpleţi rezervorul de apă.
	Rezervorul de apă nu este cuplat corespunzător. ■ Introduceţi rezervorul de apă astfel încât să fie fixat la locul său.
	În faţa umidificatorului există depuneri de murdărie. ■ Curăţaţi umidificatorul şi rezervorul de apă.

Sistemul de iluminare interioară

⚠ Pericol de electrocutare de la componentele expuse şi parcurse de curent electric.
Dacă înlăturaţi capacul lămpilor puteţi ajunge în contact cu componentele parcurse de curent electric.
Nu înlăturaţi capacul lămpilor. Sistemul de iluminat LED se repară şi se înlocuieşte exclusiv de către serviciul pentru clienţi Miele.

⚠ Pericol de rănire ca urmare a sistemului de iluminat LED.
Acest sistem de iluminat corespunde grupei de risc RG 2. Atunci când capacul este defect, vă puteţi răni ochii.
Atunci când capacul lămpilor este defect, nu priviţi prin instrumente optice (o lupă sau alt instrument similar) direct în lumină, din imediata apropiere.

Problemă	Cauză posibilă şi remediere
Iluminatul interior nu funcţionează.	Aparatul frigorific nu este pornit. ■ Porniţi aparatul.
	Modul Sabat este activat: Afişajul este negru şi aparatul frigorific răceşte. ■ Apăsaţi scurt *OK*. Pe afişaj apare . ■ Apăsaţi scurt *OK*. În cazul funcţiei mod Sabat activate apare un punct in colţul superior al afişajului •. ■ Apăsaţi scurt *OK*. În cazul funcţiei mod Sabat dezactivate se aprinde punctul din colţul superior al afişajului.
	Iluminatul interior se dezactivează automat din cauza supraîncălzirii, după aprox. 15 minute de când uşa aparatului stă deschisă. Dacă nu acesta este motivul dezactivării, există o defecţiune. ■ Contactaţi Serviciul Clienţi.

Remedierea problemelor

Problemă	Cauză posibilă şi remediere
Iluminatul LED al unui raft nu funcţionează.	Raftul nu stă corect pe suportul raftului. ■ Verificaţi aşezarea corectă a raftului pe suportul raftului: Raftul are în colţul din stânga faţă contacte metalice, pentru alimentarea cu energie a sistemului de iluminat LED. ■ Introduceţi raftul, până când se fixează cu un clic.
	Iluminatul LED de pe bara din inox este defect. ■ Înlocuiţi bara din inox cu iluminare LED. Aceasta poate fi achiziţionată de la Serviciul Clienţi.
Nu funcţionează iluminatul LED de pe toate rafturile.	Prin sistemul de iluminat cu LED, lichidul s-a scurs pe un raft sau pe deschiderile pentru contact, în suportul din stânga. Oprirea de siguranţă stinge iluminatul cu LED la toate rafturile. ■ Ştergeţi bara din inox cu iluminat LED cu o cârpă umedă, ştergeţi-o sau lăsaţi-o să se usuce în afara aparatului frigorific. ■ Contactele trebuie să fie curate şi uscate înainte de a introduce rafturile cu iluminat. ■ Introduceţi raftul, până când se fixează cu un clic. ■ Închideţi uşa aparatului. După redeschiderea uşii, iluminatul interior funcţionează din nou.
	Dacă nu acestea sunt motivele, înseamnă că avem de-a face cu o defecţiune. ■ Contactaţi Serviciul Clienţi.
Iluminatul interior se aprinde intermitent.	Aceasta nu este o eroare. Alarma pentru uşă s-a activat.

Zgomote

Aparatul frigorific produce diferite zgomote de rulare în timpul funcţionării. Dacă performanţa de răcire este scăzută, aparatul frigorific funcţionează cu un consum scăzut de energie, dar pe o perioadă mai lungă. Volumul este scăzut. Dacă performanţa de răcire este crescută, alimentele se răcesc mai repede. Volumul este crescut.

Zgomote normale	Care sunt cauzele zgomotelor?
Șuierături	Agentul frigorific este pompat în circuitul de răcire.
Bolboroseli, gâlgâit, stropire	Agentul frigorific curge prin conducte.
Bâzâituri	Aparatul frigorific răcește.
Clicuri	Termostatul pornește sau oprește compresorul.
Bâzâituri, fâsâituri	Ventilatorul funcționează. Dispozitivul de deschidere automată a ușii (în funcție de model) deschide sau închide ușa aparatului.
Pocnituri	Materialul din interiorul aparatului frigorific se dilată.
Troncănit	Supapele sau clapetele sunt active.
Zumzet (aparate frigorifice cu rezervor de apă)	Apa este pompată din rezervorul de apă.
Sorbituri (aparate frigorifice cu amortizor de închidere a ușii)	Ușa aparatului cu amortizor de închidere se deschide sau se închide.
Rețineți că zgomotul produs de compresor și de agentul frigorific care circulă prin circuitul de răcire este inevitabil.	

Zgomote	Cauză și remediere
Vibrații, zgomote, zornăituri	Aparatul nu este amplasat orizontal. Echilibrați aparatul pe orizontală cu o nivelă cu bulă de aer. Pentru aceasta folosiți picioruşele de sub aparat (în funcție de model). **Pentru aparate incorporabile (în funcție de model)**: De la un amplasament de 140 cm: Introduceți șinele de stabilizare incluse pe partea inferioară a bazei aparatului.
	Aparatul atinge alte aparate sau corpuri de mobilier. Îndepărtați aparatul frigorific.
	Sertarele, coșurile sau rafturile sunt instabile ori greu manevrabile. Verificați toate elementele interioare detașabile și reinstalați-le.
	În aparat sunt sticle sau recipiente care se ating. Separați unele de altele sticlele sau recipientele.
	Clemele de transport ale cablului (în funcție de model) atârnă încă în spatele aparatului. Îndepărtați clemele de transport ale cablului.

La www.miele.ro/service veţi găsi informaţii despre cum să remediaţi singur defecţiunile și despre piesele de schimb Miele.

Contact în caz de defecţiuni

În cazul oricăror defecţiuni pe care nu le puteţi remedia dumneavoastră, vă rugăm să contactaţi reprezentanţa Miele sau serviciul pentru clienţi Miele.

Puteţi să contactaţi serviciul pentru clienţi Miele online prin intermediul link-ului www.miele.ro/service.

Datele de contact ale serviciului pentru clienţi Miele sunt trecute la finalul acestor documente.

Serviciul pentru clienţi are nevoie să știe denumirea modelului și numărul de fabricaţie (Fabr./SN/Nr.). Ambele informaţii le puteţi găsi pe eticheta cu date tehnice din interiorul aparatului frigorific de vin sau în modul de setare sub informaţiile°ℹ, în funcţie de model.

Baza de date EPREL

De la 1 martie 2021, informațiile privind etichetarea consumul de energie și cerințele de proiectare ecologică pot fi găsite în baza de date a produselor europene (EPREL). Prin următorul link https://eprel.ec.europa.eu/ puteţi accesa baza de date a produselor. Aici vi se solicită să introduceţi indicatorul modelului.

Identificatorul modelului poate fi găsit pe plăcuţa de identificare din interiorul unităţii de refrigerare sau, în funcţie de model, în modul de setări, la rubrica informaţii ℹ.

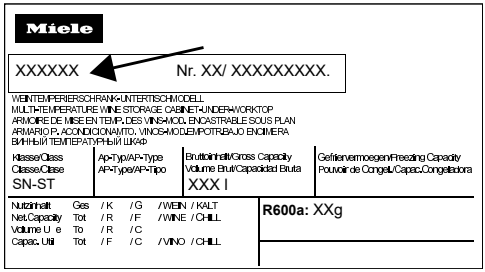

Garanţie

Perioada de garanţie este de 2 ani.

Mai multe informaţii sunt disponibile în Condiţiile de garanţie livrate împreună cu produsul.

Declaraţie de conformitate

Miele declară prin prezenta că acest aparat frigorific corespunde Directivei 2014/53/UE.

Textul complet al declaraţiei de conformitate UE este disponibil la una dintre următoarele adrese de internet:

- Produse, descărcare, pe www.miele.ro
- Puteți efectua o solicitare de service, cere informații sau instrucțiuni de utilizare, la www.miele.ro/manual, indicând numele produsului sau numărul de serie al produsului.

Bandă de frecvenţă	2,4000 GHz – 2,4835 GHz
Putere maximă de emisie	< 100 mW

Drepturi de autor și licențe

Pentru utilizarea și controlul modulului de comunicare, Miele folosește software-uri proprii sau externe neîncadrate în așa-numitele condiții de licențiere Open Source. Aceste software-uri/componente software sunt protejate prin drepturi de autor. Autorizările Miele și ale terților privind drepturile de autor trebuie respectate.

Modulul de comunicare integrat în aparat conține, de asemenea, componente software care sunt transmise în condiții de licență open source. Puteți accesa componentele Open Source incluse, împreună cu prevederile privind drepturile de autor aferente, copii ale respectivelor condiții de licențiere valabile, precum și alte eventuale informații la nivel local, prin IP, prin intermediul unui browser web (http[s]://<ip adresse>/Licenses). Reglementările privind răspunderea și garanția pentru condițiile de licențiere Open Source indicate acolo se aplică numai raportat la respectivii titulari ai drepturilor.

România
Miele Appliances S.R.L.
Piața Presei Libere, nr. 3-5,
sector 1, București
Clădirea City Gate, Turnul sudic, etaj 5
Telefon 021 352 07 77 / 78 / 79
Fax 021 352 07 76
E-mail info@miele.ro

Miele & Cie. KG
Carl-Miele-Straße 29
33332 Gütersloh
Germania

Miele

KFN 4898 ...

ro-RO

M.-Nr. 12 136 850 / 05 / 002