Miele

Bruks- och monteringsanvisning
Kyl/frys-kombination

Läs **ovillkorligen** bruks- och monteringsanvisningen före uppställning, installation och idrifttagning. På så vis skyddar du dig samt undviker skador på produkten.

sv-SE

M.-Nr. 12 882 310

Innehåll

Säkerhetsanvisningar och varningar **4**

Hållbarhet och miljöskydd **14**
Så här sparar du energi 15

Installera **16**
Beställa en tryckt monteringsanvisning 16
Fästa skåpet i inbyggnadsnischen .. 16
Inbyggnadsmått 17
Uppställningsplats 18
Klimatklass 18
Före inbyggnad 19
Maximal belastning nischbotten 19
Frontplattornas vikt 19
Placering side-by-side 19
Ventilation 20
Ändra dörrupphängningen 20
Säkerhetsanvisningar för färskvattenanslutning 20
Vattenfilter 21
Elanslutning 24

Produktbeskrivning **25**
Din kylprodukt KFMC 3834 R/L 25
Huvudmeny på displayen KFMC 3834 R/L 27
Symboler 28
Användning 28
Nätanslutning 29
Invändig belysning (SmartLight) 29
SuperCool&AirClean 29
Snabbinfrysning (SuperFrost) 30
QuickIce 30
Semester-läge 30
Sabbat-läge 31
Kolfilter (AirClean System) 31
Kamera (FoodView) (beroende på modell) 32
Luckassistent Push2open 32
Temperaturlarm i frysdelen 32
Dörrlarm 33
Ändra inredningen 33
Ta bort eller flytta flaskhyllan i innerdörren 33
Ta ut eller flytta hyllplan 34
Ta bort MasterFresh-lådan 34
Sätta in MasterFresh Pro-lådan . 35
Ta ut DailyFresh ExtraCool-facket 35
Sätta in DailyFresh ExtraCool-lådan 35
Ta ut behållaren ur fryslådan 36
Sätta in behållaren i fryslådan 36
Ta ut islådan 37
Medföljande tillbehör 37
Extra tillbehör 37

Idrifttagning **38**
Innan den första användningen 38
Ansluta skåpet 38
Sätta in kolfiltren (AirClean System) i hållarna i kyldelen 38
Förutsättningar för nätverksuppkoppling 40
Starta skåpet 40
Utföra Första idrifttagning 41
Aktivera kamerorna (beroende på modell) 41
Stänga av kamerorna 41
Välja vattenfilter 42
Stänga av skåpet 42
Om skåpet ska stå oanvänt under en längre tid 42

Användning **43**
Temperatur i kyldelen 43
Temperatur i frysdelen 43
Temperaturvisning 44
Aktivera funktionen Semester-läge . 44
Avaktivera funktionen Semester-läge 44
Aktivera funktionen Sabbat-läge 44
Avaktivera funktionen Sabbat-läge .. 44

Förvara livsmedel i kyldelen 45
Olika kylzoner 45
Förvara livsmedel förpackade eller oförpackade? 45
Förvaring av livsmedel i MasterFresh Pro-lådan 45
Välj rätt inställning för MasterFresh Pro-lådan 46
Skapa en favorit för den individuella inställningen i MasterFresh Pro-lådan 47
DailyFresh ExtraCool-låda 47
Frysa in och förvara färska livsmedel 47
Ismaskin 48
Starta ismaskinen 48
Stänga av ismaskinen 49

Anpassa inställningar **50**
Öppna Inställningar 50
Generell 51
Display-ljusstyrka 51
Ljud 51
Säkerhet 51
Nätverksanslutning 51
Wifi 51
Anslutning 51
Produktfunktion 52
Kameror (beroende på modell) .. 52
Innerbelysning 52
Filter management 52
Luckassistent Push2open 52
Automat. SuperFreeze 52
Information 52
Typskylt 52
Software 53
Rättslig information 53
Service 53

Rengöring och skötsel **54**
Anvisningar för rengöringsmedel 54
Förbereda skåpet för att göra rent det 54
Rengöra insidan 54
Rengöra kameran (beroende på modell) 55
Rengöring av vattenfilter (smutsfilter) 57
Rengöra luckans tätning 58
Rengöra ventilationsöppningarna 59
Efter rengöringen 59
Automatisk avfrostning 59

Åtgärda problem **60**
Innerbelysning 67
Orsaker till ljud 68

Miele service **70**
Få hjälp vid eventuella störningar 70
EPREL-databas 70
Garanti 70

Information **71**
Konformitetsdeklaration 71

Säkerhetsanvisningar och varningar

Detta skåp uppfyller gällande säkerhetskrav. Felaktig användning kan dock medföra person- och sakskador.
Läs bruks- och monteringsanvisningen noga innan du börjar använda skåpet. Båda innehåller viktig information om inbyggnad, säkerhet, användning och skötsel. På så vis undviker du personskador samt skador på skåpet.
I enlighet med normen IEC 60335-1 påpekar Miele att det är viktigt att läsa all tillgänglig information om installation av skåpet samt säkerhetsanvisningarna och varningarna.
Miele tar inget ansvar för skador som har uppstått på grund av att dessa anvisningar inte har följts.
Förvara bruks- och monteringsanvisningen på en säker plats. Överlämna bruks- och monteringsanvisningen vid eventuellt ägarbyte.

⚠ Risk för person- och sakskador om det mycket tunga skåpet tippar.

Skåpet är mycket tungt och kan tippa framåt när dörrarna/lådorna är öppna.

Flytta endast skåpet från pallen efter att installationen av skåpet har förberetts.

Håll dörrarna/lådorna stängda tills skåpet är inbyggt och säkrat i inbyggnadsnischen enligt bruks- och monteringsanvisningen.

Användningsområde

▶ Skåpet är avsett att användas i privata hushåll och i hushållsliknande miljöer, som till exempel
– i affärer, kontor, och liknande arbetsmiljöer
– i jordbruksfastigheter
– av kunder på hotell, motell, bed and breakfasts, och andra typiska hushållsmiljöer.
Det är inte avsedd att användas utomhus.

▶ Skåpet är endast avsett att användas i hushåll för kylning och förvaring av livsmedel samt för förvaring av frysta livsmedel och infrysning av färska livsmedel samt beredning av is.
All annan användning är otillåten.

▶ Skåpet är inte avsett för förvaring och kylning av mediciner, blodplasma, laboratoriepreparat eller liknande ämnen eller produkter enligt medicinproduktdirektivet. En felaktig användning av skåpet kan medföra skador på de livsmedel som förvaras eller att de förstörs helt. Skåpet är inte heller avsett att användas i utrymmen med explosionsrisk.
Miele ansvarar inte för skador som har uppkommit till följd av otillåten eller felaktig användning.

▶ Personer (barn inräknade), som på grund av sina fysiska, sensoriska eller psykiska förmågor, eller på grund av bristande erfarenhet eller okunskap, inte är kapabla att använda skåpet på ett säkert sätt, måste hållas under uppsikt vid användningen.
Dessa personer får endast använda skåpet utan uppsikt om de har blivit instruerade i hur det ska användas samt förstått vad som kan gå fel.

Om det finns barn i hemmet

▶ Barn under åtta år bör hållas borta från skåpet. De får endast använda det under uppsikt.

▶ Barn från åtta år och uppåt får endast använda skåpet utan uppsikt under förutsättning att de känner till hur man använder det på ett säkert sätt. Barn måste kunna se och förstå riskerna med en felaktig användning.

▶ Barn får inte rengöra eller underhålla skåpet utan uppsikt.

▶ Håll uppsikt över barn som befinner sig i närheten av skåpet. Låt inga barn leka med det.

▶ Risk för skador i området runt dörrens gångjärn. Se till att inga barn är i närheten av gångjärnen.

▶ Kvävningsrisk. Barn kan under lek linda in sig i förpackningsmaterial (till exempel plastfolie) eller dra det över huvudet och kvävas. Håll därför barn borta från förpackningsmaterial.

Teknisk säkerhet

▶ Tätheten i kretsloppet med köldmedium har kontrollerats. Detta skåp uppfyller gällande säkerhetskrav och EU-riktlinjer.

Om kylkretsen är skadad: Köldmedium och olja kan läcka ut och antändas.

▶ Varning: Brandrisk/brännbara material. Denna symbol finns på kompressorn och informerar om att det finns brännbara material. Ta inte bort detta klistermärke.

Köldmediet i skåpet (uppgifter på typskylten) är miljövänligt, men brännbart. Användningen av detta miljövänliga köldmedium innebär delvis en ökning av driftljuden. Förutom kompressorns driftljud kan det höras ljud när köldmediet strömmar genom kylkretsloppet. Dessa effekter går tyvärr inte att undvika, men har ingen påverkan på skåpets effekt. Se till att ingen del av kylkretsloppet skadas vid transport och montering/uppställning av skåpet. Utsprutande köldmedium kan leda till ögonskador och utträdande kylmedel kan antändas. Vid skador på skåpet:

- Undvik öppen eld och saker som är lättantändliga.
- Bryt strömmen till skåpet.
- Ventilera rummet där skåpet står i några minuter.
- Kontakta Miele service.

▶ Ju mer köldmedium som finns i ett skåp desto större måste rummet vara där skåpet ska stå. Om skåpet skulle börja läcka kan det hända att det bildas en lättantändlig blandning av gas och luft. Per 8 g köldmedium måste rummet vara minst 1 m^3 stort. Mängden köldmedium står på typskylten på insidan av skåpet.

▶ Om ventilationsöppningarna är täckta eller blockerade kan det bildas en brandfarlig blandning av gas och luft om kylkretsen skadas. Tänk på att hålla de angivna måtten för ventilationsöppningarna. Ventilationsöppningarna får inte täckas för eller blockeras.

▶ Anslutningsinformationen (säkring, frekvens och spänning) på typskylten måste absolut överensstämma med elnätets för att undvika skador på skåpet. Jämför denna information före anslutning. Rådfråga en elektriker vid tveksamhet.

▶ Skåpets elektriska säkerhet garanteras endast om det ansluts till ett jordat eluttag som är installerat enligt gällande föreskrifter. Det är mycket viktigt att denna grundläggande säkerhetsförutsättning är uppfylld. Låt en elektriker kontrollera installationen vid tveksamhet.

▶ Det är möjligt att tidvis eller permanent använda en fristående eller icke nätsynkron energiförsörjningsenhet (till exempel fristående elnätverk, backupsystem). Driften förutsätter att energiförsörjningsenheten följer föreskrifterna enligt EN 50160 eller liknande.
De skyddsåtgärder som ska tas på uppställningsplatsen och i denna Miele-produkt vad gäller funktion och arbetssätt måste även säkerställas i fristående respektive icke nätsynkron drift. Vid behov ska åtgärderna ersättas med likvärdiga åtgärder i installationen. Exempelvis enligt det som står i aktuell publicering från VDE-AR-E 2510-2.

▶ Vägguttaget får inte ligga direkt bakom skåpet. Det måste vara lätt tillgängligt vid nödfall.

▶ Om nätanslutningskabeln är skadad ska du omedelbart bryta strömmen till skåpet. Stäng avstängningskranen för att avbryta vattentillförseln. Kontakta Miele service.

▶ En skadad anslutningskabel får bara ersättas med en speciell anslutningskabel av samma modell (kan beställas på Mieles hemsida eller hos Miele service). Av säkerhetsskäl får kabeln bara bytas av en behörig fackman eller av Miele service.

▶ Grenuttag eller förlängningskablar uppfyller inte den nödvändiga säkerheten (brandfara). Anslut inte skåpet till elnätet med hjälp av sådana.

▶ Om spänningsförande delar eller nätanslutningskabeln kommer i kontakt med fukt kan det orsaka kortslutning. Ta därför inte skåpet i bruk på platser där exempelvis mycket fukt och stänk kan förekomma (till exempel garage, tvättstugor och så vidare).

▶ Detta skåp får inte användas på platser som inte är fasta (till exempel båtar).

▶ Ett skadat skåp kan vara en fara för din säkerhet. Kontrollera att det inte har några synliga skador. Ta aldrig ett skadat skåp i drift.

▶ Använd endast skåpet när det är inbyggt. På så vis garanteras en säker funktion.

▶ Kyl-/frysprodukten måste vara skild från elnätet vid installation, underhåll, reparation och anslutning till vattennätet. Kyl/frysprodukten är endast skild från elnätet när:

- säkringarna är frånslagna eller
- skruvsäkringarna är helt utskruvade eller
- nätanslutningskabeln är skild från elnätet. Dra i stickproppen, inte i anslutningskabeln, för att bryta strömmen.

▶ Ej fackmässigt utförda installations- och underhållsarbeten, reparationer eller en felaktig färskvattenanslutning kan innebära allvarlig fara för användaren, för vilket tillverkaren inte tar något ansvar.
Installationer, underhåll, reparationer och installationer på fastvattennätet liksom samtliga reparationer på is-/vattendispensern (beroende på modell) får endast utföras av en behörig fackman eller av Miele service.

▶ Ismaskinen får endast anslutas till kallvattenledning.

▶ Miele ansvarar inte för skador som uppstår av en felaktig vattenanslutning.
När du installerar vattenslangen ska du se till att den inte är böjd eller skadad.
Använd endast den medföljande vattenslangen. Den medföljande slangen får inte kortas, förlängas eller ersättas av en annan vattenslang. Använd aldrig en vattenslang som redan har använts.

▶ Risk för skador! Roterande delar på ismaskinen kan orsaka personskador. Stick aldrig in handen under eller i ismaskinen.

▶ Skaderisk. Se till att du inte kommer i kontakt med utkastningsdelen eller värmeelementet på ismaskinen.

▶ Garantin upphör att gälla ogiltigförklaras om kylprodukten inte repareras av en behörig fackman eller av Miele service.

▶ Vid utbyte av defekta säkerhetsrelevanta komponenter garanterar Miele endast att Mieles originalreservdelar uppfyller säkerhetskraven till fullo.

▶ Denna kylprodukt är utrustad med en speciallampa på grund av speciella krav (som till exempel temperatur, fukt, kemisk beständighet, reptålighet och vibration). Denna lampa får bara användas för det avsedda ändamålet. Den är inte anpassad för vanlig rumsbelysning. Lampan får bara bytas av Miele service eller en behörig elektriker. Detta skåp har flera ljuskällor med minst energieffektivitetsklass E.

Korrekt installation

▶ Installera skåpet enligt instruktionerna i monteringsanvisningen.

▶ Använd alltid skyddshandskar när skåpet transporteras och byggs in.

▶ Skåpet är mycket tungt och kan tippa framåt när dörrarna/lådorna är öppna:

- Transportera eller flytta skåpet med minst två personer.
- Installera skåpet med minst två personer.
- Lämna aldrig skåpet utan uppsikt under installationen.
- Använd alltid de medföljande tippskydden (installationstillbehör) för att fästa skåpet i inbyggnadsnischen.

▶ Installera endast skåpet i ett stabilt, vågrätt inbyggnadsskåp som står i en rät vinkel på ett vågrätt och jämnt golv.

▶ Skåpet levereras med en fast dörrupphängning. Ändra aldrig dörrupphängningen själv. Kontakta Miele service om dörren behöver hängas om.

Användning

▶ Beroende på skåpets klimatklass får vissa fastställda rumstemperaturer inte över- eller underskridas. Klimatklassen framgår av typskylten på skåpets insida. En lägre omgivande temperatur medför att kompressorn står stilla längre stunder, vilket gör att skåpet inte kan hålla nödvändig temperatur.

▶ Ventilationsöppningarna får inte täckas för eller blockeras. En god ventilation kan då inte längre garanteras. Energiförbrukningen ökar och skador på komponenter kan inte uteslutas.

▶ Skaderisk på grund av livsmedel som innehåller fett eller olja. Om du förvarar livsmedel som innehåller fett eller olja i kylprodukten eller skåpdörren, se till att fett eller den olja som eventuellt rinner ut inte kommer i kontakt med skåpets plastdelar. Då kan spänningssprickor i plasten bildas som kan leda till att plasten spricker helt.

▶ Delar i skåpet av metall eller metallutseende kan innehålla aluminium. Om sura livsmedel kommer i kontakt med aluminium kan aluminiumjoner föras över till livsmedlen. Förvara inga livsmedel oförpackade i skåpet.

▶ Brand- och explosionsrisk på grund av lättantändliga gasblandningar. Förvara inga explosiva ämnen eller produkter med brännbara drivgaser (till exempel sprayburkar) i skåpet. Antändbara gasblandningar kan antändas av elektriska komponenter. På sådana sprayburkar finns en beskrivning av innehållet eller en eldsymbol. Utträdande gaser kan antändas av elektriska komponenter.

▶ Explosionsrisk. Använd inga elektriska maskiner i skåpet (till exempel för att tillverka mjukglass). Det kan leda till att det uppstår gnistor.

▶ Risk för person- och sakskador. Förvara inte burkar och flaskor med kolsyrahaltiga drycker eller vätskor som kan frysa i frysdelen, i MasterFresh Pro-lådan eller i DailyFresh ExtraCool-lådan. Burkarna eller flaskorna kan spricka eller explodera.

▶ Risk för person- och sakskador. Flaskor som förvarats i frysdelen för snabbkylning måste tas ut igen senast efter en timme. Flaskorna kan spricka eller explodera.

▶ Skaderisk. Rör inte frysgods och metalldelar med blöta händer. Händerna kan frysa fast.

▶ Skaderisk. Stoppa aldrig isbitar och glass, särskilt isglass, som kommer direkt ur frysdelen i munnen. Den mycket låga temperaturen medför risk för att läpparna eller tungan fryser fast vid frysgodset.

▶ Frys inte in delvis eller helt upptinade livsmedel igen. Förbruka dem så snabbt som möjligt, annars sjunker livsmedlens näringsvärde och de förstörs. Du kan frysa in livsmedlen igen efter det att du har kokat eller stekt dem.

▶ Vid förtäring av livsmedel som förvarats för länge finns risk för matförgiftning. Hållbarheten beror på flera faktorer, exempelvis varans färskhet, dess kvalitet och förvaringstemperatur. Kontrollera hållbarhetsdatum och livsmedelstillverkarens förvaringsanvisningar!

▶ För att livsmedlen ska djupfrysas till kärnan så snabbt som möjligt får den maximala fryskapaciteten inte överskridas. Den maximala fryskapaciteten inom 24 timmar hittar du på typskylten “Fryskapacitet ... kg/24 h”.

▶ Sitt inte, stå inte och luta dig inte på utdragna hyllor eller lådor. Kyl/frys-kombinationen kan skadas.

Tillbehör och reservdelar

▶ Miele tar inget ansvar för användning av tillbehör som inte är originaltillbehör från Miele. Miele ansvarar inte för anspråk som grundar sig på garanti, kvalitetsgaranti och/eller produktansvar i den mån skador eller brister beror på användning eller installation av tillbehör som inte kommer från Miele eller har godkänts av Miele.

▶ Mieles originalreservdelar sparas i minst 10 år och upp till 15 år efter att kylproduktens modellserie har utgått.

Rengöring och skötsel

▶ Behandla aldrig tätningarna med olja eller fett. De blir då porösa med tiden.

▶ Varning. Använd inga mekaniska hjälpmedel eller andra hjälpmedel som inte rekommenderats av tillverkaren för att påskynda avfrostningen.

▶ Ångan i en ångrengörare kan tränga fram till spänningsledande delar och orsaka kortslutning.
Använd därför aldrig ångrengörare vid rengöring av skåpet.

▶ Spetsiga och vassa föremål skadar kylslingorna och skåpet slutar fungera. Använd därför aldrig spetsiga eller vassa föremål för att

- ta bort frost- och isskikt
- lossa isblock och fastfrusna livsmedelsförpackningar.

▶ Ställ aldrig in elektriska värmeelement eller stearinljus i skåpet för avfrostning. Plasten skadas.

▶ Använd inga sprayer eller avisningsmedel. Avfrostningssprayer kan bilda explosiva gaser och innehålla lösnings- eller drivmedel som kan skada plasten eller vara hälsovådliga.

Transport

▶ Transportera alltid skåpet upprätt och i transportförpackningen för att förhindra skador.

▶ Risk för person- och sakskador. Var alltid två när ni transporterar och flyttar skåpet eftersom det är mycket tungt.

▶ Ta bort kolfiltren (AirClean-systemet) tillsammans med filterhållarna från skåpet innan du transporterar det.

Kontrollera att kolfiltren är intakta innan du sätter in dem i kyldelen. Använd aldrig ett skadat kolfilter.

Hantering av uttjänat skåp

▶ Lekande barn kan stänga in sig i skåpet och kvävas.

- Demontera dörren/dörrarna.
- Ta ut lådorna.

- Lämna hyllplanen i skåpet så att barn inte kan klättra in i det.
- Se till att göra dörrlåset obrukbart innan skåpet lämnas in för återvinning. Därmed förhindras att barn som leker kan råka låsa in sig och utsättas för livsfara.

▶ Risk för elektriska stötar!

- Skilj stickkontakten från nätkabeln.
- Skilj nätkabeln från den uttjänade produkten.

Avfallshantera stickkontakten och nätkabeln separat från den uttjänade produkten.

▶ Se vid avfallshanteringen till att skåpet inte står i närheten av bensin eller andra brännbara gaser och vätskor.

▶ Brandrisk på grund av olja eller kylmedel som läcker ut.
Köldmediet och oljan som används i detta skåp är brännbart. Köldmedium eller olja som läcker ut kan antändas om koncentration är hög och det kommer i kontakt med en extern värmekälla.
Kontrollera att kylkretsloppet inte skadas under avfallshanteringen. Detta förhindrar att köldmedium (uppgifter på typskylten) och olja läcker ut okontrollerat.

▶ Utsprutande köldmedium kan leda till ögonskador. Skada inga delar av skåpets kylsystem genom att exempelvis

- sticka hål på förångarens kylmedelskanaler
- bryta av rörledningar
- skrapa av ytbeläggningar.

Symbol på kompressorn (beroende på modell)

Denna anvisning har endast betydelse vid återvinning. Vid normal drift är det ingen fara!

▶ Oljan i kompressorn kan vara dödlig om man sväljer den eller om den kommer ner i luftvägarna.

Symbol på skåpets baksida (beroende på modell)

Denna eller en liknande etikett är endast relevant vid återvinning. Ta inte bort klistermärket.

▶ Anvisningen avser skumförsedda paneler i skåpets dörr och/eller hölje.

Hållbarhet och miljöskydd

Transportförpackning

Förpackningen skyddar maskinen mot transportskador.

Förpackning/emballage som återförs till materialkretsloppet innebär minskad råvaruförbrukning. Lämna till materialspecifika återvinningscentraler om möjligt. Din Miele-återförsäljare kan ta tillbaka förpackningen.

Hantering av uttjänt maskin

Uttjänade elektriska och elektroniska produkter innehåller i många fall material som kan återanvändas. Men de innehåller även skadliga ämnen som är nödvändiga beståndsdelar för produkternas funktion och säkerhet. Om sådana ämnen hamnar i hushållsavfallet eller hanteras på fel sätt kan det medföra skador på människors hälsa och på miljön. Kasta därför på inga villkor den uttjänade produkten i hushållsavfallet.

Se till att skåpet inte skadas innan det lämnas in för miljövänligt omhändertagande.
På detta sätt säkerställs att köldmediet i skåpet och oljan i kompressorn inte läcker ut.

Lämna in uttjänade elektriska och elektroniska produkter till en återvinningsstation. Du är själv ansvarig för att radera eventuella personliga uppgifter som kan stå på maskinen. Du har en lagstadgad skyldighet att plocka ur gamla batterier och lampor som inte sitter fast i produkten. Ta dem till ett lämpligt uppsamlingsställe, där de kan lämnas in. Se till att den uttjänta produkten förvaras barnsäkert tills den lämnas in för omhändertagande.

Så här sparar du energi ...

Uppställnings-plats

Vid högre omgivande temperaturer behöver skåpet kyla oftare och förbrukar därmed mer energi. Tänk därför på följande:

- Ställ skåpet på en plats med god ventilation.
- Ställ inte skåpet bredvid en värmekälla (element och/eller häll).
- Skydda skåpet från direkt solljus.
- Se till att ha en optimal omgivande temperatur på cirka 20 °C.
- Håll ventilationsöppningarna fria och rengör dem regelbundet från damm.

Temperatur-inställning

Ju kallare temperatur, desto högre energiförbrukning! Följande inställningar rekommenderas:

- Kyldel 4 till 5 °C.
- Frysdel -18 °C.

Användning

Den tillförda värmen och en begränsad luftcirkulation gör att energiförbrukningen ökar. Tänk därför på följande:

- Låt aldrig dörren/dörrarna stå öppna längre stunder. Om du har en tydlig struktur på livsmedlen så hittar du dem snabbare.
- Stäng alltid dörren/dörrarna helt när de har varit öppna.
- Låt varm mat och dryck svalna innan de ställs in i skåpet.
- Förpacka livsmedlen väl eller förvara dem väl övertäckta.
- För att luftcirkulationen ska fungera bör lådor och hyllplan inte vara överfyllda.
- Se till att hålla ett avstånd till bakväggen när du lägger in livsmedlen.
- Låt frysta livsmedel tina i kyldelen.
- Se till att ventilationsöppningarna i kyldelen inte täcks för när du lägger in livsmedlen.

Utför installationen i enlighet med monteringsanvisningen (se QR-kod).

Materialnummer 12616290 –
KFMC 3834 R/L

Beställa en tryckt monteringsanvisning

Du kan beställa en tryckt monteringsanvisning kostnadsfritt från Miele.

Alla kontaktuppgifter till Miele finns i slutet av detta dokument. Ange modellbeteckning och serienummer på typskylten.

Fästa skåpet i inbyggnadsnischen

⚠ Risk för skador om skåpet tippar.

Skåpet är mycket tungt och kan tippa framåt när dörren är öppen.

Håll dörren respektive dörrarna stängd/-a tills skåpet är inbyggt.

Skruva fast inbyggnadsnischen ordentligt på flera ställen med väggen som ligger bakom och/eller väggen som ligger ovanför.

Det är viktigt att du säkrar inbyggnadsnischen med hjälp av de medföljande tippskydden i enlighet med monteringsanvisningen.
Endast så kan man garantera att skåpet inte kan tippa.

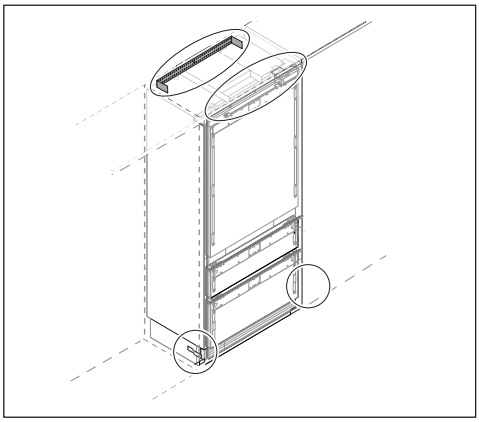

Inbyggnadsmått

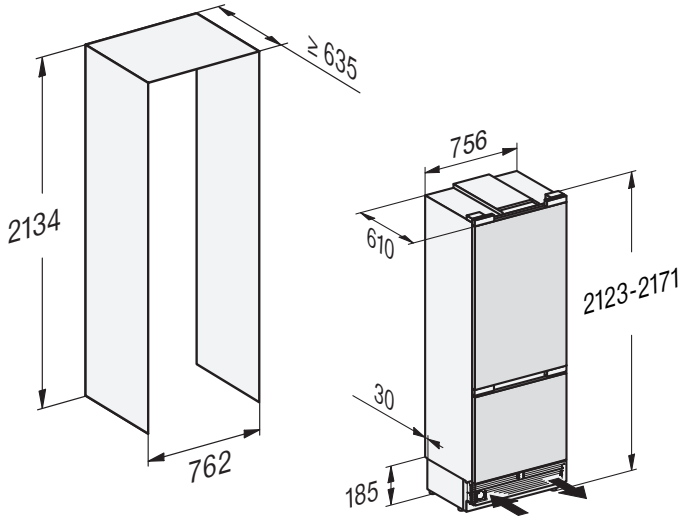

Uppställningsplats

⚠ Brand- och skaderisk på grund av värmeavgivande produkter.
Värmeavgivande produkter kan antändas och orsaka brand i skåpet.
Nätanslutningskabeln får inte komma i kontakt med värmekällor.
Skåpet får inte byggas in under en häll.

⚠ Brand- och skaderisk på grund av öppen låga.
Öppna lågor kan orsaka brand i skåpet.
Se till att till exempel inte ställa tända ljus i närheten av skåpet.

⚠ Risk för brand och skador på grund av felaktig installation.
Om stickproppen och anslutningskablar vidrör skåpets baksida kan de skadas av vibrationer och orsaka kortslutning.
Nätkontakten eller nätanslutningskablarna får inte vidröra skåpet.
Nätanslutningskablarna får inte klämmas eller skadas.
Anslut inga andra produkter till kontakter som finns bakom skåpet.
Använd och placera inga grenuttag, förlängningskablar eller andra elektroniska produkter (till exempel halogentransformatorer) i området kring skåpets baksida.

Produkten bör stå på en torr och välventilerad plats.

Installera endast skåpet i ett stabilt, vågrätt inbyggnadsskåp som står i en rät vinkel på ett vågrätt och jämnt golv.

⚠ Skaderisk på grund av för hög luftfuktighet.
Vid hög luftfuktighet kan kondens hamna på skåpets utsida.
Denna kondens kan leda till korrosion.
Placera skåpet i ett torrt rum med tillräcklig ventilation.
Se till att skåpdörren/-arna stängs ordentligt och att skåpet byggts in enligt beskrivning. De angivna måtten för ventilation måste hållas.

Tänk på att energiförbrukningen ökar om skåpet står bredvid ett element, en spis eller en annan värmekälla. Undvik direkt sol. Högre omgivningstemperaturer ökar energiförbrukningen eftersom kompressorn körs under längre tid.

Om det inte går att undvika att skåpet ställs upp i närheten av en värmekälla så ska följande mått hållas till värmekällan:

- till el- och gasspisar
  minst 3 cm
- till olje- eller kolspisar
  minst 30 cm.

Om dessa minsta avstånd inte kan hållas så måste en skiva sättas som isolering mellan skåpet och värmekällan.

Klimatklass

Beroende på skåpets klimatklass får vissa fastställda rumstemperaturer inte över- eller underskridas.
En lägre omgivande temperatur medför att kompressorn står stilla längre stunder. Detta kan leda till högre temperaturer i skåpet och orsaka följdskador.

Klimatklassen framgår av typskylten på skåpets insida.

Klimatklass	Omgivningstemperatur
SN	10 till 32 °C
N	16 till 32 °C
ST	16 till 38 °C
T	16 till 43 °C
SN-ST	10 till 38 °C
SN-T	10 till 43 °C

Om skåpet i klimatklass SN används i lägre omgivande temperaturer (upp till +5 °C) garanteras en felfri funktion.

Före inbyggnad

Installera inte ett skadat skåp.

⚠ Risk för skador vid belastning av golvet.
Golvet kan skadas när skåpet förflyttas.
Flytta skåpet försiktigt på ömtåliga golv.

Maximal belastning nischbotten

För att kyl/frys-kombinationen ska stå säkert och kunna fungera rätt måste botten på nischen vara plan och vågrät.

Botten på nischen måste vara stabil och av ett material som är hållbart.

På grund av den höga vikten hos en fullt belastad kyl/frys-kombination krävs ett särskilt stabilt underlag. Rådfråga en arkitekt eller byggnadsexpert vid behov.

En fullt belastad skåp väger ungefär: 482 kg.

Frontplattornas vikt

⚠ Skaderisk på grund av tung frontplatta.
En monterad frontplatta som överskrider den tillåtna vikten kan skada gångjärnen. Dessa skador kan i vissa fall leda till funktionsstörningar.
Se till att den tillåtna vikten på frontplattan som ska monteras inte överskrids.

Kyl/frys-kombination	max vikt övre frontplatta	max vikt nedre frontplatta
KFMC 3834 R/L	60 kg	17 kg

Placering side-by-side

Det här skåpet kan ställas upp bredvid en annan kylprodukt eftersom det är utrustat med integrerade värmeelement i sidoväggarna.

Tips! Rådfråga din återförsäljare om vilka kombinationer som är möjliga för ditt skåp.

Du kan köpa side-by-side-byggsatsen hos Miele service eller hos en Miele återförsäljare.

Ventilation

⚠ Brand- och skaderisk på grund av otillräcklig ventilation.
Om skåpet inte har en ordentlig ventilation, går kompressorn igång oftare och går under längre tid. Detta leder till ökad energiförbrukning och till ökad drifttemperatur för kompressorn. Detta kan leda till skador på skåpet.
Se till att skåpet är tillräckligt ventilerat:
Följ alltid de angivna måtten för ventilationöppningarna.
Ventilationsöppningarna får inte täckas för eller blockeras.
Rengör ventilationsytorna regelbundet för att avlägsna damm och smuts.

Luften på baksidan av skåpet värms upp. Därför måste inbyggnadsskåpet vara konstruerat så att god ventilation garanteras.

Ändra dörrupphängningen

⚠ Risk för person- och sakskador vid ändring av dörrupphängningen.
Om du själv byter dörrupphängningen kan det kan leda till att du skadar dig och skåpet.
Skåpet levereras med en fast dörrupphängning. Ändra aldrig dörrupphängningen själv.
Kontakta Miele service om dörren behöver hängas om.

Säkerhetsanvisningar för färskvattenanslutning

Utför färskvattenanslutningen enligt instruktionerna i monteringsanvisningen.

⚠ Risk för person- och sakskador vid felaktig färskvattenanslutning.
En felaktig färskvattenanslutning kan leda till skador på personer och/eller föremål.
Färskvattenanslutningen får bara genomföras av kvalificerad specialist.

⚠ Skilj skåpet från elnätet innan du ansluter det till färskvattenledningen.
Spärra vattentillförseln innan du ansluter skåpet till färskvattenledningen.

⚠ Hälso- och skaderisk på grund av smutsigt vatten.
Vattenkvaliteten måste motsvara normen för dricksvatten i det land där skåpet används.
Anslut skåpet till dricksvattnet.

Skåpet uppfyller kraven enligt IEC 61770 och EN 61770.

Anslutningen till vattentillförseln i hemmet måste följa varje lands nationella föreskrifter. Alla produkter och all utrustning som används för vattentillförseln till skåpet måste också uppfylla tillämpliga nationella bestämmelser.

Vattentillförsel till kylprodukten

Vattentillförseln till skåpet måste ske via en kallvattenledning som

- är ansluten direkt till färskvattentillförsel så att cirkulation av vattnet i kallvattenledningen garanteras.

Undvik en vattentillförsel där vattnet står stilla. Stående vatten kan påverka vattnets och isbitarnas smak.

- som motstår driftstrycket,
- motsvarar hygienföreskrifter.

Vattentrycket måste ligga på mellan 200 kPa och 800 kPa (2 bar och 8 bar).

Ett för högt vattentryck i ledningen kan orsaka skador i skåpet.
Installera en tryckreduceringsventil om vattentrycket i ledningen överskrider 800 kPa (8 bar).
Kontakta en kvalificerad fackman om du inte känner till vattentrycket.

Mellan vattenledningen och vattenanslutningen på installationsplatsen måste en vattenkran finnas för att vattentillförseln vid behov ska kunna stängas av.

Se till att avstängningskranen fortfarande är tillgänglig när skåpet har byggts in.

⚠ Risk för skador på ismaskinen.
Om vattentillförseln avbryts medan ismaskinen är påslagen kan elektroniken skadas. Vattentilloppsröret kan också bli isbelagt.
Stäng av ismaskinen om vattentillförseln avbryts (till exempel vid semester).

Vattenfilter

Vattensystemet fungerar bara om ett vattenfilter är installerat i skåpet.

Skåpet levereras med ett vattenfilter (**smutsfilter**) som filtrerar kranvattnet för isbitsproduktionen.

Smutsfiltret filtrerar partiklar ur kranvattnet, inga bakterier eller mikrober.

Du behöver inte byta **smutsfiltret**. För att isbitarna ska hålla en jämngod kvalitet är det viktigt att **smutsfiltret** rengörs regelbundet. En uppmaning visas på displayen.

Smutsfiltret som är installerat i ditt skåp kan bytas ut mot ett **filter med aktivt kol**. **Filtret med aktivt kol** måste till skillnad mot **smutsfiltret** inte rengöras, utan istället bytas ungefär vart tredje år.

Filtret med aktivt kol filtrerar klor och andra ämnen som kan påverka smak och lukt ur kranvattnet.

Om du vill använda ett **filter med aktivt kol** i stället för ett **smutsfilter** så måste detta anpassas i ⚙ *Inställningar*: ≡ ▸ ⚙ *Inställningar* ▸ *Produktfunktion* ▸ *Filter management* ▸ *Filtertyp*.

Nya **filter med aktivt kol** kan köpas på Mieles hemsida, hos din Miele-återförsäljare eller hos Mieles reservdelsavdelning.

Använd endast originaltillbehör från Miele. Om ej godkända tillbehör används gäller inte längre garanti och/eller produktansvar och Miele kan inte längre garantera att säkerhetsbestämmelserna uppfylls.

Byta filter med aktivt kol (extra tillbehör)

Luft i systemet kan leda till att vatten och filterpatronen kan kastas ut snabbt vid uttagning. Var därför ytterst försiktig när du byter vattenfilter.

Filtret med aktivt kol måste bytas cirka var sjätte månad, beroende på mängden isbitar som produceras. En uppmaning visas på displayen.

Om du knappt har använt skåpet eller ismaskinen under de senaste veckorna eller månaderna, eller om isbitarna luktar konstigt, så ska du byta ut filtret med aktivt kol.

Tänk på:

- Om du har installerat ett externt vattenfilter i din hushållsinstallation ska du använda det förinstallerade smutsiltret i stället för ett aktivt kolfilter.
- När du har satt in ett nytt vattenfilter (smutsfilter och filter med aktivt kol), så ska du slänga alla isbitar som produceras under 24 timmar efter bytet.

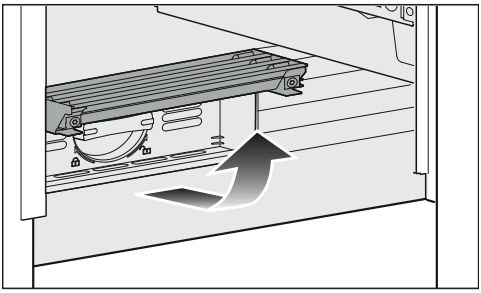

■ Fäll upp täckskyddet på kylproduktens undersida.

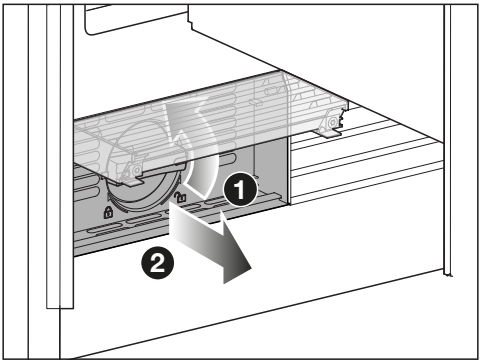

■ Vrid filterpatronen 90° moturs till lodrät position ❶ och dra **försiktigt** ut filterpatronen ❷. Akta! Filterpatronen kan stå under tryck.

■ Ta bort skyddskåpan från den nya filterpatronen.

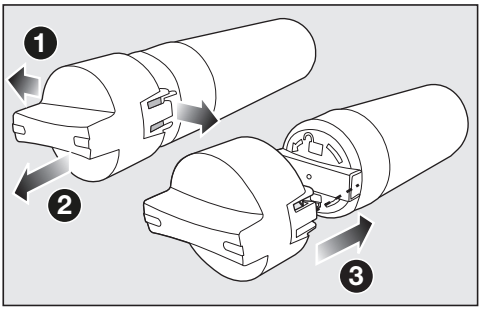

■ Lossa kåpan på sidorna av den förbrukade filterpatronen ❶ och dra loss kåpan ❷.

- Sätt fast kåpan på den nya filterpatronen ❸.
- Töm den förbrukade filterpatronen.

Tips! Den förbrukade filterpatronen kan slängas i hushållsavfallet.

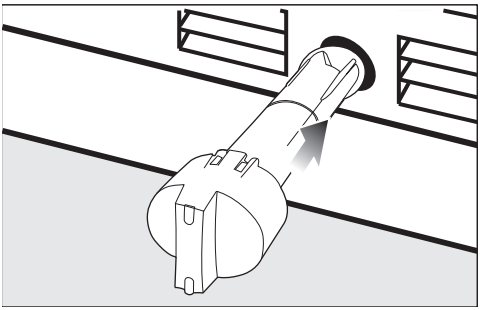

- Skjut in den nya filterpatronen i filteröppningen tills det tar stopp. Kåpan måste stå lodrätt.

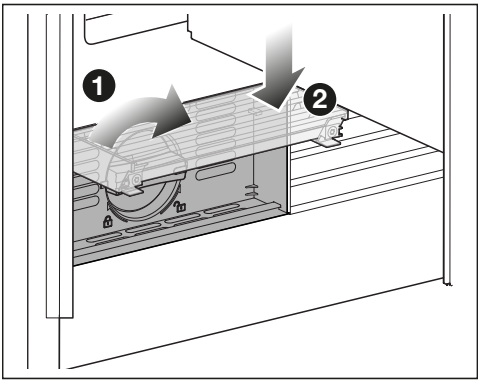

- Vrid filterpatronen 90° medsols så långt det går till vågrät position ❶.

⚠ Skaderisk på grund av utrinnande vatten.
Om filterpatronen har satts in felaktigt så finns det risk att vatten rinner ut från skåpet.
Se till att du vrider in den nya filterpatronen ända till markeringen.

- Fäll ner täckskyddet ❷.

När filtret med aktiv kol har bytts ut måste filterindikatorn återställas. En uppmaning visas på displayen.

När du har satt in ett nytt filter med aktivt kol, så ska du slänga alla isbitar som produceras under 24 timmar efter bytet.

Elanslutning

Skåpet får bara anslutas till ett godkänt jordat uttag med hjälp av den medföljande kabeln.

Ställ upp skåpet på så vis att vägguttaget enkelt kan kommas åt. Om det inte är möjligt, se till att det på installationsplatsen finns en avskiljningsanordning för varje pol.

⚠ Brandfara på grund av överhettning.
Grenuttag och förlängningskablar kan leda till överbelastning på kablarna om de används med skåpet.
Använd av säkerhetsskäl inga grenuttag eller förlängningskablar.

Elanslutningen måste utföras enligt VDE 0100.

Av säkerhetsskäl rekommenderar vi användning av en jordfelsbrytare av typen ⊟ i den tilldelade installationen för skåpets elektriska anslutning på uppställningsplatsen.

En skadad anslutningskabel får bara ersättas med en speciell anslutningskabel av samma modell (kan beställas hos Miele service). Av säkerhetsskäl får kabeln bara bytas av en auktoriserad fackman eller av Miele service.

Uppgifter om anslutningseffekt och säkring finns i denna bruksanvisning eller på typskylten. Jämför uppgifterna med uppgifterna för elanslutningen på uppställningsplatsen. Hör efter med en elektriker vid tveksamhet.

Det är möjligt att tidvis eller permanent använda en fristående eller icke nätsynkron energiförsörjningsenhet (till exempel fristående elnätverk, backupsystem). Driften förutsätter att energiförsörjningsenheten följer föreskrifterna enligt EN 50160 eller liknande.

De skyddsåtgärder som ska tas på uppställningsplatsen och i denna Miele-produkt vad gäller funktion och arbetssätt måste även säkerställas i fristående respektive icke nätsynkron drift. Vid behov ska åtgärderna ersättas med likvärdiga åtgärder i installationen. Exempelvis enligt det som står i aktuell publicering från VDE-AR-E 2510-2.

Ansluta skåpet

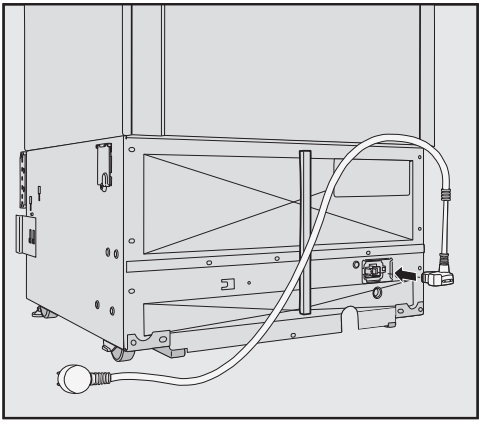

- Sätt in kontakten på baksidan av skåpet.

Se till att kontakten sitter i ordentligt.

- Sätt in skåpets kontakt i vägguttaget.

Nu är skåpet elanslutet.

Din kylprodukt KFMC 3834 R/L

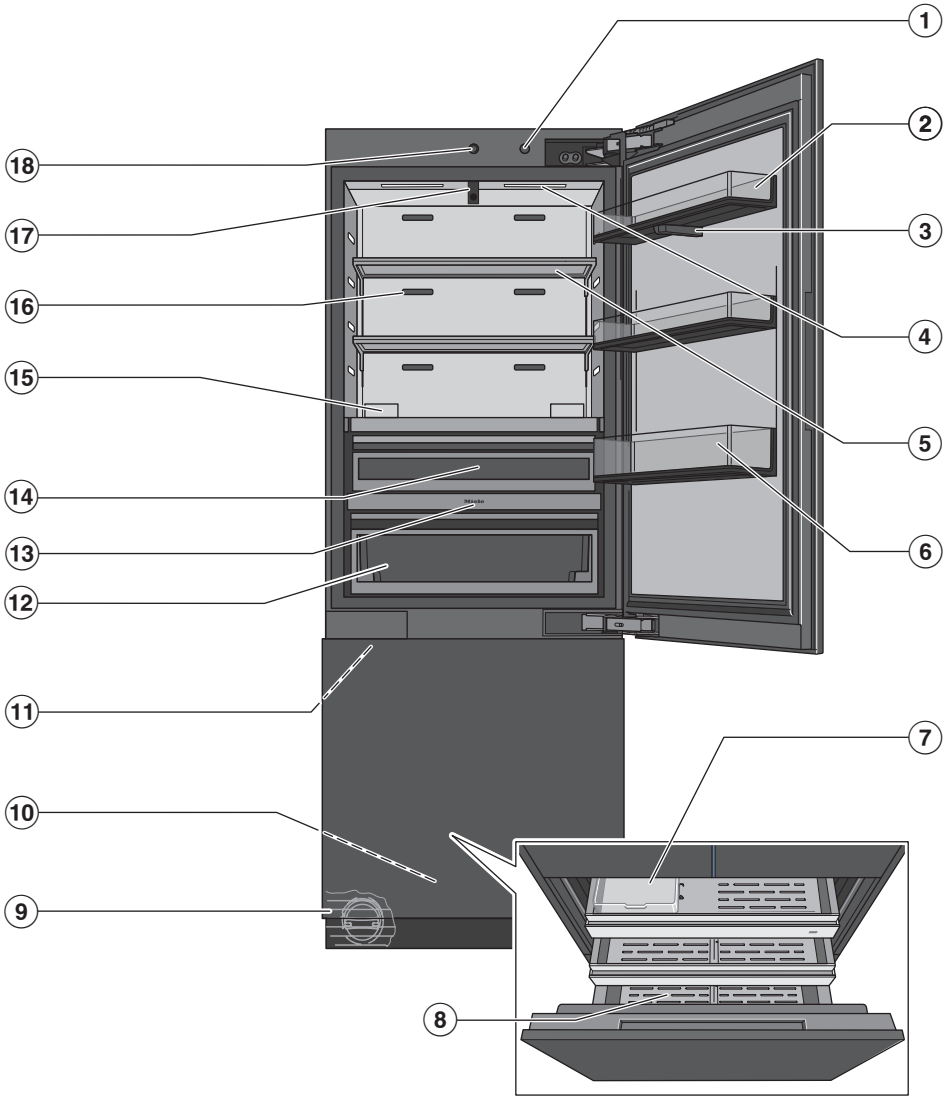

Produktbeskrivning

① På/Av-knapp

② Dörrhyllor

③ Kamera (FoodView) (beroende på modell):
Kameran tar bilder av kyldelens insida.

④ Belysning insida (SmartLight):
Belysningen inuti skåpet anpassar sig efter ljusförhållandena i din omgivning.

⑤ Hyllplan

⑥ Gallonbehållare: placera stora flaskor och behållare här.

⑦ Islåda

⑧ Fryslåda: förvara dina stora frysta livsmedel här.

⑨ Vattenfilter

⑩ Automatisk dörröppnare frysdel (Push2open)
Frysdelens skåpdörr öppnas automatiskt när man trycker lätt på den.

⑪ Ismaskin för isbitar (IceMaker)

⑫ MasterFresh Pro-låda:
Förvara frukt, grönsaker, mejeriprodukter, kött och fisk här vid 0 °C och en idealisk luftfuktighet.

⑬ Display

⑭ DailyFresh ExtraCool-låda:
Förvara livsmedel som lätt blir dåliga här vid låga temperaturer.

⑮ Hållare för kolfilter (AirClean-system)

⑯ Ventilationsöppningar:
Se till att ventilationsöppningarna i kyldelen inte täcks för när du lägger in livsmedlen.

⑰ Två kameror (FoodView) (beroende på modell):
Kamerorna tar bilder av dörrhyllorna på insidan och MasterFresh Pro-lådan.

⑱ Automatisk dörröppnare kyldel (Push2open)
Kyldelens skåpdörr öppnas automatiskt när man trycker lätt på den.

Huvudmeny på displayen KFMC 3834 R/L

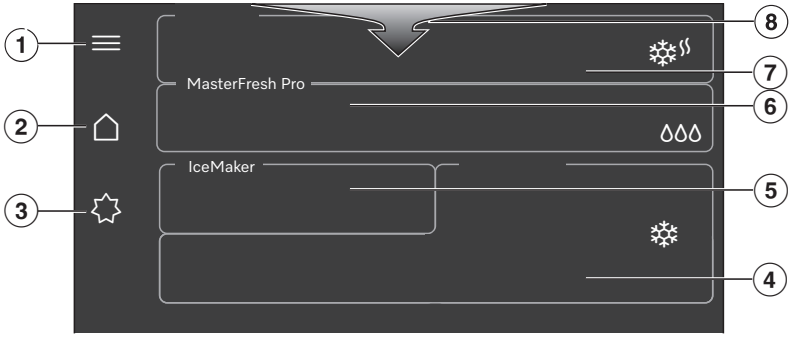

① Genomför *Inställningar*, kontrollera filternivåer (*Vattenfilter*, *AirClean System*), *Meddelanden* och öppna *Tips* (till exempel hur *AirClean System* byts ut eller regereras eller hur *Vattenfilter* byts eller rengörs)

② Huvudmeny

③ Aktivera och avaktivera funktionerna *Standard*, *Sabbat-läge* och *Semester-läge*

④ Visning av önskad temperatur för *Fryszon*, inställning av temperatur, aktivering/avaktivering av snabbinfrysningsfunktionen ❄

⑤ Aktivering/avaktivering av ismaskinen, aktivering och avaktivering av funktionen QuickIce

⑥ Visning och val av inställning i MasterFresh Pro-lådan

⑦ Visning av önskad temperatur för *Kylzon*, inställning av temperatur, aktivering/avaktivering av funktionen SuperCool&AirClean ❄

⑧ Rullgardinsmeny med direktåtkomst till olika funktioner (till exempel kontrollera filterstatus (*Vattenfilter*, *AirClean System*), aktivera och avaktivera *Knappspärr*)

Symboler

	Se bruksanvisningen
	Ta bort sista tecknet
	OK
	Meny
	Favoriter
	Information
	Kontextmenü
	Ändra

Användning

Navigera på displayen

Displayen på din kylprodukt visar skåpets olika kylzoner/funktioner.

Displayen kan repas av spetsiga eller vassa föremål som exempelvis pennor.
Rör displayen endast med fingrarna.

- Tryck på önskad kylzon eller en önskad funktion på displayen för att göra inställningar.

Ett underområde öppnas eller funktionen väljs direkt genom att funktionen markeras med färg.

- Flytta fingret på displayen i önskad riktning för att displayen ska visa ytterligare funktioner.

Om du trycker på ⓘ får du användbar information om den valda funktionen.

Lämna menynivå

Du är i en meny.

- Beroende på meny, välj ✕ *Stäng fönster* eller ⮌ *Tillbaka*.

Den överordnade menyn visas.

Anpassa parametrarna

Du kan aktivera eller avaktivera parametrar eller anpassa dem med hjälp av en skala (till exempel temperatur).

Välja eller välja bort parametrar

Aktiverade parametrar är markerade med färg.

- Tryck på den parameter som du vill välja eller välja bort.
- Bekräfta med ✓ *OK*.

Parametern sparas.

Ändra parametrar via en skala

- Välj den parameter som du vill ändra.
- Skjut skalan åt vänster eller höger tills önskat värde är markerat.
- Bekräfta med ✓ *OK*.

Värdet sparas.

Visa rullgardinsmeny

Med hjälp av rullgardinsmenyn får du direktåtkomst till vissa funktioner, till exempel att slå på och av nätverksanslutningen eller knapplåset. Du kan också hämta filterstatusar och meddelanden via rullgardinsmenyn.

- Dra ut rullgardinsmenyn från displayens övre kant.
- Välj önskad funktion.

Den valda funktionen är vitmarkerad.

- För att stänga rullgardinsmenyn, tryck på ✕ *Stäng fönster*.

Nätanslutning

Din kylprodukt är utrustad med en integrerad wifi-modul. Med wifi-modulen kan du ansluta till ditt lokala nätverk och använda Miele-appen på en mobil enhet.

När din kylprodukt har anslutits via wifi återupprättas anslutningen automatiskt varje gång du slår på den igen.

Kontrollera att signalen från ditt nätverk är tillräckligt stark på kylproduktens uppställningsplats.

Om du integrerar skåpet i ditt wifi-nätverk ökar energiförbrukningen.

Smarta tillvalsfunktioner via Miele-appen*

Uppkoppling via Miele-appen ger dig tillgång till många smarta tillvalsfunktioner, till exempel:

- Visa statusinformation
- Använda ytterligare praktiska funktioner
- Hålla kylprodukten uppdaterad med den senaste Miele-versionen via programvaruuppdateringar

Du hittar mer information om de smarta tillvalsfunktionerna på Mieles hemsida, i Apple App Store® eller i Google Play Store™.

* Extra digitalt erbjudande från Miele & Cie. KG. Funktionsutbudet kan variera beroende på modell och land. Du måste godkänna de allmänna villkoren och sekretesspolicyn för Mieles digitala produkter och tjänster i Miele-appen. Miele förbehåller sig rätten att när som helst ändra eller avbryta de digitala erbjudandena.

Invändig belysning (SmartLight)

Din kylprodukt har automatisk invändig belysning. Den automatiska belysningen inuti skåpet anpassar sig efter ljusförhållandena i din omgivning.

För att säkerställa att kamerorna (beroende på modell) fungerar korrekt måste innerbelysningen vara inställd på **maximal** ljusstyrka.

Om den **automatiska** innerbelysningen är påslagen kan det hända att belysningen inte är tillräckligt stark för att ge perfekta kamerabilder.

I detta fall **stänger** du av den automatiska belysningen på insidan :
≡ ▸ ⚙ *Inställningar* ▸ *Produktfunktion* ▸ *Innerbelysning* ▸ *Automatisk*.

Ställ sedan in skjutreglaget manuellt på **maximal** ljusstyrka ☼.

SuperCool&AirClean ❄

När funktionen SuperCool&AirClean är inkopplad ❄ sjunker temperaturen i **kyldelen** till **2 °C**.

Snabbkylning rekommenderas om stora mängder livsmedel eller dryck snabbt ska kylas ner.

Om du snabbt vill kyla stora mängder livsmedel eller dryck måste funktion SuperCool&AirClean ❄ aktiveras **innan** livsmedlen eller dryckerna placeras i skåpet.

Tips! Koppla in funktionen SuperCool&AirClean ❄ tillfälligt om du förvarar starkt luktande livsmedel i kyldelen. Kolfiltrens prestanda ökas genom att aktivera funktionen SuperCool&AirClean ❄, så att lukt i kyldelen reduceras ytterligare.

Funktionen SuperCool&AirClean ❄ stängs av automatiskt efter maximalt sex timmar.

Snabbinfrysning (SuperFrost) ❄

När funktionen SuperFrost ❄ är aktiverad sjunker temperaturen i **frysdelen** till **-30 °C.** Välj denna funktion innan du fryser in färska livsmedel **som väger två kg eller mer**. På så vis blir livsmedlen snabbare genomfrysta och näringsvärde, vitaminer, utseende och smak bevaras.

Dessutom aktiveras funktionen *QuickIce* och produktionen av isbitar påskyndas.

Snabbinfrysningen ❄ måste kopplas in cirka **4–6 timmar** innan livsmedlen läggs in.

Snabbinfrysningsfunktionen ❄ stängs av automatiskt efter cirka 54 timmar. Tiden fram till avstängningen beror på mängden färska, inlagda livsmedel.

Om du lägger in en stor mängd frysvaror och temperaturen i frysdelen stiger, kopplas funktionen ***Automat. SuperFreeze*** in under en tid.

Placera helst de frysta livsmedlen i fryslådans högra del.

QuickIce

När ismaskinen är påslagen kan du välja funktionen *QuickIce*.

När funktionen *QuickIce* är aktiverad påskyndas produktionen av isbitar.

Temperaturen i **frysdelen** sjunker till **-30 °C.**

Funktionen *QuickIce* stängs av automatiskt efter cirka 48 timmar.

Semester-läge

Funktionen *Semester-läge* rekommenderas om du inte vill stänga av kyldelen helt under semestern eller inte behöver så hög kyleffekt.

Kyldelen kan på så vis vara i drift på ett energisnålt sätt.

När funktionen *Semester-läge* är aktiverad:

- regleras kyldelen och Master Fresh Pro-lådan till en temperatur på 14 °C
- ökar temperaturen i DailyFresh Extra-Cool-lådan till cirka 12 °C
- kan inga inställningar kan göras i MasterFresh Pro-lådan
- avaktiveras funktionerna SuperCool&AirClean ❄ och snabbinfrysningen ❄,
- fortsätter frysdelen att vara inkopplad på tidigare inställd temperatur
- är ismaskinen tillfälligt avstängd.

Tips! Vid denna mellersta kyldelstemperatur kan livsmedel som inte lätt förstörs förvaras ytterligare ett tag i skåpet såvida dessa livsmedel är **förpackade**.
Det uppstår heller ingen lukt och bildas inget mögel så som det kan bli när kyldelen är avstängd och dörren är stängd.

⚠ Att äta dåliga livsmedel innebär en hälsorisk.

Om temperaturen ligger över 4 °C i kyldelen under en längre tid kan livsmedlets hållbarhet och kvalitet påverkas.

Aktivera alltid bara funktionen *Semester-läge* under en begränsad tid.

Förvara inga känsliga livsmedel och/eller livsmedel som lätt blir dåliga som frukt, grönsaker, fisk, kött och mejeriprodukter under denna tid.

När du har stängt av funktionen *Semester-läge* ska du rengöra kyldelen och återaktivera kolfiltren.

Sabbat-läge

Kyl/frys-kombinationen har funktionen *Sabbat-läge* som understödjer religiösa seder och bruk.

När funktionen *Sabbat-läge* är aktiverad avaktiveras följande tillfälligt:

- innerbelysningen,
- alla akustiska och optiska signaler,
- kamerorna (beroende på modell): inga kamerabilder skapas eller visas i Miele-appen,
- påminnelser (till exempel om att byta eller rengöra vattenfiltret): det inställda tidsintervallet pausas,
- dörrassistenten (Push2open),
- alla andra funktioner, till exempel. SuperFrost ❄, SuperCool&AirClean ❄ eller ismaskinen.

När funktionen *Sabbat-läge* är aktiverad går det inte att göra några inställningar för kyl/frys-kombinationen – inte ens via Miele-appen. Endast sabbatläget kan stängas av.

Kolfilter (AirClean System)

Kolfiltren i *AirClean System* neutraliserar obehagliga lukter i kyldelen och skyddar livsmedlen från eventuell luktöverföring.

Tips! Om du förvarar starkt luktande livsmedel i kyldelen är det lämpligt att tillfälligt välja funktionen SuperCool&AirClean ❄. Kolfiltrens prestanda ökas genom att aktivera funktionen SuperCool&AirClean ❄, så att lukt i kyldelen reduceras ytterligare.

Kolfiltren i *AirClean System* kan regenereras permanent i ugnen eller i en jämförbar hushållsmaskin med ugnsfunktion

och sedan användas igen (en uppmaning om regenerering visas på displayen ungefär var sjätte månad).

Kolfiltren kan regenereras cirka fem gånger, efter cirka tre år måste kolfiltren bytas ut mot nya kolfilter. Du kommer att uppmanas att göra det på displayen.

Använda kolfilter kan slängas i hushållsavfallet.

Du kan köpa nya kolfilter hos Miele Service, hos din Miele återförsäljare eller på hemsidan (se avsnittet Produktbeskrivning, Extra tillbehör).

Kamera (FoodView) (beroende på modell)

Din kylprodukt är utrustad med flera kameror i kyldelen.

Varje gång du öppnar och stänger dörren till kyldelen tar kamerorna bilder av kyldelens insida och av dörrhyllorna.

Varje gång du öppnar och stänger MasterFresh Pro-lådan tar kameran bilder av innehållet i MasterFresh Pro-lådan.

När kylprodukten används är det möjligt att användare, personer eller utrymmen utanför kylprodukten kan fångas av kamerorna och visas på bilderna i Miele-appen. Bilderna behandlas i syfte att göra dem tillgängliga i Miele-appen. Information om databehandling finns här: ≡ ▸ ⚙ *Inställningar* ▸ *Information* ▸ *Rättslig information* ▸ *Open source-licenser* ▸ Miele ▸ *Kamera*.

Luckassistent Push2open

Funktionen *Luckassistent* hjälper dig att öppna skåpdörren om din kylprodukt har en handtagslös skåpfront.

Genom att trycka lätt mot mitten av skåpdörren öppnas dörren automatiskt en liten bit. Om skåpdörren sedan inte öppnas helt inom tre sekunder stängs dörren igen.

Under automatisk öppning och stängning av skåpdörren får dörren inte öppnas, hållas fast eller stängas manuellt.

Öppna alltid skåpets dörr helt och hållet innan du stänger den igen.

⚠ Risk för skador på dörrassistenten på grund av för tidig öppning och stängning av skåpdörren.

Om du öppnar eller stänger skåpdörren för tidigt kan dörrassistenten skadas.

Blockera inte skåpets dörr när den öppnas automatiskt.

Dra inte i skåpdörren när den öppnas automatiskt.

Tryck inte igen skåpdörren så snart den automatiskt har öppnats en aning.

Om du ändå har tryckt igen skåpets dörr ska du låta den vara stängd i fem minuter. Dörrassistenten ställer om sig själv.

Temperaturlarm i frysdelen

Skåpet är utrustat med ett temperaturlarm så att temperaturen i det inte kan stiga obemärkt.

Om temperaturen i frysdelen når ett temperaturområde som är för varmt, visas ett meddelande på displayen och

den varmaste temperaturen som har inträffat visas på displayen. Dessutom hörs en varningssignal tills larmläget avslutas eller tills varningssignalen stängs av i förtid.

Fastställ och åtgärda orsaken till temperaturlarmet innan du stänger av temperaturlarmet.

Den inställda temperaturen avgör vad som räknas som för hög temperatur.

Ljud- och ljussignalen aktiveras i följande situationer:

- när skåpet slås på eller om temperaturen i en frysdel avviker alltför mycket från den inställda temperaturen,
- om du sorterar och tar ut frysta livsmedel och det strömmar in för mycket varm luft i skåpet,
- när du fryser in en större mängd livsmedel,
- när du fryser in varma, färska livsmedel,
- ett strömavbrott har inträffat,
- om skåpet är defekt.

⚠ Att äta dåliga livsmedel innebär en hälsorisk.

Om temperaturen har överstigit -18 °C en längre tid kan de frysta livsmedlen ha tinat delvis eller helt. Livsmedlens hållbarhet förkortas.

Kontrollera om de frysta livsmedlen har tinat delvis eller helt. Förbruka livsmedlen så snabbt som möjligt i sådana fall, eller tillaga livsmedlen (koka eller stek dem), innan du fryser in dem igen.

Dörrlarm

Skåpet är utrustat med ett dörrlarm för att undvika energiförlust om skåpdörren skulle stå öppen och för att skydda kylda livsmedel mot värme.

Ett dörrlarm utlöses om en skåpdörr lämnas öppen under en längre tid.

Så fort dörren stängs tystnar dörrlarmet.

Det akustiska dörrlarmet kan också stängas av: ≡ ▸ ⚙ *Inställningar* ▸ Generell ▸ *Ljud* ▸ *Signalljud*.

Ändra inredningen

Ytorna i rostfritt stål är mycket repkänsliga.

Var försiktig när du hanterar de invändiga dörrhyllorna, hyllorna och lådorna i kylprodukten och se till att ytorna av rostfritt stål inte skadas.

Öppna skåpets dörrar helt om du vill flytta eller ta bort innerdörrshyllor, förvaringshyllor och lådor.

Ta bort eller flytta flaskhyllan i innerdörren

Ta endast bort eller flytta de inre dörrhållarna när de är tomma.

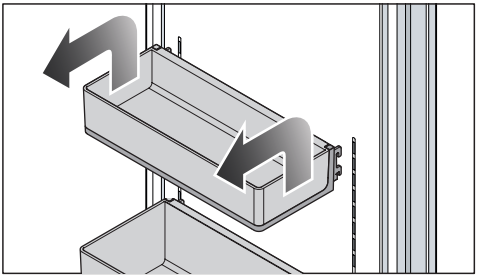

Flytta inte den nedre flaskhyllan. Den nedre flaskhyllan måste vara kvar i det lägsta läget.

- Lyft flaskhyllan på båda sidor så att flaskhyllan lyfts med spärrhaken över spåret på båda sidor.
- Ta bort flaskhyllan eller sätt tillbaka det inre dörrstoppet i styrningen på önskad position med samma höjd i spåren.
- Se till att du sätter i flaskhyllan rakt.

Tips! Hängbrickorna i innerdörrshyllorna kan tas bort helt och hållet för att lägga i eller ta ut livsmedel och för rengöring.

Ta ut eller flytta hyllplan

Hyllornas låskrokar kan repa kyldelens bakre vägg om de hängs upp snett. Se till att hyllplanen är horisontellt placerade och att låskrokarna är helt inkopplade.

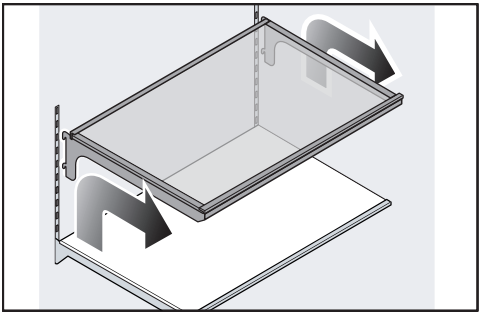

- Lyft upp hyllan en aning så att hyllan lyfts över styrningen baktill på båda sidor med hjälp av spärrhakarna.
- Ta ut hyllplanen på framsidan.
- Ta ut hyllan eller sätt den på önskad plats med spärrhaken i spåret.

Ta bort MasterFresh-lådan

MasterFresh-lådan sitter på teleskopskenor och kan dras ut långt för att lägga i eller ta ut livsmedel.

MasterFresh-lådan kan dras ut helt och hållet för rengöring:

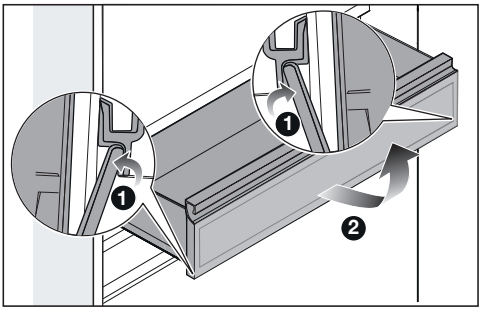

- Dra ut MasterFresh Pro-lådan tills det tar stopp.
- Tryck utdragsstoppen på båda sidor av MasterFresh-lådan utåt ❶.
- Dra ut MasterFresh-lådan ❷.

Sätta in MasterFresh Pro-lådan

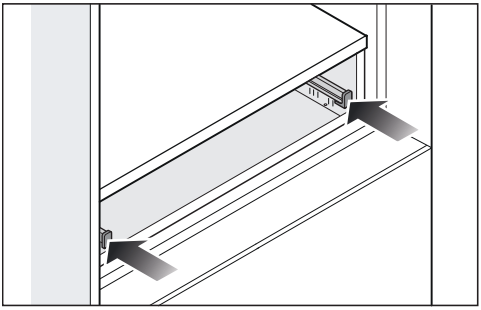

- Skjut in de båda teleskopskenorna så långt det går.

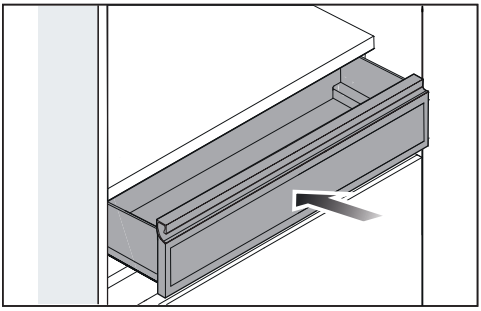

- Placera MasterFresh Pro-lådan på teleskopskenorna och skjut in MasterFresh Pro-lådan så långt det går så att utdragsstoppen fäster på båda sidor.

Ta ut DailyFresh ExtraCool-facket

DailyFresh ExtraCool-lådan sitter på teleskopskenor och kan dras ut långt för att lägga i eller ta ut livsmedel.

DailyFresh ExtraCool-lådan kan dras ut helt och hållet för rengöring:

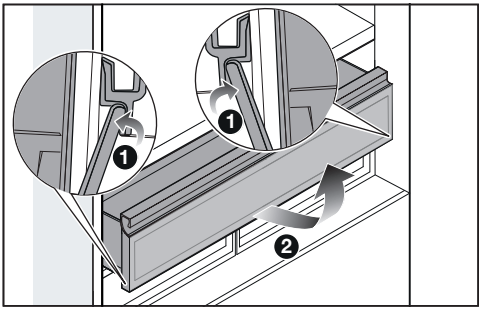

- Dra ut DailyFresh ExtraCool-lådan tills det tar stopp.
- Tryck utdragsstoppen på båda sidor under DailyFresh ExtraCool-lådan inifrån och utåt ❶.
- Dra ut DailyFresh ExtraCool-lådan uppåt ❷.

Sätta in DailyFresh ExtraCool-lådan

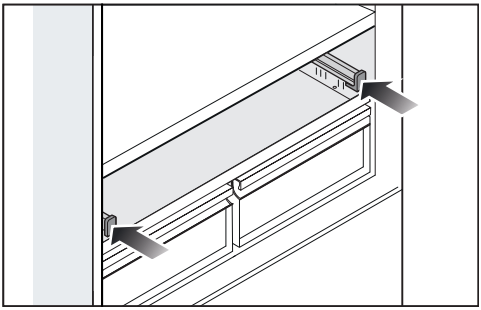

- Skjut in de båda teleskopskenorna så långt det går.

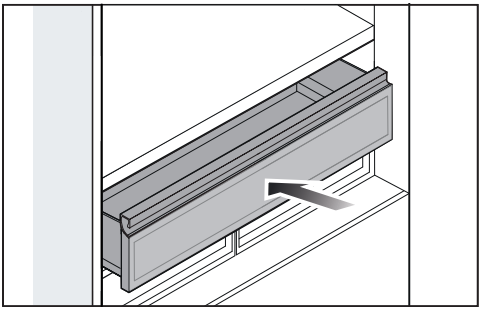

- Placera DailyFresh ExtraCool-lådan på teleskopskenorna och skjut in DailyFresh ExtraCool-lådan så långt det går så att utdragsstoppen går i ingrepp på båda sidor.

Ta ut behållaren ur fryslådan

Tips! Om skåpdörrens öppningsvinkel är begränsad till 90° ska du först ta bort begränsningsstiftet från dörrgångjärnet/gångjärnen.

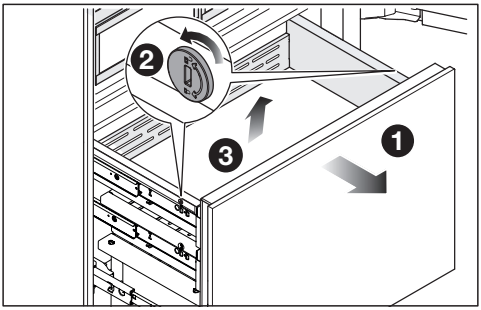

- Dra ut fryslådan så långt den går ❶.
- Lossa säkringarna på båda sidor av behållaren genom att flytta springorna i säkringarna till vågrät position med hjälp av ett lämpligt föremål ❷.
- Ta bort behållaren uppåt ❸.

Sätta in behållaren i fryslådan

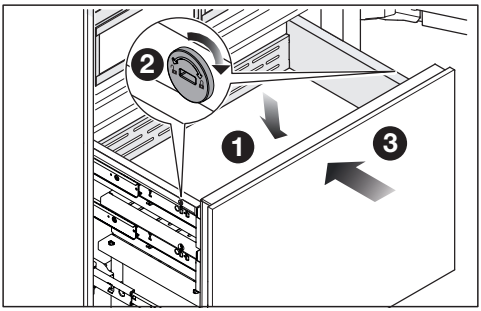

- Sätt in behållaren i fryslådan uppifrån ❶.
- Säkra behållaren genom att flytta springorna i säkringarna till vågrät position i säkringarna på båda sidor av behållaren till lodrätt läge ❷.

- Skjut tillbaka fryslådan hela vägen in ❸.
- Om du har tagit bort begränsningsstiftet från dörrgångjärnet/gångjärnen: Sätt tillbaka begränsningsstiftet i dörrgångjärnet/gångjärnen uppifrån.

Ta ut islådan

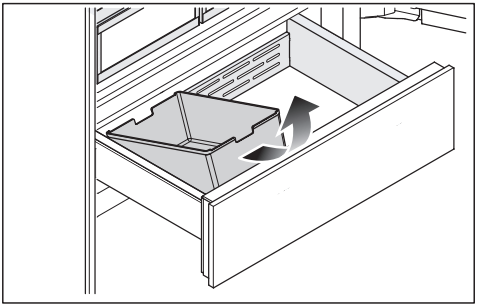

- Dra ut fryslådan så långt den går.
- Fäll islådan framåt och ta ut den uppåt.

Akta! Isproduktionen ställs inte in när du har tagit ut ismaskinen.

Medföljande tillbehör

Isskopa

Kontakt

Kolfilter (Longlife AirClean-system)

Vattenfilter (IntensiveClear-smutsfilter)

Extra tillbehör

På Mieles hemsida eller hos din återförsäljare kan du köpa produkter som är speciellt utformade för skåpet, till exempel maskinrengöringsmedel och tillbehör.

Du kan komma till Mieles hemsida via följande QR-kod:

Innan den första användningen

- Ta bort allt förpackningsmaterial och all skyddsplast.
- Avlägsna allt reklammaterial och alla klistermärken från kylproduktens insida.
- Rengör skåpet invändigt och även alla tillbehör.

Tips! Om du återaktiverar kolfiltren innan du sätter in dem i kyldelen för första gången förbättras kolfiltrens kvalitet (se avsnittet “Rengöring och skötsel”, avsnitt “Regenerera kolfiltret (AirClean-systemet) i ugnen”).

Låt skåpet stå cirka 1 timme efter transporten innan du ansluter det. Då förhindrar du eventuella funktionsstörningar hos skåpet.

Ansluta skåpet

- Anslut skåpet till elnätet som det beskrivs i avsnittet “Installation, Elanslutning”.

Sätta in kolfiltren (AirClean System) i hållarna i kyldelen

⚠ Risk för mögelbildning.
Av hygienskäl får kolfiltren inte vara kvar i kyldelen längre än sex månader utan att regenereras eller bytas ut däremellan.
Placera kolfiltren i kyldelen först strax före idrifttagningen av kylprodukten.

Din kylprodukt är utrustad med två kolfilter i kyldelen.

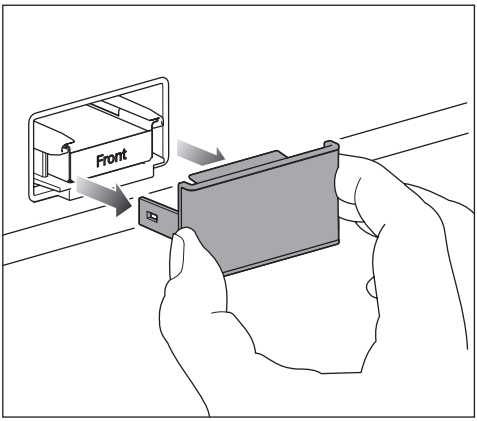

- Ta alltid bort täckskyddet från kolfiltret.

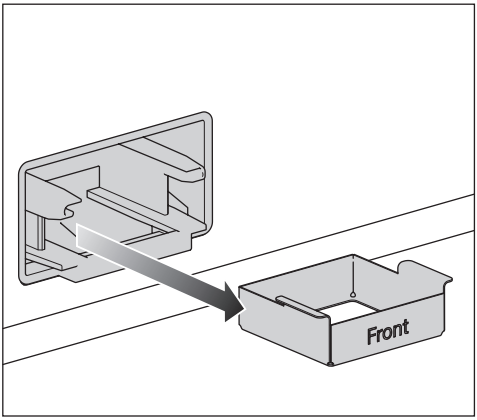

- Dra ut filterhållaren för kolfiltret ur hållaren.

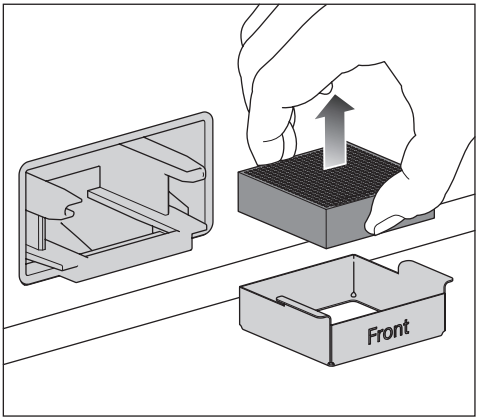

- Om du vill **byta** ett kolfilter: Ta bort det använda kolfiltret från filterhållaren och släng kolfiltret i hushållssoporna.

Observera: kassera inte filterhållaren för kolfiltret, filterhållaren återanvänds.

- Rengör filterhållaren för kolfiltret under rinnande vatten och torka sedan filterhållaren med en trasa.

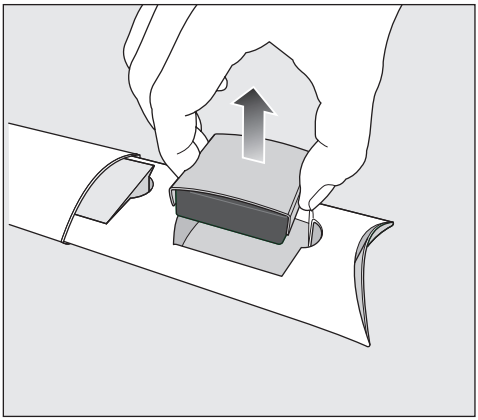

- Ta ut kolfiltret tillsammans med filterskyddet ur förpackningen.

⚠ Skaderisk på grund av felaktig hantering.
Kolfiltren kan lätt gå sönder.
Se till att kolfiltren inte faller ned när du hanterar dem.
Tryck inte på kolfiltrets bikakestruktur.

Kontrollera kolfiltret för synliga skador före användning. Använd aldrig ett skadat kolfilter.

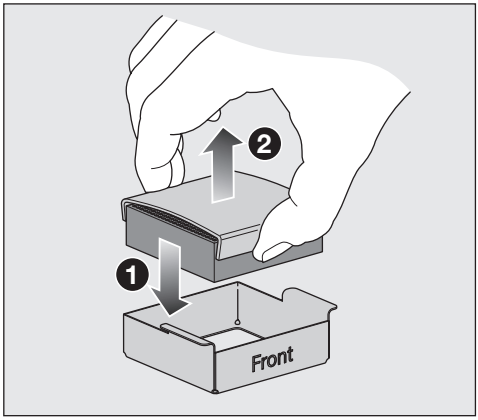

- Sätt in det nya kolfiltret i filterhållaren ❶.
- Ta bort filterskyddet ❷.
- För att förbättra kolfiltrens kvalitet ska du återaktivera kolfiltren innan du sätter in dem i kyldelen för första gången (se avsnittet “Rengöring och skötsel”, avsnitt “Regenerera kolfiltret (AirClean-systemet) i ugnen”).

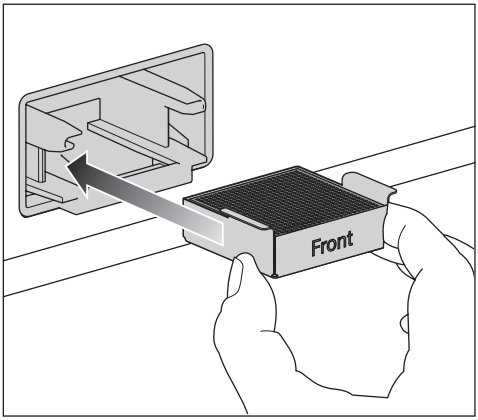

- Placera kolfiltret tillsammans med filterhållaren i hållaren.
- Rengör täckskyddet för hand med en fuktig trasa, inte i diskmaskin.

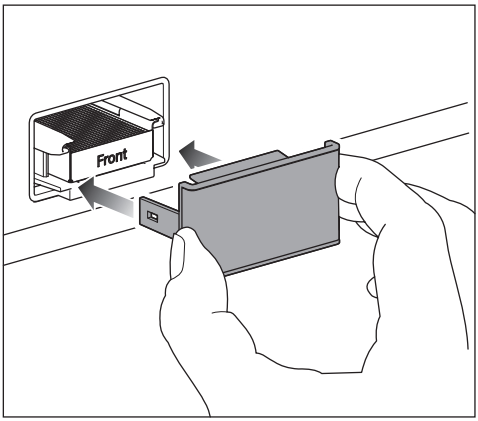

- Sätt på täckskyddet på filterhållaren.

Kolfiltren i *AirClean System* innehåller den aktiva ingrediensen aktivt kol. Aktivt kol har egenskapen att färga av sig kraftigt.

- Tvätta händerna med tvål och vatten efter att du har satt i kolfiltret.

AirClean System är nu aktivt.

Kolfiltren måste regenereras efter cirka sex månader eller bytas ut efter cirka tre år. Du kommer att uppmanas att göra det på displayen.

Tips! Om du förvarar starkt luktande livsmedel i kyldelen kan du tillfälligt koppla in funktionen SuperCool&AirClean ❄. Kolfiltrens prestanda ökas genom att aktivera funktionen SuperCool&AirClean ❄, så att lukt i kyldelen reduceras ytterligare.

Förutsättningar för nätverksuppkoppling

Observera följande krav för nätverksuppkoppling:

1. Ett lokalt nätverk finns tillgängligt på uppställningsplatsen.
   Ha wifi-lösenordet redo.
2. Miele-appen är tillgänglig på en mobil enhet.
3. Du har ett användarkonto i Miele-appen.

Du kan också utföra nätverksuppkopplingen vid ett senare tillfälle. Hoppa över menypunkten “Nätverk” under idrifttagningen.

Starta skåpet

- Öppna den övre dörren.
- Koppla in skåpet genom att trycka en gång på På/Av-knappen.
- Stäng skåpets dörr och **vänta i tre minuter**.

Skåpet startar långsamt.

Håll skåpets dörr(ar) stängd(a) under denna process.

Skåpet ställs in på förinställd temperatur.

Låt skåpet förkylas några timmar så att temperaturen är tillräckligt låg innan du ställer in livsmedel. Ställ in livsmedel i skåpet först när den förinställda temperaturen är uppnådd.

Lägg in livsmedel i frysdelen först när temperaturen är tillräckligt låg (minst -18 °C).

⚠ Risk för skador på grund av oövervakad användning.
Koppla inte in skåpet när du ska vara borta en längre tid.
Ta inte in skåpet drift en längre tid utan uppsikt.

Utföra Första idrifttagning

Efter inkoppling av kylprodukten sker *Första idrifttagning* av kylprodukten.

- Följ anvisningarna i displayen.

Första idrifttagning kan inte avbrytas. *Första idrifttagning* kan avbrytas genom att stänga av kylprodukten. Efter att kylprodukten har slagits på igen måste *Första idrifttagning* fortsättas.

Aktivera kamerorna (beroende på modell)

Kamerorna i din kylprodukt är avaktiverade vid leverans.

För att kamerorna ska kunna ta bilder av kyldelens insida måste ditt skåp vara anslutet till ett nätverk och registrerat i Miele-appen.

Bilderna kan sedan hämtas i Miele-appen.

Innan kamerorna kan sättas på via displayen måste du först godkänna sekretesspolicyn i Miele-appen.

- Aktivera kamerorna via displayen: ≡ ▸ ⚙ *Inställningar* ▸ *Produktfunktion* ▸ *Kameror*.

Innan du kan slå på kamerorna via displayen kommer du att bli ombedd att godkänna sekretesspolicyn.

För att säkerställa att kamerorna fungerar korrekt måste innerbelysningen vara inställd på **maximal** ljusstyrka.

Om den **automatiska** innerbelysningen är påslagen kan det hända att belysningen inte är tillräckligt stark för att ge perfekta kamerabilder.

I detta fall **stänger** du av den automatiska belysningen på insidan : ≡ ▸ ⚙ *Inställningar* ▸ *Produktfunktion* ▸ *Innerbelysning* ▸ *Automatisk*.

Ställ sedan in skjutreglaget manuellt på **maximal** ljusstyrka ☼.

Stänga av kamerorna

- Avaktivera kamerorna via displayen: ≡ ▸ ⚙ *Inställningar* ▸ *Produktfunktion* ▸ *Kameror*.

Välja vattenfilter

Ditt vattensystem är utrustat med ett **smutsfilter** vid leverans.

- Om du vill använda ett **filter med aktivt kol** i ditt vattensystem, gör du inställningen i displayen: ≡ ▸ ⚙ Inställningar ▸ *Produktfunktion* ▸ *Filter management* ▸ *Filtertyp* .

Stänga av skåpet

- Stäng av skåpet genom att trycka på På/Av-knappen.

Kylningen och innerbelysningen är avstängda.

> Observera: Skåpet är inte skilt från elnätet när det stängs av.

Om skåpet ska stå oanvänt under en längre tid

> Om skåpet är avstängt en längre tid men inte är rengjort kan det bildas mögel om dörren är stängd.
> Rengör skåpet.

Om skåpet inte ska användas under en längre tid:

- Töm islådan.

> ⚠ Risk för skador på ismaskinen.
> Om vattentillförseln avbryts medan ismaskinen är påslagen kan elektroniken skadas. Vattentilloppsröret kan också bli isbelagt.
> Stäng av ismaskinen om vattentillförseln avbryts (till exempel vid semester).

- Stäng av ismaskinen.
- Stäng vattentilloppets anstängningskran (cirka tre timmar innan skåpet stängs av). På detta sätt undviker du att det bildas mögel av vatten som finns kvar.
- Koppla vid behov in funktionen *Semester-läge*. Kyldelen förblir i drift med en varmare temperatur för att spara energi, medan frysdelen förblir påslagen.
- Stäng av skåpet.
- Dra ut stickproppen eller skruva ur säkringen.
- Rengör vattenfiltret (smutsfiltret) eller byt ut vattenfiltret (filter med aktivt kol).
- Ta ut kolfiltren ur kyldelen och regenerera kolfiltren direkt innan de sätts in i kyldelen.
- Rengör skåpet och låt det stå öppet så att det luftas ordentligt och för att undvika att det uppstår lukt.

Temperatur i kyldelen

I kyldelen rekommenderar vi en kyltemperatur på **4 °C**.

Med en temperaturinställning på 4 °C och en adekvat hygien tar det längre tid för bakterier som kan medföra svår livsmedelsförgiftning att föröka sig (till exempel salmonella och listeria).

Temperaturen i kyldelen kan ställas in från **2 °C till 8 °C**.

Aktivera SuperCool&AirClean ❄

Funktionen SuperCool&AirClean ❄ bör sättas på **innan du fyller på** med stora mängder livsmedel eller drycker.

- Tryck på SuperCool&AirClean ❄ i temperaturdisplayen för kyldelen.

Symbolen ❄ lyser orange.

Temperaturen i **kyldelen** sjunker till **2 °C.**

Stänga av SuperCool&AirClean ❄

Funktionen SuperCool&AirClean ❄ stängs av automatiskt efter maximalt sex timmar.

För att spara energi kan du stänga av funktionen SuperCool&AirClean ❄ själv så snart livsmedel och/eller dryck är tillräckligt kalla.

- Tryck på SuperCool&AirClean ❄ i temperaturdisplayen för kyldelen.

Symbolen ❄ lyser inte längre orange.

Temperatur i frysdelen

⚠ Att äta dåliga livsmedel innebär en hälsorisk.

För infrysning av färska livsmedel behövs en temperatur på **-18 °C**. Tänk på att livsmedlens hållbarhet i frysfacket förkortas vid en varmare temperatur .

Ställ in en minsta temperatur på **-18 °C** för infrysning och långvarig förvaring av livsmedel.

Tips! Vid en konstant temperatur i frysdelen på -18 °C och med rätt förpackning kan du förlänga livsmedels hållbarhet betydligt och behöver slänga mindre mat.

Temperaturen i frysdelen kan ställas in från **-16 °C** till **-24 °C**.

Koppla in snabbinfrysningsfunktionen ❄

Snabbinfrysningen ❄ måste kopplas in cirka **4–6 timmar** innan livsmedlen läggs in.

Du behöver **inte** aktivera snabbinfrysningsfunktionen:

- när du lägger in redan djupfrysta livsmedel,
- när du fryser in max 2 kg livsmedel dagligen.

- Tryck på snabbinfrysningsknappen ❄ i frysdelens temperaturvisning.

Symbolen ❄ lyser orange.

Temperaturen i **frysdelen** sjunker till **-30 °C.**

Stänga av snabbinfrysning ❄

Snabbinfrysningsfunktionen ❄ stängs av automatiskt efter cirka 54 timmar.

För att spara energi kan du stänga av snabbfrysningsfunktionen ❄ själv så snart livsmedlen är tillräckligt kalla.

- Tryck på snabbinfrysningsknappen ❄ i frysdelens temperaturvisning.

Symbolen ❄ lyser inte längre orange.

Temperaturvisning

Temperaturvisningen i displayen visar alltid den **önskade** temperaturen.

Beroende på omgivningstemperatur och inställning kan det ta några timmar att uppnå önskad temperatur.

Temperaturen i skåpet **stiger**:

- ju oftare dörren öppnas och ju längre tid den står öppen
- ju mer livsmedel som läggs in
- ju varmare livsmedlen som läggs in är
- ju högre skåpets omgivande rumstemperatur är. Beroende på skåpets klimatklass får vissa fastställda rumstemperaturer inte över- eller underskridas.

Aktivera funktionen Semesterläge

- Gå till displayen under ☆ och välj funktionen *Semester-läge*.
- Bekräfta valet med ✓ *OK*.

Temperaturen i kyldelen ökar:

Avaktivera funktionen Semester-läge

- Gå till displayen under ☆ och välj funktionen *Standard*.
- Bekräfta valet med ✓ *OK*.

Funktionen *Semester-läge* stängs av och kylprodukten arbetar igen med de aktuellt inställda temperaturerna.

Aktivera funktionen Sabbat-läge

- Gå till displayen under ☆ och välj funktionen *Sabbat-läge*.
- Vid behov kan du ställa in tiden för funktionen *Sabbat-läge* genom att trycka på ⋯ *Kontextmeny*.
- Tryck på ✎ *Ändra*.
- Ställ in önskad tid (mellan 26 och 74 timmar) och bekräfta inställningen med ✓ *OK*.
- Bekräfta inställningen igen med ✓ *OK*.

I displayen lyser symbolen ⚠.

Se till att skåpets dörr är ordentligt stängd eftersom de optiska och akustiska varningssignalerna är avstängda.

Avaktivera funktionen Sabbat-läge

Funktionen *Sabbat-läge* stängs av automatiskt efter den tid som du har ställt in.

I displayen lyser symbolen ⚠.

- Tryck på symbolen i displayen i fyra sekunder.

Funktionen *Sabbat-läge* är avstängd och huvudmenyn visas på displayen.

Förvara livsmedel i kyldelen

Olika kylzoner

På grund av den naturliga luftcirkulationen uppstår det olika temperaturzoner i kyldelen.

Den kalla, tunga luften sjunker. Använd de olika kylzonerna för förvaring av livsmedel.

Detta är en kylprodukt med automatisk temperaturfördelning (DynaCool). Fläkten slås alltid på automatiskt samtidigt som kylaggregatet i kyldelen slås på. Det innebär att kylan fördelas jämnt i kyldelen och att de olika kylzonerna därmed skiljer sig mindre. På detta sätt kyls alla livsmedel ungefär lika mycket.

Den varmaste zonen

Den varmaste zonen i kylen är högst uppe i skåpdörren. Här placerar du med fördel till exempel smör och ost. På så vis blir smöret lätt att bre och osten behåller sin arom.

Den kallaste zonen

Det kallaste området i kyldelen är längst ner på bakväggen. Ännu lägre temperaturer är det dock i MasterFresh Prolådan.

Använd dessa zoner för alla känsliga livsmedel och livsmedel som förstörs fort, exempelvis:

- fisk, kött och fågel,
- korvar och färdiglagad mat,
- ägg- eller gräddrätter/-bakverk,
- färsk deg, kak-, pizza- och pajdeg,
- färskost och andra liknande produkter,
- hummus, vegetabiliska pålägg, växtbaserad färskost, ersättningsprodukter,
- inplastade grönsaker,
- färska livsmedel med ett hållbarhetsdatum som baseras på förvaring i högst 4 °C.

Förvara livsmedel förpackade eller oförpackade?

Förvara livsmedlen i kyldelen förpackade eller med lock (i MasterFresh Pro-zonen finns undantag).
På så vis tar inte livsmedlen upp olika lukter, blir torra eller bildar bakterier. Det är särskilt viktigt att tänka på när du förvarar animaliska livsmedel. Var extra noga med att inte livsmedel som rått kött och fisk kommer i kontakt med andra livsmedel.

Vid rätt temperatur och förpackning kan du förlänga livsmedels hållbarhet betydligt. Du minskar därmed matsvinnet.

Förvaring av livsmedel i MasterFresh Pro-lådan

MasterFresh Pro-lådan uppfyller kraven för ett kallhållningsfack enligt DIN EN 62552:2025.

I MasterFresh Pro-lådan är villkoren optimala för förvaring av frukt, grönsaker, fisk, kött och mejeriprodukter. Livsmedlen håller sig färska väsentligt längre tid, smak och vitaminer bevaras.

Temperaturen i MasterFresh Pro-lådan regleras automatiskt och ligger inom ett intervall på **cirka 0 °C**. Detta är lägre temperaturer än i en vanlig kyldel. För livsmedel som tål kyla är detta en optimal förvaringstemperatur.

Eftersom livsmedlens hållbarhet förlängs vid denna temperatur, håller de sig färska extra länge, vilket innebär att du inte behöver handla lika ofta.

I MasterFresh Pro-lådan regleras luftfuktigheten så att den överensstämmer med livsmedlen som förvaras där. En högre luftfuktighet gör så att livsmedlen behåller sin egen fuktighet och inte torkar ut så snabbt.

Välj rätt inställning för MasterFresh Pro-lådan

- Rengör MasterFresh Pro-lådan innan du lägger in nya livsmedel.
- Välj MasterFresh Pro-lådan på displayen.
- Välj de livsmedel som du vill lägga i MasterFresh Pro-lådan.
- Alternativt kan du välja *Favorit* med de individuella inställningar som du har definierat (se avsnittet Skapa en favorit för den individuella inställningen i MasterFresh Pro-lådan).
- Bekräfta valet med ✓ *OK*.

Beroende på vilket livsmedel som väljs ställs lämplig luftfuktighet (💧, 💧💧 eller 💧💧💧) in automatiskt.

- Fyll nu MasterFresh Pro-lådan med dina livsmedel.

Tips! Av hygienskäl ska du **inte** förvara frukt och grönsaker tillsammans med kött och fisk.

Vid inställningen *Mejeriprodukter, kött och fisk* motsvarar luftfuktigheten 💧 nästan den i en vanlig kyldel.

Här förvaras framför allt livsmedel som lätt förstörs och egentillagad mat på bästa sätt eftersom en förökning av eventuella kvarvarande mikroorganismer förhindras:

- färsk fisk och skaldjur,
- kött, fågel och korv,
- sallader/röror, till exempel räksallad, skagenröra och tonfiskröra,
- mejeriprodukter som mjölk, yoghurt, ost, grädde, kesella och så vidare,
- växtbaserade produkter som tofu, havredrycker, humus, bredbara grönsakspålägg, ersättningsprodukter till kött och ost och liknande.
- Utöver det kan du förvara alla typer av livsmedel här så länge de är förpackade.

Tänk på att livsmedel som innehåller mycket protein förstörs snabbare.
Det vill säga skaldjur förstörs snabbare än fisk, och fisk förstörs snabbare än kött.

Tips! Förvara livsmedel vid inställningen *Mejeriprodukter, kött och fisk* av hygieniska skäl endast **övertäckta eller förpackade**.

Skapa en favorit för den individuella inställningen i MasterFresh Pro-lådan

Du kan skapa din individuella inställning med önskad temperatur och luftfuktighet som *Favorit*.

- Välj MasterFresh Pro-lådan i displayen.
- Svep åt vänster på displayen och tryck på *Favorit* ⊙ *Kontextmeny*.
- Tryck på *Ändra*.
- Välj önskad temperatur och luftfuktighet.
  - Inställbar temperatur: 0 °C till 3 °C
  - Inställbar luftfuktighet: ◊, ◊◊, ◊◊◊.
- Bekräfta valet med ✓ *OK*.

Den inställning du har gjort är nu sparad på ♡ *Favorit*.

DailyFresh ExtraCool-låda

DailyFresh ExtraCool-lådan lämpar sig särskilt bra för att förvara livsmedel som lätt blir dåliga, exempelvis:

- färsk fisk och skaldjur,
- kött, fågel och korv,
- sallader/röror, till exempel räksallad, skagenröra och tonfiskröra,
- mejeriprodukter som yoghurt, ost, grädde, kesella och så vidare,
- Utöver det kan du förvara alla typer av livsmedel i DailyFresh ExtraCool-lådan så länge de är förpackade.

I DailyFresh ExtraCool-lådan ligger temperaturen **cirka 2 °C under** den temperatur som du har ställt in för kyldelen. Om en temperatur på **4 °C** har ställts in för kyldelen, hålls en temperatur på cirka DailyFresh ExtraCool-lådan på **cirka 2 °C**.

Om omgivningstemperaturen är hög (över 30 °C) och temperaturen i kyldelen är låg (under 5 °C), kan DailyFresh ExtraCool-lådan nå temperaturer under noll.

Livsmedel kan skadas eller frysa.

Säkerställ en lägre omgivningstemperatur eller öka temperaturen i kyldelen.

Tänk på att livsmedel som innehåller mycket protein förstörs snabbare. Det vill säga skaldjur förstörs snabbare än fisk, och fisk förstörs snabbare än kött.

Förvara dessa livsmedel av hygieniska skäl **endast övertäcka eller förpackade**.

Frysa in och förvara färska livsmedel

Maximal infrysningsmängd

För att livsmedlen ska djupfrysas till kärnan så snabbt som möjligt får den maximala fryskapaciteten inte överskridas. Den maximala fryskapaciteten inom 24 timmar hittar du på typskylten “Fryskapacitet ... kg/24 h”.

Innan livsmedlen läggs in i skåpet

Frys bara in färska och fullgoda livsmedel.

- Om större mängder än 2 kg färska livsmedel ska frysas in, kopplar du in snabbinfrysningsfunktionen ❄ 4–6 timmar innan livsmedlen läggs in.

De livsmedel som redan ligger i frysdelen får på så vis en kylreserv.

Frysa in livsmedel

Var noga med att ej frysta livsmedel inte kommer i kontakt med redan frysta livsmedel så att dessa tinar.

- Se till att förpackningarna är torra när de läggs in så att de inte fryser fast eller fryser ihop.
- Placera livsmedlen utspridda på botten av fryslådan och/eller med kontakt till sidoväggarna för att de ska djupfrysas så snabbt som möjligt.

Efter infrysning av färska livsmedel

- Stäng av snabbinfrysningsfunktionen ❄.

Snabbkyla dryck

- Flaskor som förvarats i frysdelen för snabbkylning måste tas ut igen **senast efter en timme**. Flaskorna kan spricka eller explodera.

Ismaskin

⚠ Risk för personskada på grund av felaktig användning.
Roterande delar i ismaskinen kan orsaka personskador.
Stick aldrig in handen under eller i ismaskinen.

⚠ Risk för skador vid blockering i ismaskinen.
Ismaskinen kan blockeras och därmed skadas.
Placera inga livsmedel eller föremål i islådan.

Starta ismaskinen

⚠ Hälsorisk på grund av bakterier i vattnet.
Det kan bildas bakterier i vatten som står en längre tid i vattenbehållaren eller i de vattenförande ledningarna, vilket kan riskera din hälsa.
Kassera isbitsproduktionerna under de första 24 timmarna, eftersom vattnet används för att skölja vatteninloppet för första gången.
Denna rekommendation gäller såväl för den första idrifttagningen, som för när ismaskinen har varit avstängd en längre tid (ungefär längre än fem dagar) eller om inga isbitar har producerats på länge.

- Se till att vattentilloppet är säkrat via färskvattenanslutningen.
- Stäng den översta fryslådan med islådan.

Isproduktionen ställs inte in när du har tagit ut ismaskinen. Isbitarna kan falla ner i fryslådan nedanför.
Ta bara ut islådan under **en så kort stund som möjligt** eller stäng av ismaskinen innan islådan tas ut.

- Välj *IceMaker* på displayen.
- Välj *Isbitar*.
- Välj funktionen *QuickIce* om du vill påskynda produktionen av isbitar.
- Bekräfta valet med ✓ *OK*.

Så snart den inställda temperaturen har uppnåtts i frysdelen kan det ta upp till fyra timmar innan de första iskuberna produceras.

Det kan ta upp till 48 timmar innan islådan är full.

Ismaskinen tillverkar cirka 2,2 kg isbitar på 24 timmar.

Hur mycket isbitar som produceras beror på temperaturen i frysdelen. **Ju lägre temperaturen är, desto mer isbitar produceras inom en specificerad tid.**

Producera endast så mycket isbitar med ismaskinen som är normalt för hushållsbruk.

När lådan för isbitar är fylld slutar isbitsproduktionen automatiskt.

Stänga av ismaskinen

Om inga isbitar önskas kan du stänga av ismaskinen oberoende av frysdelen

- Stäng vattentilloppets avstängningskran cirka 3 timmar innan du stänger av skåpet – på detta sätt undviker du att det bildas mögel av vatten som finns kvar.
- Välj *IceMaker* på displayen.
- Stäng av inställningarna för isbitarna.
- Bekräfta valet med ✓ *OK*.

Tips! Töm islådan regelbundet och senast när ingen is har gjorts på mer än en vecka. Då garanterar du att isen alltid är fräsch och förhindrar att isbitarna klumpar ihop sig.

Anpassa inställningar

Öppna Inställningar

- Välj ≡ *Meny*.
- Välj ⚙ Inställningar.

⚙ Inställningar: Översikt

Generell ⚑ ▸

Språk och region ⚑ ▸

Språk ⚑ ▸

... deutsch ...

Enheter▸

Celsius

Fahrenheit

Datum och tid ▸

Tidsformat ▸

12 timmar

24 timmar

Automatisk (Nätverksanslutning krävs)

Ställ in klockan ▸

Ställ in datum ▸

Display-ljusstyrka ▸

Automatisk

Ljud ▸

Ljud

Signalljud

Säkerhet ▸ *

Knappspärr

Demo-läge

Fabriksinställningar ▸

Radera inställningar ▸

Nätverksanslutning

Notiser

Återställ produkten

Nätverksanslutning ▸

Wifi

Anslutning ▸

Wifi

Hemnätverk

Signalstyrka

IP-adress

Miele Cloud Service

Återställ

Produktfunktion ▸

Kameror (beroende på modell)

Innerbelysning ▸

Automatisk

Ljusstyrka ▸

Mörkt

Medel

Ljust

Filter management ▸

Vattenfilter ▸

Filtertyp ▸

Aktivt kolfilter

Smutsfilter

AirClean System ▸

Luckassistent ▸

Kylzon

Fryszon

Automat. SuperFreeze

Information ▸

Typskylt ▸

Mod

SN

Software ▸

Produktversion

Mjukvaru-version

Användargränssnitt

Rättslig information ▸

Open source-licenser

Extern

Miele

Written offer

Kamera (beroende på modell) Integritetspolicy

Miele@home

Service ▸

Service Access Point

Se mer

Generell

Du är nu i ≡ ▸ ⚙ *Inställningar* ▸ *Generell*.

Display-ljusstyrka

Du är nu i ≡ ▸ ⚙ *Inställningar* ▸ *Generell* ▸ *Display-ljusstyrka*.

Du kan stänga av den automatiska funktionen Display-ljusstyrka helt och hållet och anpassa den manuellt till ljusförhållandena i din omgivning.

Ljud

Du är nu i ≡ ▸ ⚙ *Inställningar* ▸ *Generell* ▸ *Ljud*.

Du kan stänga av *Ljud* och *Signalljud* (till exempel varningssignalen när skåpets dörr är öppen) om du känner dig störd.

Säkerhet

Knappspärr

Du är nu i ≡ ▸ ⚙ *Inställningar* ▸ *Generell* ▸ *Säkerhet* ▸ *Knappspärr*.

Med hjälp av *Knappspärr* kan du säkra kylprodukten mot oavsiktliga inställningar via displayen.

- Aktivera eller avaktivera *Knappspärr* via rullgardinsmenyn eller via ⚙ *Inställningar*.
- Stäng den övre dörren.

Efter att skåpdörren har öppnats är displayens funktion blockerad.

- För att tillfälligt låsa upp displayen, tryck på displayen i cirka fyra sekunder.

Nätverksanslutning

Du är nu i ≡ ▸ ⚙ *Inställningar* ▸ *Nätverksanslutning*.

En nätverksuppkoppling möjliggör styrning via Miele-appen eller externa röstassistenter samt uppdatering av programvaran.

Wifi

Du är nu i ≡ ▸ ⚙ *Inställningar* ▸ *Nätverksanslutning*.

En anslutning till det lokala nätverkt är endast möjlig när inställningen *Wifi* är aktiverad.

Anslutning

Du är nu i ≡ ▸ ⚙ *Inställningar* ▸ *Nätverksanslutning* ▸ *Anslutning*.

Du kan hämta information om ditt lokala nätverk.

- *Hemnätverk*
  Du kan kontrollera kvaliteten på anslutningen till ditt lokala nätverk.
- *Signalstyrka*
  Signalstyrkan för den mottagna wifi-signalen visas.
- *IP-adress*
  IP-adressen visas.
- *Återställ*
  Om du återställer nätverksdatan är det inte längre möjligt att använda Miele-appen eller externa röstassistenter eller att uppdatera programvaran. Du måste återansluta till ditt lokala nätverk.

Produktfunktion

Du är nu i ≡ ▸ ⚙ *Inställningar* ▸ *Produktfunktion*.

Här kan du göra olika inställningar för din kylprodukt.

Kameror (beroende på modell)

Du är nu i ≡ ▸ ⚙ *Inställningar* ▸ *Produktfunktion* ▸ *Kameror*.

Här kan du sätta på och stänga av kamerorna.

Innerbelysning

Du är nu i ≡ ▸ ⚙ *Inställningar* ▸ *Produktfunktion* ▸ *Innerbelysning*.

Du kan stänga av den automatiska funktionen Innerbelysning helt och hållet och anpassa den manuellt till ljusförhållandena i din omgivning.

Filter management

Du är nu i ≡ ▸ ⚙ *Inställningar* ▸ *Produktfunktion* ▸ *Filter management*.

Du kan hämta följande information om dina filter på *Filter management*:

- *Vattenfilter*
  Här kan du se vattenfiltrets aktuella förbrukningsstatus och återställa vattenfiltret efter att du har bytt eller rengjort det.
- *Filtertyp*
  Här väljer du vilket vattenfilter (*Aktivt kolfilter* eller *Smutsfilter*) som är installerat i din kylprodukt.
- *AirClean System*
  Här kan du hämta aktuell förbrukningsstatus för ditt kolfilter och återställa kolfiltret efter byte eller regenerering.

Luckassistent Push2open

Du är nu i ≡ ▸ ⚙ *Inställningar* ▸ *Produktfunktion* ▸ *Luckassistent*.

Här kan du aktivera och avaktivera Push2open-funktionen för *Kylzon* och *Fryszon* på kylprodukten.

Tips! För en möbelfront med handtag är det lämpligt att stänga av funktionen *Luckassistent*.

Automat. SuperFreeze

Du är nu i ≡ ▸ ⚙ *Inställningar* ▸ *Produktfunktion* ▸ *Automat. SuperFreeze*.

Funktionen ***Automat. SuperFreeze*** är inkopplad vid leverans och kan när som helst avaktiveras.

Information

Du är nu i ≡ ▸ ⚙ *Inställningar* ▸ *Information*.

Typskylt

Du är nu i ≡ ▸ ⚙ *Inställningar* ▸ *Information* ▸ *Typskylt*.

Här hittar du uppgifterna om din typskylt.

Software

Du är nu i ≡ ▸ ⚙ *Inställningar* ▸ *Information* ▸ *Software*.

Här hittar du information om den installerade programvaran.

Rättslig information

Du är nu i ≡ ▸ ⚙ *Inställningar* ▸ *Information* ▸ *Rättslig information*.

Du kan till exempel visa integritetspolicyn för kamerorna eller kontrollera vilka integrerade komponenter med öppen källkod som används i programvaran.

Service

Du är nu i ≡ ▸ ⚙ *Inställningar* ▸ *Service*.

- *Service AP*
  Miele service kan vid servicebehov få fjärrtillgång till programvaran.
- *Se mer*
  Endast för Miele service, **inte** för privat bruk.

Typskylten på insidan av skåpet får inte tas bort. Typskylten behövs om det skulle uppstå något fel.

Var noga med att det inte kommer in vatten i elektroniken eller belysningen.

⚠ Skaderisk på grund av inträngande fukt.
Ångan från en ångrengörare kan skada plast och elektriska komponenter.
Använd inte ångrengörare när du ska göra rent skåpet.

Anvisningar för rengöringsmedel

Använd endast rengörings- och vårdande medel som inte är skadliga mot livsmedel inuti skåpet.

För att undvika att ytorna skadas ska du **inte** använda följande vid rengöring

- rengöringsmedel som innehåller soda, ammoniak, syra eller klorid,
- kalklösande rengöringsmedel,
- skurmedel i pulver eller flytande form,
- rengöringsmedel som innehåller lösningsmedel,
- diskmaskinsrengöringsmedel,
- ugnsspray,
- rengöringsmedel för glas eller fönsterputsmedel,
- hårda disksvampar och borstar som repar,
- rengöringssvampar för glaskeramiska ytor,
- vassa metallskrapor.

Vi rekommenderar en ren disktrasa, ljummet vatten och lite handdiskmedel för rengöring.

Förbereda skåpet för att göra rent det

- Stäng av skåpet.
- Dra ut stickproppen eller skruva ur säkringen.
- Ta ut livsmedlen ur skåpet och förvara dem på en kall plats.
- Ta vid behov ut alla andra utagbara delar för rengöring (se avsnittet “Produktbeskrivning”, “Ändra inredningen”).

Rengöra insidan

Rengör skåpet regelbundet, minst en gång i månaden.

Om smuts får bita sig fast en längre tid kan det hända att den inte går att få bort.
Ytorna kan missfärgas eller förändras.
Det bästa är att alltid ta bort smuts direkt.

- Rengör **inuti** skåpet med en ren disktrasa, ljummet vatten och lite handdiskmedel.
- Gnid in de rostfria stålytorna i interiören med ett lämpligt vårdande medel för rostfritt stål.
- Torka alltid i riktning mot strukturen på den rostfria ytan. Detta förhindrar oönskade repor.

Använd ett lämpligt vårdande medel för rostfritt stål på de rostfria ytorna i inuti skåpet.
Vi rekommenderar även Mieles rengöringsmedel för glaskeramik och rostfritt stål.

- Diska alla delar för hand, inte i diskmaskinen.
- Rengör islådan regelbundet.
- Diska islådan innan du stänger av ismaskinen för en längre tid.
- Ta regelbundet bort is- och vattenrester från islådan.
- Torka sedan av allt med rent vatten efter rengöringen och torka sedan allt torrt med en trasa.
- Låt skåpet stå öppet en liten stund så att det luftas ordentligt och för att undvika att det uppstår lukt.

Rengöra kameran (beroende på modell)

Kameralinserna kan imma igen på grund av den ökade luftfuktigheten i kylprodukten.

- Rengör kameralinserna med en mikrofiberduk och ett vattenavvisande rengöringsmedel.
- Rengör kamerahöljet med en mikrofiberduk.

Regenerera kolfiltret (AirCleansystemet) i ugnen

⚠ Risk för mögelbildning.
Av hygienskäl får kolfiltren inte vara kvar i kyldelen längre än sex månader utan att regenereras eller bytas ut däremellan.
Regenerera eller byt ut kolfiltren enligt anvisningarna på displayen. Alternativt kan du ta bort kolfiltren från kyldelen när de inte används.

⚠ Brandrisk på grund av felaktig rengöring för hand eller i diskmaskin.
Vid rengöring av kolfiltren för hand eller i diskmaskin kan det finnas rester av rengöringsmedlet kvar i bikakorna.
Under den efterföljande regenereringen i ugnen kan rester av rengöringsmedlet antändas på grund av den höga temperaturen.
Se till att kolfiltren inte kommer i kontakt med rengöringsmedel.

⚠ Skaderisk på grund av felaktig hantering.
Kolfiltren kan lätt gå sönder.
Se till att kolfiltren inte faller ned när du hanterar dem.
Tryck inte på kolfiltrets bikakestruktur.

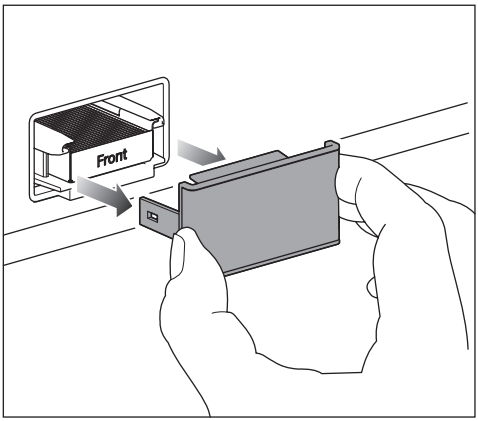

- Ta alltid bort täckskyddet från kolfiltret.

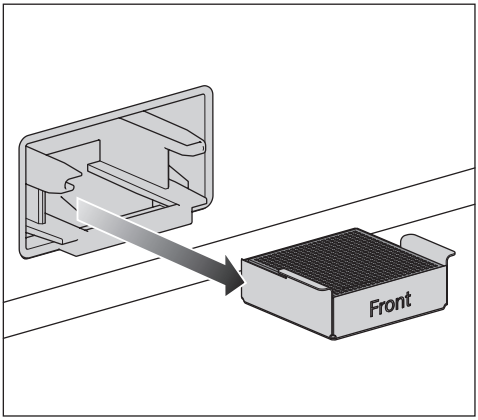

- Dra ut de använda kolfiltren ur hållaren tillsammans med filterhållaren.

Om din ugn har ett fettfilter i den bakre väggen som går att ta bort så ska du ta bort det tillfälligt.

Se bruksanvisningen till ugnen.

- Förvärm inte ugnen.
- Placera kolfiltren **i filterhållaren** på en bakplåt i mitten av tillagningsutrymmet.
- Sätt på ugnen eller ugnsfunktionen. Välj funktionen Varmluft plus (cirkulationsdrift), 200 °C.

Under återaktiveringen kan det hända att det börjar lukta lite. Regenerering måste ske i väl ventilerade rum.

- Tid för återaktivering: 90 minuter. Stäng sedan av ugnen respektive ugnsfunktionen.

⚠ Risk för skador på grund av varmt kolfilter.

Värmekänsliga ytor kan skadas.

Ta inte ut det varma kolfiltret i filterhållaren ur ugnen i förtid och placera inte kolfiltret på värmekänsliga ytor.

- Ta inte bort kolfiltren från tillagningsutrymmet förrän kolfiltren och filterhållaren har svalnat helt.

Kontrollera kolfiltren för synliga skador innan du återanvänder dem. Använd aldrig ett skadat kolfilter.

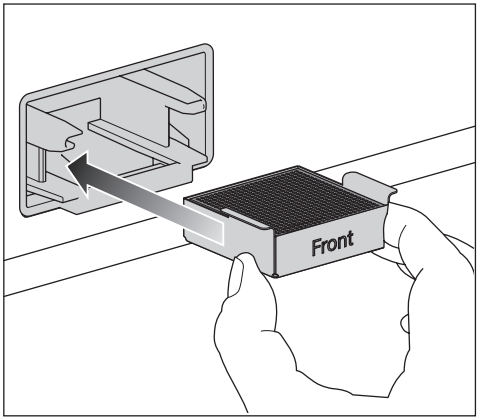

- Placera det regenererade kolfiltret tillsammans med filterhållaren i hållaren.
- Rengör täckskyddet för hand med en fuktig trasa, inte i diskmaskin.

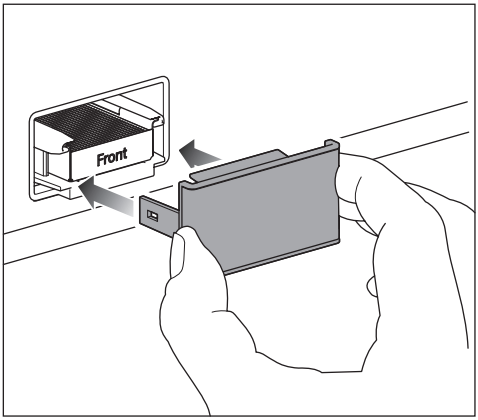

■ Sätt på täckskyddet på filterhållaren.

Kolfiltren i AirClean-systemet innehåller den aktiva ingrediensen aktivt kol. Aktivt kol har egenskapen att färga av sig kraftigt.

■ Tvätta händerna med tvål och vatten efter att du har satt i kolfiltren.

När kolfiltren i ugnen har regenererats eller bytts ut måste filterdisplayen återställas. En uppmaning visas på displayen.

Rengöring av vattenfilter (smutsfilter)

Smutsfiltret måste rengöras ungefär var 6:e månad, beroende på hur mycket vatten som används eller hur många isbitar som produceras. En uppmaning visas på displayen.

Om du knappt har använt skåpet eller ismaskinen under de senaste veckorna eller månaderna, eller om isbitarna luktar konstigt, så ska du rengör smutsfiltret tidigare.

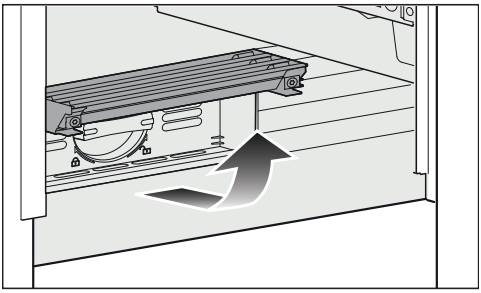

■ Fäll upp täckskyddet på kylproduktens undersida.

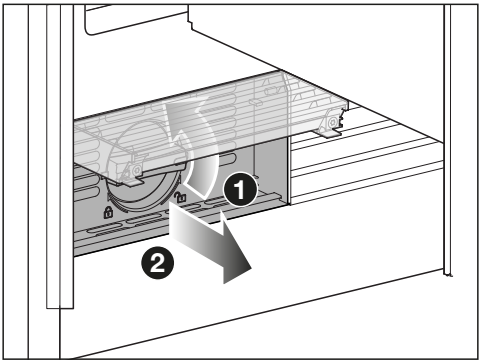

■ Vrid filterpatronen 90° moturs till vertikalt läge ❶ och dra ut filterpatronen ❷.

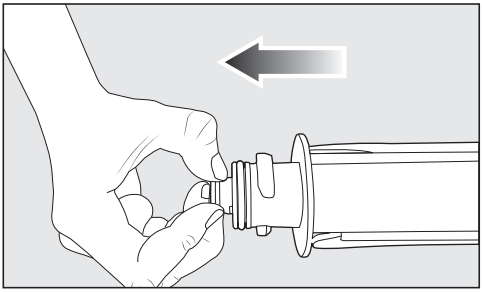

■ Dra ut filtret ur filterpatronen.

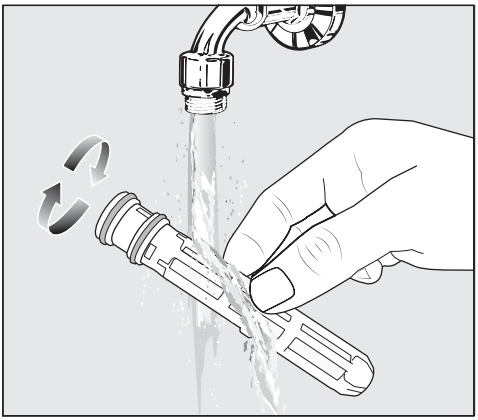

- Rengör filtret under rinnande ljummet vatten. Vrid filtret så att det rengörs från alla sidor.

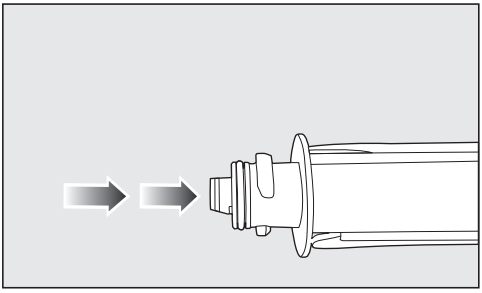

- Sätt tillbaka filtret i filterpatronen.

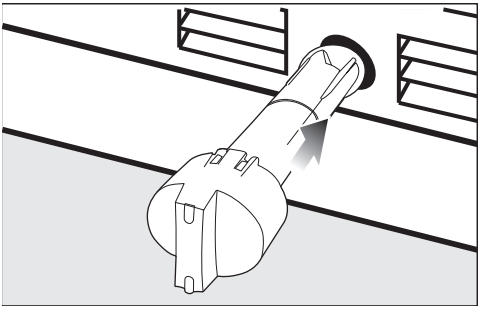

- Skjut in filterpatronen i filteröppningen. Kåpan måste stå lodrätt.

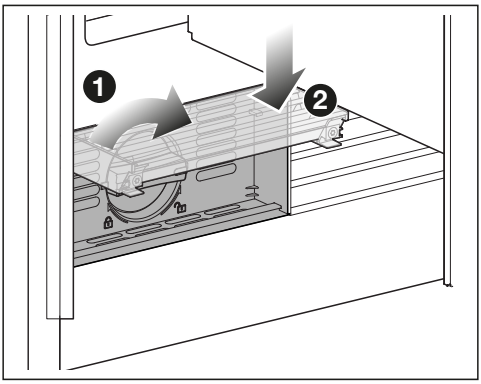

- Vrid filterpatronen 90° medsols så långt det går till vågrät position ❶.
- Fäll ner täckskyddet ❷.

> ⚠ Skaderisk på grund av utrinnande vatten.
> Om filterpatronen har satts in felaktigt så finns det risk att vatten rinner ut från skåpet.
> Se till att du vrider in filterpatronen ända till markeringen.

Efter att filterskärmen har bytts ut måste filterdisplayen återställas. En uppmaning visas på displayen.

Rengöra luckans tätning

> ⚠ Skaderisk på grund av felaktig rengöring.
> Vid behandling av dörrtätningen med olja eller fett kan den bli porös.
> Behandla aldrig tätningen med olja eller fett.

- Rengör regelbundet tätningslisterna med rent vatten och torka torrt med en trasa.

Rengöra ventilationsöppningarna

- Rengör ventilationsöppningarna regelbundet med dammvippa eller dammsugare (använd till exempel borstmunstycket som medföljer Mieles dammsugare). Damm gör så att energiförbrukningen ökar.

Efter rengöringen

- Anslut skåpet.
- Sätt tillbaka alla delar i skåpet.
- Koppla in skåpet igen.
- Koppla in snabbinfrysningsfunktionen ❄ en stund så att frysdelen snabbt blir kall.
- Koppla in SuperCool&AirClean ❄ en stund så att kyldelen snabbt blir kall.
- Ställ tillbaka livsmedlen i kylprodukten så snart temperaturen i kylskåpets kyl- och frysdel är tillräckligt låg.
- Stäng av snabbinfrysningsfunktionen ❄ när frysdelen har uppnått en konstant temperatur på minst -18 °C.
- Stäng dörrarna.

Automatisk avfrostning

Kyldel och MasterFresh Pro-låda

Kyldelen och MasterFresh Pro-lådan avfrostas automatiskt.

Frysdel

Frysdelen är utrustad med ett NoFrost-system som gör att den avfrostas automatiskt.

Åtgärda problem

Du kan själv åtgärda de flesta fel. I många fall kan du då spara tid och kostnader eftersom du inte behöver kontakta Miele service.

På www.miele.se/support/customer-assistance finns ytterligare information om hur du själv kan åtgärda fel.

Öppna helst inte skåpet förrän felet har åtgärdats. Detta för att inte förlora mer kyla än nödvändigt.

Allmänna problem med skåpet

Problem	Orsak och åtgärd
Skåpet kyler inte.	Skåpet är inte inkopplat. ■ Sätt på skåpet.
	Kontakten sitter inte ordentligt i vägguttaget eller så sitter inte stickproppen helt i. ■ Sätt i stickproppen eller kontakten i vägguttaget.
	Säkringen har löst ut. Skåpet, huvudströmmen eller en annan produkt kan vara defekt. ■ Ring en elektriker eller Miele service.
Kompressorn startar allt oftare och under längre tid och temperaturen i skåpet är för låg.	Dörrarna har öppnats ofta. Stora mängder livsmedel har nyss lagts in. ■ Öppna skåpdörrarna bara när det behövs och så kort tid som möjligt.
	Skåpets dörrar stängs inte helt. Temperaturen i skåpet sjunker. ■ Kontrollera att skåpdörrarna passar och justera dem vid behov med hjälp av skruvarna i gångjärnen.
	Skåpets dörrar är inte riktigt stängda. Om ett tjockt isskikt redan har bildats, minskar kyleffekten och energiförbrukningen ökar. ■ Stäng alltid skåpets dörrar helt och hållet. ■ Avfrosta skåpet vid behov och rengör det.
	Den omgivande temperaturen är för hög. Ju högre den omgivande temperaturen är, desto längre tid går kompressorn.

Problem	Orsak och åtgärd
	■ Följ anvisningarna i avsnittet “Installera – Uppställningsplats”.
	Ventilationsöppningarna är blockerade eller igendammade. ■ Täck inte för ventilationsöppningarna. ■ Rengör ventilationsöppningarna regelbundet från damm.
	För inbyggnadsprodukter: Skåpet byggdes inte in ordentligt i inbyggnadsnischen. ■ Installera skåpet enligt instruktionerna i monteringsanvisningen.
Temperaturen i skåpet är för låg.	Temperaturen i skåpet är för lågt inställd. ■ Ändra temperaturinställningen.
	Funktionen SuperCool&AirClean ❄ är fortfarande inkopplad. ■ För att spara energi kan du själv stänga av SuperCool&AirClean ❄ i förtid.
	Snabbinfrysningsfunktionen ❄ är fortfarande aktiverad. ■ För att spara energi kan du själv stänga av snabbinfrysningen ❄ i förtid.
	Funktionen *QuickIce* är fortfarande aktiverad. ■ För att spara energi kan du själv stänga av *QuickIce* i förtid.
	Funktionen *Automat. SuperFreeze* är fortfarande aktiverad. ■ Vid leverans är funktionen *Automat. SuperFreeze* aktiverad. Stäng av funktionen *Automat. SuperFreeze*.

Åtgärda problem

Problem	Orsak och åtgärd
Temperaturen i kylprodukten är för hög. Den frysta maten (beroende på modell) tinar eventuellt upp.	Detta är inget fel. Den inställda temperaturen är för hög. ■ Ändra temperaturinställningen. ■ Kontrollera temperaturen en gång till efter 24 timmar.
	Den omgivande temperaturen som skåpet är avsett för, underskreds. Kompressorn startar allt mer sällan när den omgivande temperaturen är för låg. Temperaturen i skåpet stiger. ■ Följ anvisningarna i avsnittet “Installera – Uppställningsplats”. ■ Höj den omgivande temperaturen.
Temperaturen i skåpet avviker alltför mycket från den inställda temperaturen.	Olika orsaker är möjliga. ■ Stäng av skåpet. ■ Koppla in skåpet igen efter cirka fem minuter. Om temperaturen är för varm, kontrollera temperaturen igen efter några timmar. Om temperaturen är för kall, kontrollera temperaturen igen nästa dag.
Kompressorn är igång hela tiden.	Detta är inget fel. För att spara energi kopplas kompressorn om till ett lägre varvtal vid lägre kylbehov. På så vis ökar kompressorns gångtid.
Det bildas kalk och vattenpärlor på kyldelen bakre vägg.	När kompressorn är aktiverad kan det bildas fukt och rimfrost på den bakre väggen i skåpets kyldel. Du behöver inte ta bort detta eftersom det avdunstar automatiskt av värmen från kompressorn.
Livsmedlen har frusit fast.	Förpackningarna var inte torra när de lades in. ■ Lossa dem med ett trubbigt föremål, till exempel ett skedskaft.
Ingen varningssignal hörs trots att skåpdörren är öppen.	Du har stängt av det akustiska dörrlarmet. ■ Aktivera *Signalljud* igen: ≡ ▸ ⚙ *Inställningar* ▸ Generell ▸ *Ljud* ▸ *Signalljud*.
	Funktionen *Sabbat-läge* är aktiverad. I displayen lyser symbolen ⁞⁞. ■ Tryck på symbolen i displayen i fyra sekunder. Funktionen *Sabbat-läge* är avstängd och huvudmenyn visas på displayen.

Problem	Orsak och åtgärd
Skåpdörren kan inte öppnas flera gånger i rad.	Inget fel. Vakuumeffekten gör att dörren kan öppnas först efter cirka 1 minut utan större kraftansträngning.
Skåpets dörr kan inte öppnas när funktionen Sabbat-läge är påslagen.	Funktionen *Luckassistent* är aktiverad och funktionen *Sabbat-läge* är också aktiverad. ■ Om funktionen *Sabbat-läge* är aktiverad, är funktionen *Luckassistent* avaktiverad. ■ Öppna kyl/frys-kombinationens dörr nerifrån eller från sidan.
Temperaturen i frysdelen kan inte justeras.	Funktionen *QuickIce* aktiverades. ■ Välj *IceMaker* på displayen. ■ Stäng av funktionen *QuickIce*.
Kamerabilderna (beroende på modell) är suddiga eller inte av god kvalitet.	Den övre skåpdörren stängdes för hastigt. ■ Stäng skåpdörren långsamt så att kameran kan ta högkvalitativa bilder.
	Kameralinserna är ångfyllda. Detta händer när temperaturen och luftfuktigheten i kyldelen ändras. ■ Lämna inte skåpets dörr öppen längre än nödvändigt. ■ Rengör kameralinserna (se avsnittet “Rengöring och skötsel”).
	Anti-fog-filmen är skadad. ■ Kontakta Miele service.
	Innerbelysningen i kyldelen är för mörk. ■ Stäng av den **automatiska** innerbelysningen: ≡ ▸⚙ *Inställningar* ▸ *Produktfunktion* ▸ *Innerbelysning* ▸ *Automatisk* ■ Ställ nu in innerbelysningen manuellt på **maximal** ljusstyrka med hjälp av reglaget ☼.
	Innerbelysningen i kyldelen skyms till exempel av livsmedel. ■ Se till att innerbelysningen i kyldelen inte skyms av livsmedel.
	Kameran är till exempel täckt av livsmedel.

Problem	Orsak och åtgärd
	■ Se till att kameran i kyldelen inte blockeras av livsmedel. Livsmedlen får inte heller sticka ut över kanten på hyllorna.
	Kameran/kamerorna i skåpdörren/skåpdörrarna måste tas i drift igen. ■ Stäng av skåpet genom att trycka på På/Av-knappen. ■ Dra ut stickproppen eller skruva ur säkringen. ■ Vänta fem minuter och anslut kylprodukten till elnätet igen. ■ Sätt på skåpet. ■ Stäng skåpdörren/skåpdörrarna och vänta i tre minuter. Skåpet startar långsamt. ■ Håll skåpets dörr(ar) stängd(a) under processen. Kamerorna är nu redo att användas igen.
Inga kamerabilder (beroende på modell) skapas eller visas.	Funktionen *Sabbat-läge* är aktiverad. I displayen lyser symbolen ⅊. ■ Tryck på symbolen i displayen i fyra sekunder. Funktionen *Sabbat-läge* är avstängd och huvudmenyn visas på displayen.
	Kamerorna är inte påslagna. ■ Aktivera kamerorna via displayen: ≡ ▸ ⚙ *Inställningar* ▸ *Produktfunktion* ▸ *Kameror*.
	Kylprodukten är inte ansluten till ett nätverk eller så är wifi-anslutningen otillräcklig. ■ Anslut kylprodukten till ett nätverk eller kontrollera wifi-anslutningen.
	Kameran tar bara bilder av MasterFresh Pro-lådan om MasterFresh Pro-lådan har öppnats så långt den går. ■ När du lägger in livsmedel i MasterFresh Pro-lådan eller tar ut livsmedel ska du öppna MasterFresh Pro-lådan så långt det går varje gång.
	Kameran tar bara bilder av kyldelen om skåpdörren har öppnats så långt den går.

Problem	Orsak och åtgärd
	■ När du placerar livsmedel i kyldelen eller tar bort livsmedel ska du öppna skåpets dörr så långt det går varje gång.
	Kameran i skåpetdörren måste tas i drift igen. ■ Stäng av skåpet genom att trycka på På/Av-knappen. ■ Dra ut stickproppen eller skruva ur säkringen. ■ Vänta fem minuter och anslut kylprodukten till elnätet igen. ■ Sätt på skåpet. ■ Stäng skåpets dörr och vänta i tre minuter. Skåpet startar långsamt. ■ Håll skåpdörrarna stängda under processen. Kamerorna är nu klara för användning igen.
Kamerorna (beroende på modell) gör klickljud.	Detta är inget fel. Kamerorna lämnar standby-läget.
Vattnet från vattendispensern smakar illa.	Om du vill ha vatten från vattendispensern efter att inte ha använt den på länge kan det hända att vattnet smakar lite sämre. ■ Drick då inte de första 15 glasen vatten.
Produktionen av isbitar är låg eller så fungerar inte isbitmaskinen.	Olika orsaker är möjliga. ■ Stäng av skåpet genom att trycka på På/Av-knappen. ■ Dra ut stickproppen eller skruva ur säkringen. ■ Vänta fem minuter och anslut kylprodukten till elnätet igen. ■ Sätt på skåpet. ■ Om felet kvarstår, ring Miele Service.

Åtgärda problem

Problem	Orsak och åtgärd
Kolfiltret kommer i kontakt med vätska.	Kolfiltret kommer i kontakt med vätska vid hantering av livsmedel i kyldelen. ■ Ta bort kolfiltret från kyldelen och släng kolfiltret i hushållssoporna. ■ Släng oförpackade livsmedel som förvaras under kolfiltret. ■ Rengör kolfiltrets täckskydd, filterhållaren och kolfilterhållaren i kyldelen med en ren disktrasa och ljummet vatten. ■ Rengör vid behov hyllan under koltfiltret. ■ Byt ut kolfiltret mot ett nytt kolfilter.

Meddelanden i displayen

Problem	Orsak och åtgärd
I displayen visas meddelandet *Demo-läge aktiverat*, skåpet kyler inte, övrig användning samt innerbelysningen fungerar dock.	Funktionen *Demo-läge* är aktiverad. ■ Stäng och öppna skåpdörren. I displayen visas *Demo-läge*. ■ Välj Användning. ■ Avaktivera *Demo-läge* i *Inställningar* ⚙: ≡ ▸ ⚙ *Inställningar* ▸ *Generell* ▸ *Säkerhet* ▸ *Demo-läge*. När *Demo-läge* har avaktiverats så stängs skåpet av och måste kopplas in på nytt.
Symbolen tänds på displayen och meddelandet *Sabbat-läge är aktivt* visas.	Funktionen *Sabbat-läge* är aktiverad: Innerbelysningen är avstängd och skåpet kyls. ■ Tryck på symbolen i displayen i fyra sekunder. Funktionen *Sabbat-läge* är avstängd och huvudmenyn visas på displayen.
Symbolen tänds på displayen och meddelandet *Lås upp användning* visas. Kylprodukten kan inte användas.	Funktionen *Knappspärr* är aktiverad. *Knappspärr* spärrar användningen varje gång skåpdörren stängs. ■ För att stänga av *Knappspärr* tillfälligt, tryck på displayen i cirka fyra sekunder. ■ Du kan också avaktivera *Knappspärr* helt via rullgardinsmenyn eller via ⚙ *Inställningar*: ≡ ▸ ⚙ *Inställningar* ▸ *Generell* ▸ *Säkerhet* ▸ *Knappspärr*.

Innerbelysning

⚠ Risk för elektriska stötar genom exponerade, strömförande delar.
När du tar bort lampskyddet kan du komma i kontakt med strömförande delar.
Ta inte bort lampskyddet. LED-belysningen får endast repareras och bytas av Miele service.

⚠ Skaderisk på grund av LED-belysningen.
Belysningen motsvarar riskgrupp RG 2. Om skyddet är trasigt finns det risk för ögonskador.
Titta inte direkt in i LED-belysningen med optiska instrument (lupp eller liknande) om lampskyddet är trasigt.

Problem	Orsak och åtgärd
Innerbelysningen fungerar inte eller är för mörk.	Skåpet är inte inkopplat. ■ Sätt på skåpet.
	Funktionen *Sabbat-läge* är aktiverad: lyser på displayen. ■ Tryck på symbolen i displayen i cirka fyra sekunder. Funktionen *Sabbat-läge* är avstängd och huvudmenyn visas på displayen.
	Innerbelysningen är inställd på *Automatisk* eller *Ljusstyrka* ▸ *Mörkt* . ■ Ändra inställningen av belysningen inuti skåpet på displayen: ≡ ▸ ⚙ *Inställningar* ▸ *Produktfunktion* ▸ *Innerbelysning*.

Orsaker till ljud

Det hörs olika driftljud från skåpet under drift.
Vid en låg kyleffekt arbetar skåpet energibesparande, men längre. Ljudstyrkan är lägre.
Vid hög kyleffekt kyls livsmedlen snabbare.
Ljudstyrkan är högre.

Normala ljud	Vad orsakar ljuden?
Spottande, väsande	Kylmediet sprutar in i kylkretsen.
Bubblande, gurglande, plaskande	Köldmediet rinner genom rören.
Brummande	Skåpet kyler.
Klickande	Termostaten kopplar in eller ur kompressorn.
Surrande, susande	Fläkten går. Den automatiska dörröppnaren (beroende på modell) öppnar eller stänger skåpdörren.
Knackande	Materialet i kylprodukten expanderar.
Slamrande	Ventiler eller luckor är aktiva.
Surrande (skåp med vattenbehållare)	Vattnet leds ur vattenbehållaren.
Slurpande (skåp med dörrdämpare)	Skåpdörren med dörrdämpare öppnas eller stängs.
Tänk på att det är omöjligt att helt och hållet undvika kompressor- och strömningsljud i kylsystemet.	

Ljud	Orsak och åtgärd
Vibrerande, klapprande, klirrande	Skåpet står ojämnt. Rikta skåpet med hjälp av ett vattenpass. Använd skruvfötterna (beroende på modell) under skåpet för detta. **För inbyggnadsprodukter (beroende på modell)**: Från en inbyggandsnisch på 140 cm: Skjut in de medföljande stabiliseringsskenorna på skåpbottens undersida.
	Skåpet kommer åt andra möbler eller maskiner. Öka avståndet till skåpet.
	Lådor, korgar eller hyllplan skallrar eller kärvar. Kontrollera de uttagbara delarna och sätt tillbaka dem.
	Flaskor eller skålar kommer åt varandra. Flytta dessa en aning från varandra.
	Transportkabelhållaren (beroende på modell) hänger kvar på baksidan av skåpet. Ta bort transportkabelhållaren.

Under www.miele.se/service får du mer information om hur du själv kan åtgärda fel och om Mieles reservdelar.

Få hjälp vid eventuella störningar

Om det uppstår fel som du själv inte kan åtgärda, var god kontakta din Miele återförsäljare eller Miele service.

Miele service kan du boka online under www.miele.se/service.

Du hittar kontaktuppgifterna på baksidan av den här anvisningen.

Service behöver modellbeteckning och tillverkningsnummer. Båda dessa uppgifter finns på typskylten.

EPREL-databas

Sedan den 1 mars 2021 hittar du information om energimärkning och kraven för eco-programmet i den europeiska produktdatabasen (EPREL). Du kommer till produktdatabasen via länken https://eprel.ec.europa.eu/. Här uppmanas du att ange modellbeteckningen.

Modellbeteckningen hittar du på typskylten på insidan av skåpet eller beroende på modell i inställningsläget under information i.

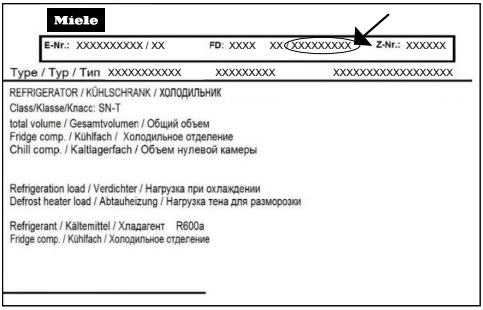

Typskylten sitter inne i skåpet.

Garanti

Garantitiden är två år.

Mer information finner du i medföljande garantivillkor.

Konformitetsdeklaration

Härmed deklarerar Miele att denna kyl/frys-kombination uppfyller kraven i direktivet 2014/53/EU.

EU-konformitetsdeklarationens fulla text finns tillgänglig på en av följande hemsidor:

- Produkter, Ladda ner, på www.miele.se
- Service, hämta information, bruksanvisningar, på https://miele.se/bruksanvisningar. Ange produktens namn eller serienummer

Frekvensband för wifi-modulen	2,4000 GHz–2,4835 GHz
Maximal sändningseffekt för wifi-modulen	< 100 mW

Miele AB
Svetsarvägen 17
171 41 Solna

Postadress:
Miele AB
Box 1397
171 27 Solna

Tel: 08 562 29 000
E-post: contact@miele-support.se
www.miele.se

Tyskland
Miele & Cie. KG
Carl-Miele-Straße 29
33332 Gütersloh

Miele

KFMC 3834 R/L

sv-SE

M.-Nr. 12 882 310 / 02 / 002