Miele

TWF760WP EcoSpeed&8kg
T1 värmepumpstumlare:
Med A+++ och DryCare 40 för effektiv och skonsam torkning.

- Spara tid vid sorteringen, DryCare 40 är perfekt för en 40 °C-tvätt*
- EcoSpeed reducerar torktiden effektivt med upp till 20 minuter**
- FragranceDos²ser till att tvätten doftar friskt efter torkning***
- EcoDry säkerställer en effektiv prestanda under hela torktumlarens livslängd
- Flexibilitet och komfort tack vare nätverk – Miele@home

* Inte lämpat för ylle eller siden.

** Jämfört med Mieles torktumlare utan EcoSpeed vid samma tvättmängd och energieffektivitetsklass. Testat i programmet Bomull vid full tvättmängd.

*** Patent EP 2 431 516

A+++

EAN: 4002516481065 / Materialnummer: 11876680 /
Gamla materialnummer: 12WF7602NDS

Konstruktion	
Kan monteras som tvättpelare	•
Side-by-Side	•
Kan skjutas in under bänkskiva	•
Luckupphängning	vänster, utbytbar
Luckupphängning, utbytbar	•
Konstruktion	
Produktnamn	T1 White Edition
Värmepumpstumlare	•
Design	
Färg på produkten	Lotusvit
Manöverpanelsfärg	Lotusvit
Dörrdesign	Obsidiansvart med kromring
Färg vridknapp	Lotusvit/kromring
Kontrollpanelens utformning	5° lutning
Typ av användning	Vridbar brytare
Display	DirectSensor vit, 7-segment
Torkresultat	
Mycket effektiv torkning PerfectDry	•
Doftsystem FragranceDos²	•
Intelligent trumreversering	•
Testad hygien	•
Testad virushygien	•
Skonsam textilvård	
Skontrumma	•
Tvättmängd, kg	8,0
Användarkomfort	
Anslutning till Miele@home	•
Wash2Dry	•
Uppskjuten start med upp till 24 timmar	•
Resttidsindikering	•
Visning av programförlopp	Nej
Trumbelysning	Lysdiod
Kondensvattenbehållare	•
Integrerad kondensvattenslang	•
AddLoad	•
Effektivitet och hållbarhet	
Energieffektivitetsklass (A+++ till D)	A+++
Elförbrukning kWh/år	161
Programtid för standardprogram i min.	165
Ljudnivåer i programmet Bomull vid hel maskin i db(A) re1pW	66
Kondensationseffektivitetsklass	A
Strömförbrukning i kWh för standardprogram Bomull Skåptorrt vid full maskin	1,32
EcoDry-teknik	•
Underhållsfri värmeväxlare	•
ProfiEco-motor	•
EcoSpeed	•

Ytterligare information om denna produkt finns på:
http://www.miele.se

TWF760WP EcoSpeed&8kg
T1 värmepumpstumlare:
Med A+++ och DryCare 40 för effektiv och skonsam torkning.

EAN: 4002516481065 / Materialnummer: 11876680 /
Gamla materialnummer: 12WF7602NDS

Torkprogram	
Bomull	•
Bomull pil	•
Strykfri tvätt	•
Fintvätt	•
Skjortor	•
Finish ylle	•
Express	•
Impregnering	•
Sängkläder	•
Varmluft/DryFresh	•
Tillval tork	
Skrynkelskydd	•
Summer	•
DryCare 40	•
Kvalitet	
Rundade valkar	•
Säkerhet	
Pinkod	•
Indikering “Töm behållare”	•
Indikering “Rengör filter”	•
Optiskt gränssnitt	•
Tekniska data	
Dimensioner, mm (bredd)	596
Dimensioner, mm (höjd)	850
Dimensioner, mm (djup)	643
Maskinens djup med öppen lucka i mm	1077
Vikt, kg	56
Total anslutningseffekt, KW	1,10
Spänning i V	220-240
Säkring i A	10
Frekvens i Hz	50
Längd anslutningskabel, m	2,0
Hermetiskt sluten	•
Typ av köldmedium	R290
Mängd köldmedium i kg	0,14
GWP (Global Warming Potential) kylmedel i CO_2 e	3
GWP (Global Warming Potential) produkt i CO_2 e	0,42
Byta lampa	Miele service
Medföljande tillbehör	
Doftpatron	•
Värdekupong för en andra doftpatron	•

TWF760WP EcoSpeed&8kg
T1 värmepumpstumlare:
Med A+++ och DryCare 40 för effektiv och skonsam torkning.

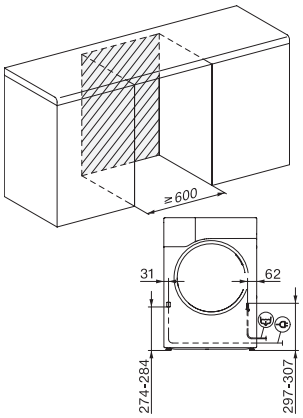

T1 installation drawing, facia 5 degree, measures in mm

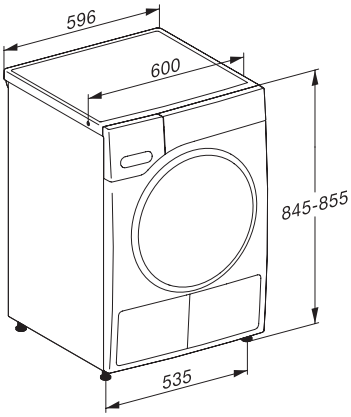

T1 drawing, facia 5 degree, measures in mm

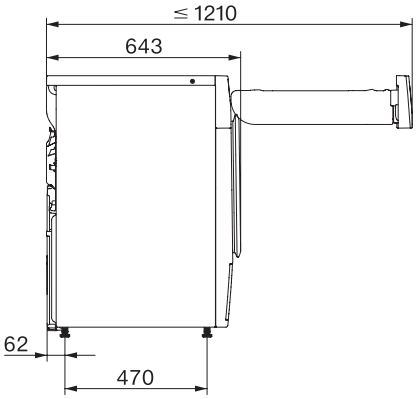

T1 drawing, facia 5 degree, with porthole, measures in mm

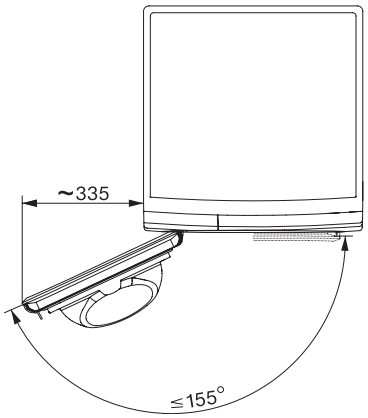

T1 drawing, facia 5 degree, measures in mm