TEC235WP 8kg
T1 värmepumpstumlare:
A++ I 8 kg I EcoDry I FragranceDos I PerfectDry

- EcoDry säkerställer en effektiv prestanda under hela torktumlarens livslängd
- FragranceDos ser till att tvätten doftar friskt efter torkning*
- Med PerfectDry blir tvätten aldrig för fuktig eller för torr
- Högsta kondensationseffektivitet skyddar möbler och rum
- Enkel användning med fingertryckning – DirectSensor

* Patent EP 2 431 516

EAN: 4002516480594 / Materialnummer: 11876140 /
Gamla materialnummer: 12EC2352NDS

Konstruktion	
Kan monteras som tvättpelare	•
Side-by-Side	•
Kan skjutas in under bänkskiva	•
Luckupphängning	vänster
Konstruktion	
Produktnamn	T1 Chrome Edition
Värmepumpstumlare	•
Design	
Färg på produkten	Lotusvit
Manöverpanelsfärg	Lotusvit
Dörrdesign	Lotusvit
Färg vridknapp	Lotusvit
Kontrollpanelens utformning	lutande
Typ av användning	Vridbar brytare
Display	DirectSensor vit, 7-segment
Torkresultat	
Mycket effektiv torkning PerfectDry	•
Intelligent trumreversering	•
Skonsam textilvård	
Skontrumma	•
Tvättmängd, kg	8,0
Användarkomfort	
Uppskjuten start med upp till 24 timmar	•
Resttidsindikering	•
Visning av programförlopp	Nej
Trumbelysning	Lysdiod
Kondensvattenbehållare	•
Integrerad kondensvattenslang	•
AddLoad	•
Effektivitet och hållbarhet	
Energieffektivitetsklass (A+++ till D)	A++
Elförbrukning kWh/år	192
Programtid för standardprogram i min.	165
Ljudnivåer i programmet Bomull vid hel maskin i db(A) re1pW	66
Kondensationseffektivitetsklass	A
Strömförbrukning i kWh för standardprogram Bomull Skåptorrt vid full maskin	1,55
EcoDry-teknik	•
Underhållsfri värmeväxlare	•
ProfiEco-motor	•
Torkprogram	
Bomull	•
Bomull pil	•
Strykfri tvätt	•
Fintvätt	•
Skjortor	•
Finish ylle	•
Express	•

Ytterligare information om denna produkt finns på:
http://www.miele.se

TEC235WP 8kg
T1 värmepumpstumlare:
A++ I 8 kg I EcoDry I FragranceDos I PerfectDry

EAN: 4002516480594 / Materialnummer: 11876140 /
Gamla materialnummer: 12EC2352NDS

Jeans	•
Impregnering	•
Skrynkelreducering	•
Sängkläder	•
Varmluft/DryFresh	•
Tillval tork	
Skrynkelskydd	•
Skongång plus	•
Summer	•
Resultatkvalitet	
Upplyst doftsystem FragranceDos	•
Kvalitet	
Rundade valkar	•
Säkerhet	
Pinkod	•
Indikering “Töm behållare”	•
Indikering “Rengör filter”	•
Optiskt gränssnitt	•
Tekniska data	
Dimensioner, mm (bredd)	596
Dimensioner, mm (höjd)	850
Dimensioner, mm (djup)	640
Maskinens djup med öppen lucka i mm	1054
Vikt, kg	51
Total anslutningseffekt, KW	1,10
Spänning i V	220-240
Säkring i A	10
Frekvens i Hz	50
Längd anslutningskabel, m	2,0
Hermetiskt sluten	•
Typ av köldmedium	R290
Mängd köldmedium i kg	0,11
GWP (Global Warming Potential) kylmedel i CO_2 e	3
GWP (Global Warming Potential) produkt i CO_2 e	0,33
Byta lampa	Miele service
Medföljande tillbehör	
Doftpatron	•
Värdekupong för en andra doftpatron	•

TEC235WP 8kg
T1 värmepumpstumlare:
A++ I 8 kg I EcoDry I FragranceDos I PerfectDry

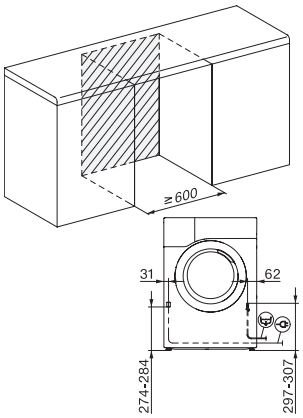

T1 installation drawing, slanted facia or straight facia, measures in mm

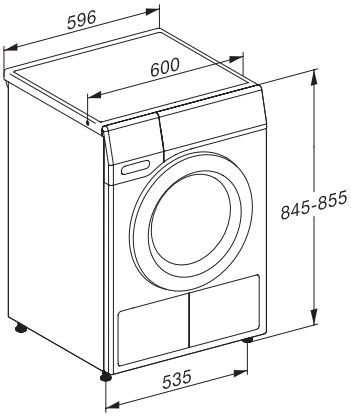

T1 drawing, slanted facia or straight facia, measures in mm

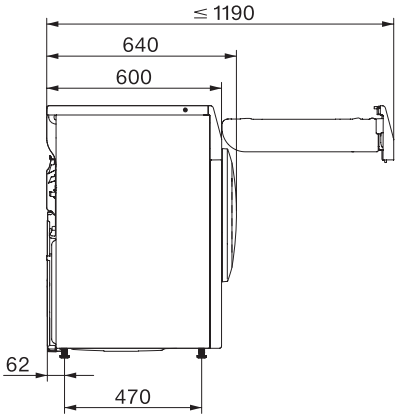

T1 drawing, slanted facia or straight facia, without porthole, measures in mm

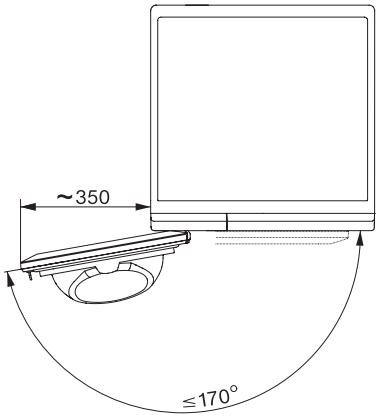

T1 drawing, slanted facia or straight facia, measures in mm