F 2672 Vi
MasterCool frysskåp
för design och teknik i toppklass och stort format.

- Bekvämt stöd för dörröppning med Push2open
- Upplyst insida tack vare LED-lampor – BrilliantLight
- Högsta möjliga bekvämlighet med utmatning av is och kylt vatten
- Bekväm hantering tack vare Touch-display i färg MasterSensor

A↑G F

EAN: 4002516336631 / Materialnummer: 11530780 /
Gamla materialnummer: 37267201EU2

Produktkategori	
Frysskåp	•
Konstruktion	
Inbyggnadsmaskin	•
Integrerad inbyggnadsmaskin	•
Luckupphängning	vänster
“Side-by-side”-placering möjlig	•
Design	
Belysning	BrilliantLight
Användarkomfort	
Is-/vattenmaskin	•
Anslutning till Miele@home	•
NoFrost	•
SoftClose	•
IceMaker med färskvattenanslutning	•
Push2open	•
FullAccess	•
EasyClean	•
MaxLoad gångjärn	•
Styrelektronik	
Användarkoncept	MasterSensor
Oberoende temperaturreglering av kyl- och frysdelen	Nej
SuperFrost snabbinfrysning	•
Antal temperaturzoner	1
Sabbatläge	•
Eco-läge	•
Kylprodukt/-zon	
Liten korg på dörrens insida	1
Stor korg på dörrens insida	3
Frysskåp/-zon	
Antal hyllor	2
Antal fryslådor	2
Effektivitet och hållbarhet	
Energieffektivitetsklass (A–G)	F
Energiförbrukning per år, kWh	337,02
Energiförbrukning per 24 timmar, kWh	0,83
Säkerhet	
Spärrfunktion	•
Akustiskt dörrlarm	•
Akustiskt temperaturlarm frysdel	•
Optiskt dörrlarm	•
Optiskt temperaturlarm	•
Tekniska data	
Minsta nischbredd i mm	610
Max nischbredd i mm	610
Minsta nischhöjd i mm	2134
Max nischhöjd i mm	2134
Nischdjup i mm	629
Produktbredd i mm	603
Produkthöjd i mm	2127

F 2672 Vi
MasterCool frysskåp
för design och teknik i toppklass och stort format.

EAN: 4002516336631 / Materialnummer: 11530780 /
Gamla materialnummer: 37267201EU2

Produktdjup i mm	610
Vikt, kg	152,0
Max. vikt på kyldelens frontdörr i kg	70
Klimatklass	SN-T
4-stjärning fryszon, liter	304
Säkerhet vid strömavbrott i tim	8
Infrysningskapacitet i kg/24 tim.	18,00
Ljudklass (A–D)	D
Ljudnivå, dB(A) re1pW	42
Energiförbrukning i milliampere (mA)	3000
Spänning i V	220-240
Säkring i A	10
Fasantal	1
Frekvens i Hz	50-60
Längd anslutningskabel, m	3,0
Byta lampa	Kundtjänst
Valbara displayspråk	
Valbara displayspråk med MultiLingua	bahasa malaysia, dansk, deutsch, eesti, english, english (AU), english (CA), english (GB), english (US), español, français, français (CA), français (FR), hrvatski, italiano, latviesu, lietuviu, magyar, nederlands, norsk, polski, português, русский, română, slovenčina, slovenščina, srpski, suomi, svenska, türkçe, українська, čeština, ελληνικά, I I I I I I I , I I , I I I , I I I I , I I I
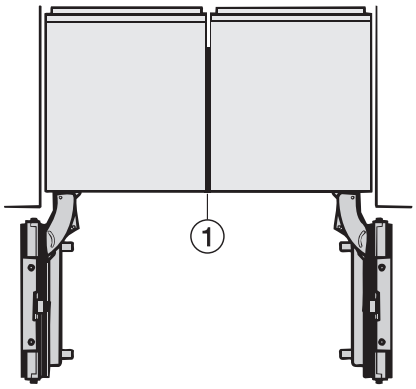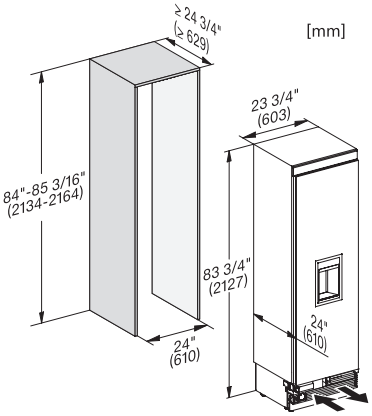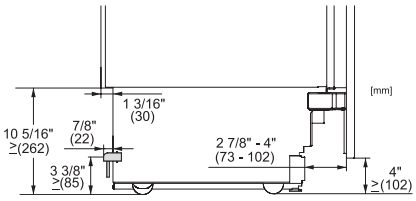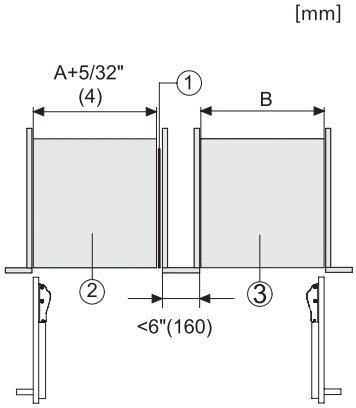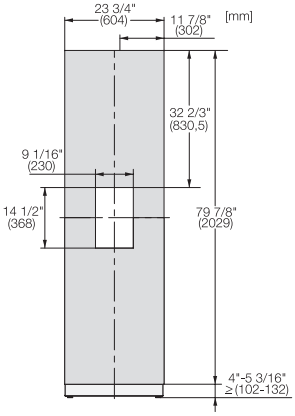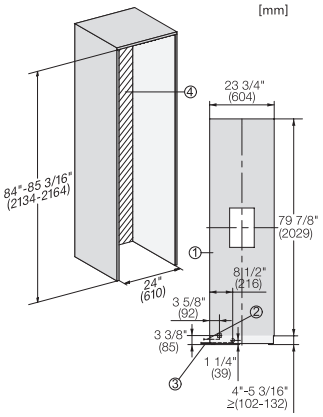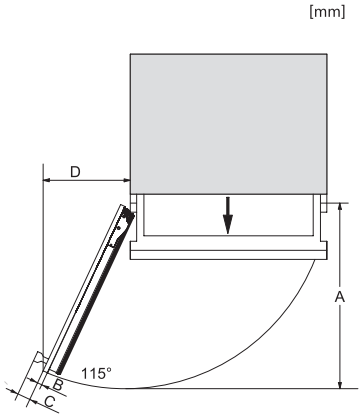
F 2672 Vi
MasterCool frysskåp
för design och teknik i toppklass och stort format.