H 7460 BP
Ugn
i perfekt kombinerbar design med LED-belysning och pyrolys.

- Stor lättläst display med touchstyrning – DirectSensor
- Minsta möjliga rengöringsarbete – pyrolysutrustning och PyroFit
- Extra luftiga degar och knapriga kanter – Kombitillagning
- Garanterar att maten inte lagas för länge – TasteControl
- Produkt med uppkoppling via wifi – Miele@home

A+

EAN: 4002516173199 / Materialnummer: 11130140 /
Gamla materialnummer: 22746015NER

Konstruktion och design	
Inbyggnadsugn	•
VitroLine	•
Njutningsfördelar	
TasteControl	•
Snabbuppvärmning	•
Förvärmning	•
Varmhållning	•
Crisp function	•
Funktioner	
Upptining	•
Automatikprogram	•
Landsspecifika automatikprogram	•
Stekautomatik	•
Eco-varmluft	•
Grillfunktioner	•
Grill	•
Varmluft plus	•
Intensivbakning	•
Kombitillagning	•
Kombitillagning med varmluft plus	•
Kombitillagning med över-/undervärme	•
Kombitillagning med intensivbakning	•
Kombitillagning med stekautomatik	•
Över- och undervärme	•
Undervärme	•
Varmluftsgrillning	•
Användarkomfort	
Anslutning till Miele@home	•
Display	DirectSensor
SoftOpen	•
SoftClose	•
MultiLingua	•
Programmerbara tidsinställda ångpuffar	•
Tidsvisning	•
Tidssynkronisering	•
Datumvisning	•
Äggklocka	•
Programmering tillagningstidsstart	•
Programmering tillagningstidsslut	•
Programmering av tillagningstid	•
Temperaturvisning	•
Ljudsignal vid uppnådd temperatur	•
Temperaturförslag	•
Egna program	•
Individuella inställningar	•
Effektivitet och hållbarhet	
Energieffektivitetsklass (A+++ till D)	A+
Automatisk restvärmeanvändning	•
Anslutningseffekt i frånläge i W	0,5

H 7460 BP
Ugn
i perfekt kombinerbar design med LED-belysning och pyrolys.

EAN: 4002516173199 / Materialnummer: 11130140 /
Gamla materialnummer: 22746015NER

Anslutningseffekt i standbyläge i W	1,0
Anslutningseffekt i nätverksanslutet standbyläge i W	2,0
Tid till automatisk koppling i standbyläge i min	20
Tid till automatisk koppling i nätverksanslutet standbyläge i min	20
Tid till automatisk koppling i frånläge i min	20
Skötselkomfort	
Pyrolytisk självrengöring	•
Katalysator	•
Grillelementen kan fällas ner	•
CleanGlass-lucka	•
Säkerhet	
Kylsystemet med kylningsfront	•
Säkerhetsavstängning	•
Driftspärr	•
Luckspärr vid pyrolysdrift	•
Knappspärr	•
Tekniska data	
Ugnsutrymme i liter	76
Antal falshöjder	5
Antal falshöjder tillagningsutrymme 1	5
Antal falshöjder tillagningsutrymme 2	5
Märkning av falshöjder	•
Belysning i tillagningsutrymmet	1 LED-spotlight
Minsta temperatur i °C	30
Max temperatur i °C	300
Minsta nischbredd i mm	560
Max nischbredd i mm	568
Minsta nischhöjd i mm	590
Max nischhöjd i mm	595
Nischdjup i mm	550
Produktbredd i mm	595
Produkthöjd i mm	596
Temperaturer i °C	30–300
Produktdjup i mm	568
Vikt, kg	47,0
Total anslutningseffekt, KW	3,60
Spänning i V	220-240
Frekvens i Hz	50
Fasantal	1
Säkring i A	16
Anslutningskabel med stickpropp	•
Längd anslutningskabel, m	1,50
Byta lampa	Kundtjänst
Medföljande tillbehör	
Bakplåt med PerfectClean	1
Gourmet bak- och AirFry-plåt med PerfectClean	1
Universalplåt med PerfectClean	1
Ugnsgaller PyroFit	1
FlexiClip teleskopskena PyroFit (par)	1
Uttagbara ugnsstegar med PyroFit (par)	1

H 7460 BP
Ugn
i perfekt kombinerbar design med LED-belysning och pyrolys.

EAN: 4002516173199 / Materialnummer: 11130140 /
Gamla materialnummer: 22746015NER

Avkalkningstabletter	2
Valbara displayspråk	
Valbara displayspråk med MultiLingua	bahasa malaysia, dansk, deutsch, english, español, français, hrvatski, italiano, magyar, nederlands, norsk, polski, português, русский, română, slovenčina, slovenščina, srpski, suomi, svenska, türkçe, українська, čeština, ελληνικά, ||||||| , || , ||| , |||| , |||

H 7460 BP
Ugn
i perfekt kombinerbar design med LED-belysning och pyrolys.

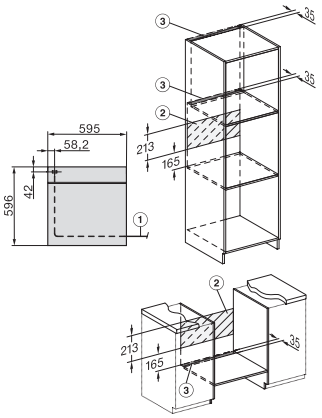

H226x-1B/BP/E/EP/I/IP, H2760B/BP, H28x0B/BP, H7x6xB/BP/BPX installation drawings

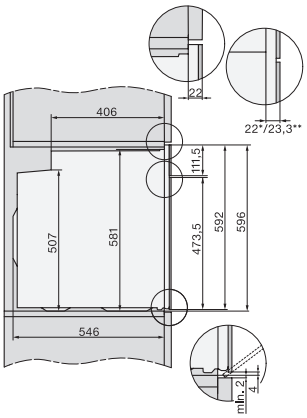

H2760B/BP, H28x0B/BP, H7x6xB/BP/BPX, DGC7351, DGC7151, installation drawings

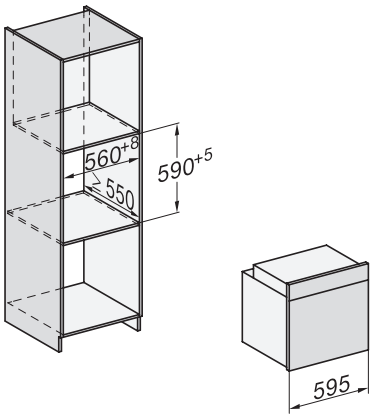

H226x-1B/BP/E/EP/I/IP, H2760B/BP, H28x0B/BP, H7x6xB/BP/BPX, installation drawings

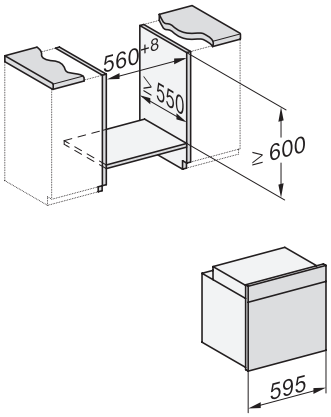

H226x-1B/BP/E/EP/I/IP, H2x6xB/BP, H7x6xB/BP/BPX, installation drawings

H2x6x-1B/BP/E/EP/I/IP, H2850BP, H7x6xB/BP/BPX, H2x6xB, installation drawings

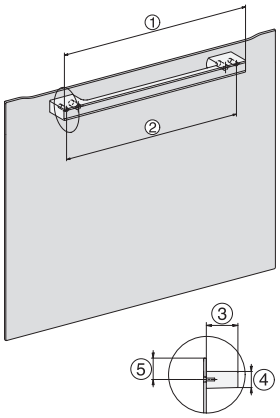

DG7x40, DGC7x4x, DGC7x6x, DG7635, DGM7x4x, DO7, H2860B/BP, H7240BM, H7x40BM, H7x4xB/BP, H7x6xB/BP, installation drawings

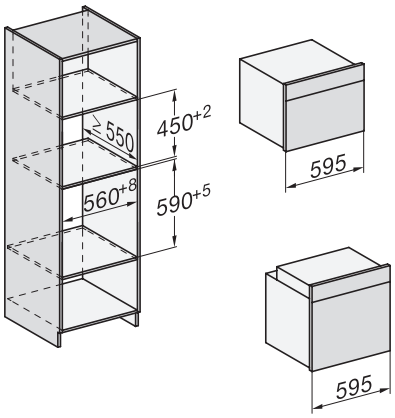

H226x-1B/BP/E/EP/I/IP, H2760B/BP, H28x0B/BP, H7x40BM/BMX, H7x6xB/BP/BPX, installation drawings

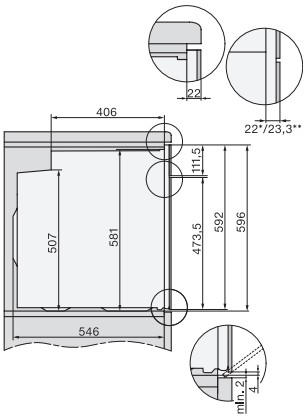

H2760B/BP, H28x0B/BP, H7x6xB/BP/BPX, installation drawings

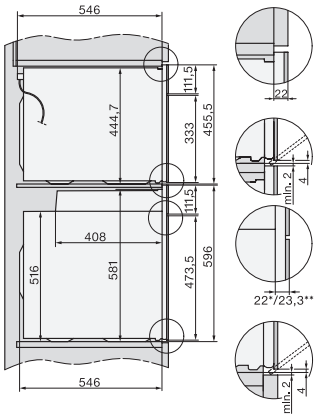

H2xxx-1 B/BP/E/I/IP, H7xxx B/BP/BM/BMX, installation drawings

H 7460 BP
Ugn
i perfekt kombinerbar design med LED-belysning och pyrolys.

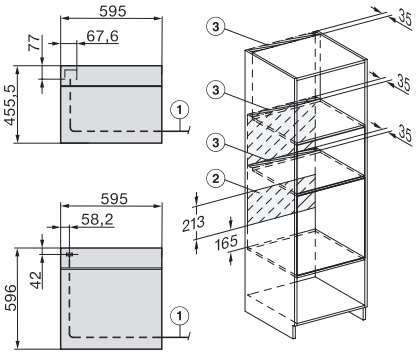

H2xxx-1 B/BP/E/I/IP, H7xxx B/BP/BM/BMX, installation drawings