G 7241 SCi
Integrierter Geschirrspüler
A -20%* I 43 dB I Besteckschublade I ExtraComfort Körbe I QuickPowerWash I AutoOpen



- Getestet auf 20 Jahre Lebensdauer*
- Höchste Energieeffizienzklasse A – Sie sparen Energie und schonen die Umwelt
- Komfortabel, gute Ergebnisse und optimal für Ihren Alltag – ExtraComfort Körbe
- Unser Raumwunder – Die 3D-MultiFlex-Schublade mit mehr Platz für Ihr Besteck
- Beste Ergebnisse in weniger als einer Stunde – QuickPowerWash
- Alles restlos trocken – Die Miele AutoOpen-Trocknung

* Während der Entwicklungsphase der Geschirrspülerserien G 5000 und G 7000 hat Miele Modelle & Kernkomponenten mit 5.600 Spülgängen (= 280 Spülgänge im Jahr über einen Zeitraum von 20 Jahren) in div. Programmen getestet. Mehr unter: miele.com/20years



EAN: 4002517017560 / Materialnummer: 13094390 / Alte Materialnummer: 21724157D

Allgemeine Informationen	
Modellbezeichnung	G 7241 SCi
Materialnummer Hersteller	13094390
EAN-Nummer	4002517017560
Marketingklasse	Gold
Bauart	
Integrierte Geschirrspüler	•
60er Geschirrspüler	•
Design	
Blendenausführung	Gerade Blende
Bedienungsart	Programmwahl-Tasten
Display	1-zeiliges Klartextdisplay
Displayfarbe	Weiß
MultiLingua	•
Komfort	
Türschließhilfe	ComfortClose
Restzeitanzeige	•
Startvorwahl bis zu 24 h	•
Funktionskontrolle	Display
Wahl der Displaysprache	•
Effizienz	
Energieeffizienzklasse (A-G)	A
Wasserverbrauch im Programm Automatic in l ab	6,0
Wasserverbrauch des Eco-Programms in Liter pro Programmdurchlauf (Zyklus)	8,2
Stromverbrauch im Programm ECO in kWh	0,43
Energieverbrauch des Eco-Programms in kWh bei 100 Programmdurchläufen (Zyklen)	43
Verbrauchswert Warmwasseranschluss im Programm ECO in kWh	0,30
Dauer des Eco-Programms in Minuten	388
Leistungsaufnahme bei Zeitvorwahl in W	0,30
Leistungsaufnahme im Aus-Zustand in W	0,30
Leistungsaufnahme im Bereitschaftszustand in W	0,30
Anzahl Maßgedecke	14
Geräuschemissionsklasse	B
Geräuschemission in dB(A)	42
EcoFeedback	•
Geprüfte Hygiene	•
Warmwasseranschluss	•
Halbe Beladung	•
Ergebnisqualität	
Frischwasserspüler	•
AutoOpen-Trocknung	•
SensorDry	•
Wasser-Enthärtungssystem	Allbereichsenthärter bis 70°dH, Bedarfsgerechter Salzverbrauch, BrilliantGlass Care

Miele

G 7241 SCi
Integrierter Geschirrspüler
A -20%* I 43 dB I Besteckschublade I ExtraComfort Körbe I QuickPowerWash I AutoOpen



EAN: 4002517017560 / Materialnummer: 13094390 / Alte Materialnummer: 21724157D

Aktive Kondensationstrocknung	•
BrilliantGlassCare	•
Spülprogramme	
QuickPowerWash	•
ECO	•
Automatic	•
ComfortWash 45°C	•
Intensiv 75°C	•
PowerWash	•
ComfortWash+ 55°C	•
Fein	•
ExtraLeise 39 dB(A)	•
Gerätepflege	•
Salz ausspülen	•
Spüloptionen	
BottleClean	•
Quick	•
IntenseZone	•
Extra sauber	•
Extra trocken	•
Korbgestaltung	
Besteckunterbringung	3D-MultiFlex-Schublade
FlexCare-Gläserhalter	2
FlexCare-Tassenauflage	1
Korbgestaltung	ExtraComfort
MultiClip	•
FlexCare Glass & Bottle	•
XL Assist	•
Sicherheit	
Waterproof-System	•
Sieb-Kontrollanzeige	•
Kindersicherung	•
Hygiene-Info	•
Technische Daten	
Nischenbreite minimal in mm	600
Nischenbreite maximal in mm	600
Nischenhöhe minimal in mm	805
Nischenhöhe maximal in mm	870
Nischentiefe in mm	570
Gerätebreite in mm	598
Gerätehöhe in mm	805
Gerätetiefe in mm	570
Gerätetiefe bei geöffneter Tür in cm	116,5
Nettogewicht in kg	48,2
Gesamtanschlusswert in kW	2,00
Spannung in V	230
Absicherung in A	10
Phasenanzahl	1
Elektrische Frequenz Standard	50

G 7241 SCi
Integrierter Geschirrspüler
A -20%* I 43 dB I Besteckschublade I ExtraComfort Körbe I QuickPowerWash I AutoOpen



EAN: 4002517017560 / Materialnummer: 13094390 / Alte Materialnummer: 21724157D

Länge Wasserzulaufschlauch in m	1,50
Länge Wasserablaufschlauch in m	1,50
Länge der elektrischen Zuleitung in m	1,70
Min. Frontplattengewicht in kg	3,0
Max. Frontplattengewicht in kg	10,0
[über Kundendienst nachrüstbar auf min.]	8,0
[über Kundendienst nachrüstbar auf max.]	18,0
Mitgeliefertes Zubehör	
Gutschein 1 x Packung UltraTabs (20 Stück) oder 3 Packungen (je 60 Stück) zu einem Sonderpreis	•
Verfügbare Displaysprachen	
Verfügbare Displaysprachen durch MultiLingua	deutsch, english (GB), français (FR), italiano, nederlands, português, español, türkçe

G 7241 SCi
Integrierter Geschirrspüler
A -20%* I 43 dB I Besteckschublade I ExtraComfort Körbe I QuickPowerWash I AutoOpen

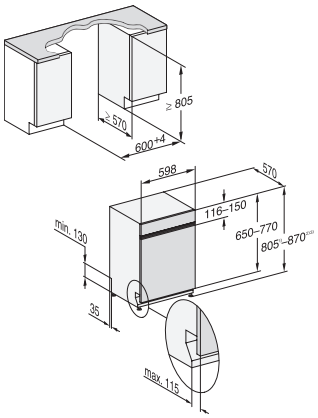

G7000, integrierbare G, 60cm (Skizze)

1) Sockelhöhe 35-155 mm, , 2) Sockelhöhe 100-220 mm, , 3) Gerätehöhe max. 930 mm mit Umbausatz Sockelhöhe-1 (Mat.-Nr. 6.394.761)