KFN 7744 E
Einbau-Kühl-Gefrierkombination
für die beste Lagerhaltung, dank PerfectFresh Pro, LED Beleuchtung und NoFrost.

EAN: 4002516379379 / Materialnummer: 11642660 / Alte Materialnummer: 38774400EU1

- Professionelle Lagerung – noch länger frisch mit PerfectFresh Pro
- Optimale und wartungsfreie Ausleuchtung des Innenraums mit LED
- Keine Vereisung des Gefriergutes – nie mehr abtauen dank NoFrost
- Gleichmäßige Temperaturverteilung im gesamten Kühlraum – DynaCool
- Keine sichtbare Kondensatbildung dank trockener Rückwand

A↑G E

| | |
|---|---|
| **Gerätekategorie** | |
| Kühl-Gefrierkombination | • |
| **Bauform** | |
| Einbaugerät | • |
| Einbaugerät integriert | • |
| Türanschlag | rechts |
| Türanschlag wechselbar | • |
| **Design** | |
| Beleuchtung Kühlzone | LED |
| **Bedienkomfort** | |
| Vernetzung mit Miele@home | • |
| Frischesystem | PerfectFresh Pro |
| ComfortClean | • |
| DynaCool | • |
| NoFrost | • |
| DuplexCool | • |
| ComfortSize | • |
| VarioRoom | • |
| **Steuerung** | |
| Bedienkonzept | SensorTouch |
| Kühlteil abschaltbar | Ja |
| Unabhänige Temperaturregelung der Kühl- und Gefrierzone | Ja |
| SuperKühlen | • |
| SuperFrost | • |
| Anzahl Temperaturzonen | 3 |
| Sabbatmodus | • |
| Party-Modus | • |
| Holiday-Modus | • |
| **Kühlgerät/-zone** | |
| Anzahl der Abstellflächen | 3 |
| Flaschenablage aus verchromtem Metall | • |
| Anzahl Frischeschubladen | 2 |
| Trockene Rückwand | weiß |
| Anzahl Innentürabsteller für Konserven | 1 |
| Innentürabsteller für Flaschen | 1 |
| Innentürabsteller | 2 |
| **Gefriergerät/-zone** | |
| Anzahl Gefrierschubladen | 3 |
| **Effizienz und Nachhaltigkeit** | |
| Energieeffizienzklasse (A – G) | E |
| Energieverbrauch pro Jahr in kWh | 258,80 |
| Energieverbrauch in 24 h in kWh | 0,70 |
| **Sicherheit** | |
| Verriegelungsfunktion | • |
| Akustischer Türalarm | • |
| Akustischer Temperaturalarm Gefrierteil | • |
| Optischer Türalarm | • |
| Optischer Temperaturalarm | • |
| Netzausfallanzeige Gefrierteil | • |

Weitere Informationen zum Produkt finden Sie hier:
http://www.miele.lu/de/

KFN 7744 E
Einbau-Kühl-Gefrierkombination
für die beste Lagerhaltung, dank PerfectFresh Pro, LED Beleuchtung und NoFrost.

EAN: 4002516379379 / Materialnummer: 11642660 / Alte Materialnummer: 38774400EU1

| Technische Daten | |
|---|---|
| Nischenbreite in mm min. | 560 |
| Nischenbreite in mm max. | 570 |
| Nischenhöhe in mm min. | 1772 |
| Nischenhöhe in mm max. | 1788 |
| Nischentiefe in mm | 550 |
| Gerätebreite in mm | 559 |
| Gerätehöhe in mm | 1770 |
| Gerätetiefe in mm | 546 |
| Gewicht in kg | 62,0 |
| Befestigungstechnik | Festtür |
| Max. Türfrontgewicht Kühlteil in kg | 18 |
| Max. Türfrontgewicht Gefrierteil in kg | 12 |
| Klimaklasse | SN-ST |
| Kühlzone in l | 174 |
| davon PerfectFresh-Zone in l | 71 |
| 4-Sterne-Gefrierzone in l | 70 |
| Gesamtnutzinhalt in l | 244 |
| Lagerzeit bei Störung in h | 9 |
| Gefriervermögen in kg/24h | 6,00 |
| Luftschallemissionsklasse (A-D) | B |
| Luftschallemissionen in dB(A) re1pW | 35 |
| Stromaufnahme in Milliampere (mA) | 1400 |
| Spannung in V | 220-240 |
| Absicherung in A | 10 |
| Phasenanzahl | 1 |
| Frequenz in Hz | 50 |
| Länge der elektrischen Zuleitung in m | 2,2 |
| Leuchtmittel tauschen | Kundendienst |
| **Mitgeliefertes Zubehör** | |
| Eierablage | • |
| Eiswürfelschale | • |

KFN 7744 E
Einbau-Kühl-Gefrierkombination
für die beste Lagerhaltung, dank PerfectFresh Pro, LED Beleuchtung und NoFrost.

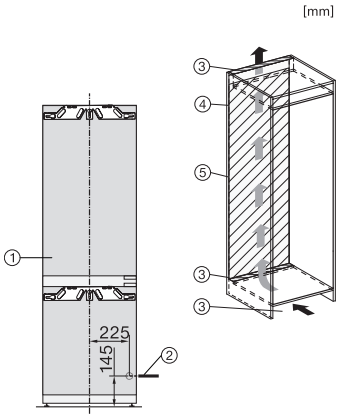


KFN7734C, KFN7734F, KFN7734D, KFN7764D, KFN7785D, KFN7744E, KFN7774C, KFN7774D, Installation (Fußnote*) (Skizze)

*1. Ansicht von Vorne, 2. Netzanschlussleitung, L = 2100 mm, 3. Lüftungsausschnitt min. 200 cm², 4. Belüftung, 5. Kein Anschluss in diesem Bereich

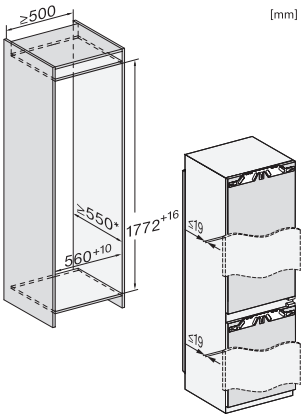


KFN7734C, KFN7734F, KFN7734D, KFN7764D, KFN7785D, KFN7744E, KFN7774D, Einbau (Fußnote*) (Skizze)

*Der deklarierte Energieverbrauch wurde mit einer Nischentiefe von 560 mm ermittelt. Das Kältegerät ist bei einer Nischentiefe von 550 mm voll funktionsfähig, hat aber einen geringfügig höheren Energieverbrauch.

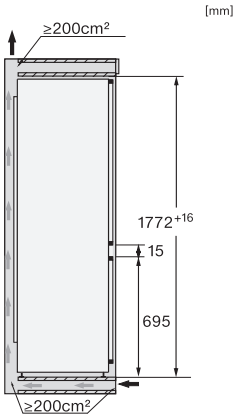


KFNS7734D, KFN7734C, KFN7734E, KFN7734F, KFN7734D, KFN7764D, KFN7785D, KFN7744E, KFN7774D, Seitenansicht (Skizze)