KMDA 7633 FR

Induktionskochfeld mit integriertem Dunstabzug mit zwei PowerFlex-Kochbereichen und einem mittig angeordneten Dunstabzug

- Automatische Regulierung der Gebläsestufen – Con@ctivity
- Intuitive Schnellanwahl durch Zahlenreihen – SmartSelect
- Flexibel und schnell – 4 Kochzonen inkl. 2 PowerFlex-Bereichen
- Effiziente Filterung – 10-lagiger Edelstahl-Metallfettfilter
- Energiesparend und leise – leistungsstarker ECO-Motor

A+++ A++ D

EAN: 4002516238553 / Materialnummer: 11345350 / Alte Materialnummer: 26763301D

Betriebsarten	
Umluft geführt mit nachkaufbarem Zubehör	Umrüstbar
Design	
Elegante Glaskeramikoberfläche	•
Farbe der Glaskeramik	Schwarz
Umlaufender Edelstahlrahmen	•
Aufliegender Einbau	•
Kochzonenausstattung	
Anzahl der Kochzonen	4
Anzahl der Kochbereiche	2
Maximale Anzahl Kochgeschirre	4
PowerFlex-Kochzonen	
Anzahl	4
Art	PowerFlex-Kochzone
Durchmesser in mm	Ø 150 – 230
Leistung in W	2100
Booster in W	3000
TwinBooster in W	3650
1. Kochzone / Kochbereich	
Position	links
Art	PowerFlex-Kochbereich
Größe in mm	230x390
Max. Booster-Leistung in W	4800
Max. Leistung in W	3400
Max. TwinBooster-Leistung in W	7300
2. Kochzone / Kochbereich	
Position	rechts
Art	PowerFlex-Kochbereich
Größe in mm	230x390
Max. Booster-Leistung in W	4800
Max. Leistung in W	3400
Max. TwinBooster-Leistung in W	7300
Bedienkomfort	
Miele@home	•
Bedienung über Sensortasten	SmartSelect
Automatikfunktion Con@ctivity	•
Digitale Anzeige der Leistungsstufen	•
Anzeigefarbe	Gelb
Ankochautomatik	•
Stop&Go-Funktion	•
Recall-Funktion	•
Abschaltautomatik	•
Permanente Topferkennung	•
Individuelle Einstellmöglichkeiten (z.B. Signaltöne)	•
Nachlaufzeit 5/15 Min.	•
Aktivkohlefilter-Sättigungsanzeige	•
Wischschutz	•
Fettfilter-Sättigungsanzeige	•
Kurzzeitwecker	•
Warmhalten	•

KMDA 7633 FR
Induktionskochfeld mit integriertem Dunstabzug
mit zwei PowerFlex-Kochbereichen und einem mittig angeordneten Dunstabzug

EAN: 4002516238553 / Materialnummer: 11345350 / Alte Materialnummer: 26763301D

Reinigungsfreundlicher Haubeninnenraum CleanCover	•
Effizienz und Nachhaltigkeit	
Energieeffizienzklasse (A+++ – D)	A++
ECO-Motor	•
Jährlicher Energieverbrauch in kWh/Jahr	25,1
Klasse für fluiddynamische Effizienz	A
Beleuchtungseffizienzklasse	NA
Klasse für den Fettabscheidegrad	A
Pflegekomfort	
Leicht zu reinigende Glaskeramik	•
Filtersystem	
Anzahl spülmaschinengeeign. EDST-Metallfettfilter (10-lagig)	1
Abluft	
Luftleistung Intensivstufe (m^3/h) nach EN 61591	570
Luftleistung Boosterstufe (m^3/h)	570
Schallleistung Stufe min. (dB(A) re1pW) nach EN 60704-3	45,0
Schallleistung Stufe max. (dB(A) re1pW) nach EN 60704-3	69,0
Schallleistung Intensivstufe (dB(A) re1pW) n. EN 60704-3	73,0
Schalldruck Stufe min.(dB(A) re20µPa) nach EN 60704-2-13	30,0
Schalldruck Stufe max. (dB(A) re20µPa) nach EN 60704-2-13	54,0
Schallleistung Boosterstufe (dB(A) re1pW) n. EN 60704-3	73,0
Schalldruck Intensivstufe (dB(A) re20µPa) n. EN 60704-2-13	59,0
Schalldruck Boosterstufe (dB(A) re20µPa) n. EN 60704-2-13	59,0
Umluft	
Luftleistung Intensivstufe (m^3/h) nach EN 61591	510
Schallleistung Intensivstufe (dB(A) re1pW) n. EN 60704-3	75,0
Schalldruck Intensivstufe (dB(A) re20µPa) n. EN 60704-2-13	61,0
Sicherheit	
Sicherheitsausschaltung	•
Verriegelungsfunktion	•
Inbetriebnahmesperre	•
Integriertes Kühlgebläse	•
Überhitzungsschutz	•
Restwärmeanzeige	•
Technische Daten	
Abmessungen in mm (Breite)	806
Abmessungen in mm (Höhe)	206
Abmessungen in mm (Tiefe)	526
Ausschnittmaße in mm (Breite) bei aufliegendem Einbau	780
Ausschnittmaße in mm (Tiefe) bei aufliegendem Einbau	500
Einbauhöhe mit Anschlusskasten in mm	194
Gewicht in kg	22
Gesamtanschlusswert in kW	7,50
Spannung in V	230
Frequenz in Hz	50-60
Technisch modifiziert gegenüber KMDA 7774-1	•

KMDA 7633 FR
Induktionskochfeld mit integriertem Dunstabzug
mit zwei PowerFlex-Kochbereichen und einem mittig angeordneten Dunstabzug

EAN: 4002516238553 / Materialnummer: 11345350 / Alte Materialnummer: 26763301D

Länge der elektrischen Zuleitung in m	2
Mitgeliefertes Zubehör	
Anschlusskabel	Ja

KMDA 7633 FR
Induktionskochfeld mit integriertem Dunstabzug
mit zwei PowerFlex-Kochbereichen und einem mittig angeordneten Dunstabzug

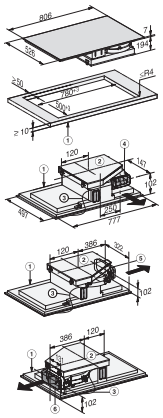

KMDA 7633 FR, KMDA 7634 FR, KMDA 7476 FR (Skizze) – Rahmen

1) vorn, 2) Die abnehmbare Auffangwanne muss nach dem Einbau zugänglich sein, 3) Netzanschlusskasten mit Netzanschlussleitung, L = 1440 mm, 4) Abluftanschluss hinten >220-222 x 89-90 / R1-R19 (Auslieferungszustand), 5) Abluftanschluss rechts >220-222 x 89-90 / R1-R19 (Umbau erforderlich), 6) Abluftanschluss links >220-222 x 89-90 / R1-R19 (Umbau erforderlich)

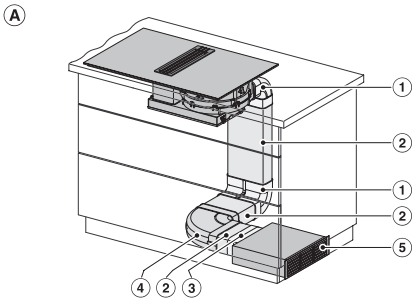

KMDA 7633, KMDA 7634, KMDA 7476 - Einbauvariante 1 (Skizze)

1) DFK-BV 90, 2) DFK-R 1000, 3) DFK-V, 4) DFK-BH 90, 5) DUU 1000-2

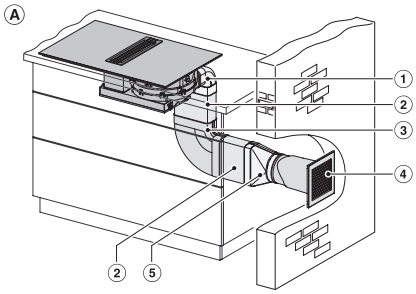

KMDA 7633, KMDA 7634, KMDA 7476 - Einbauvariante 6 (Skizze)

1) DFK-BV 90, 2) DFK-R 1000, 3) DFK-BH 90, 4) DMK 150-1, 5) DFK-A

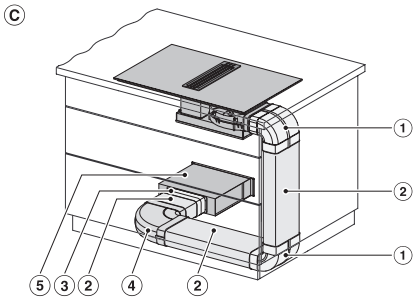

KMDA 7633, KMDA 7634, KMDA 7476 - Einbauvariante 3 (Skizze)

1) DFK-BV 90, 2) DFK-R 1000, 3) DFK-V, 4) DFK-BH 90, 5) DUU 1000-2

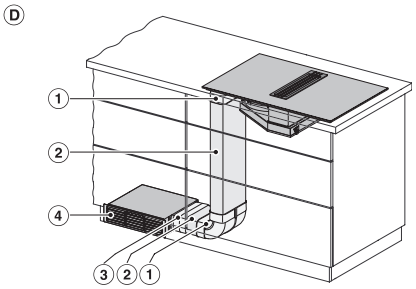

KMDA 7633, KMDA 7634, KMDA 7476 - Einbauvariante 4 (Skizze)

1) DFK-BV 90, 2) DFK-R 1000, 3) DFK-V, 4) DUU 1000-2

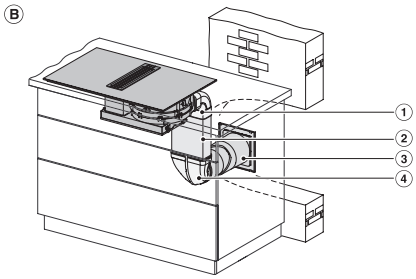

KMDA 7633, KMDA 7634, KMDA 7476 - Einbauvariante 7 (Skizze)

1) DFK-BV 90, 2) DFK-R 1000, 3) DMK 150-1, 4) DFK-AK 90

KMDA 7633 FR
Induktionskochfeld mit integriertem Dunstabzug
mit zwei PowerFlex-Kochbereichen und einem mittig angeordneten Dunstabzug

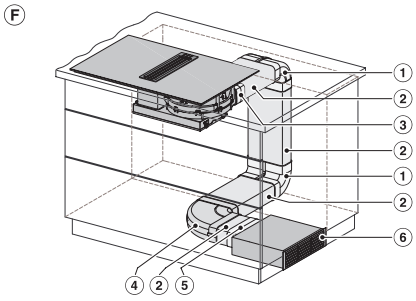

KMDA 7633, KMDA 7634, KMDA 7476 - Einbauvariante 2 (Skizze)

1) DFK-BV 90, 2) DFK-R 1000, 3) DFK-L, 4) DFK-BH 90, 5) DFK-V, 6) DUU 1000-2

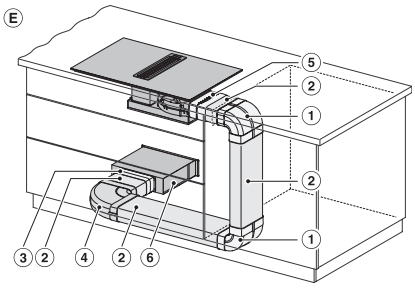

KMDA 7633, KMDA 7634, KMDA 7476 - Einbauvariante 5 (Skizze)

1) DFK-BV 90, 2) DFK-R 1000, 3) DFK-V, 4) DFK-BH 90, 5) DFK-L, 6) DUU 1000-2

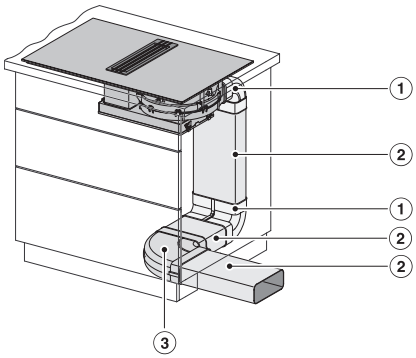

KMDA 7633, KMDA 7634, KMDA 7476 - Einbauvariante 8 (Skizze)

1) DFK-BV 90, 2) DFK-R 1000, 3) DFK-BH 90

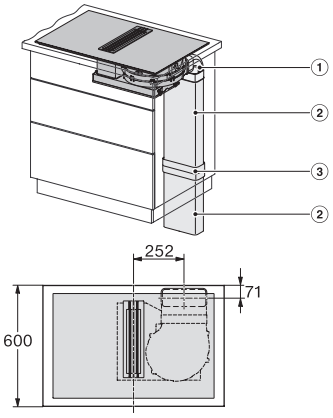

KMDA 7633, KMDA 7634, KMDA 7476 - Einbauvariante 10 (Skizze)

1) DFK-BV 90, 2) DFK-R 1000, 3) DFK-V

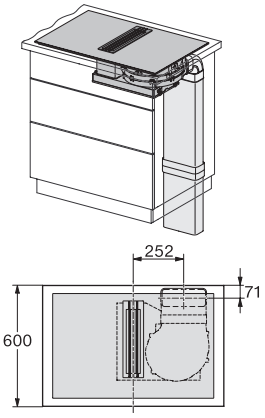

KMDA 7633, KMDA 7634, KMDA 7476 - Einbauvariante 10 (Skizze)

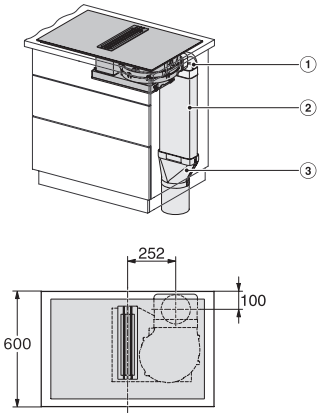

KMDA 7633, KMDA 7634, KMDA 7476 - Einbauvariante 11 (Skizze)

1) DFK-BV 90, 2) DFK-R 1000, 3) DFK-A

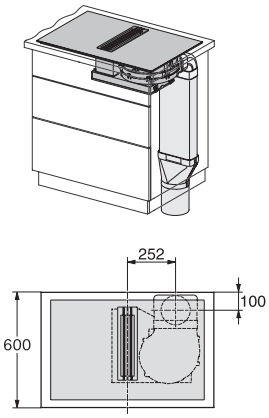

KMDA 7633, KMDA 7634, KMDA 7476 - Einbauvariante 11 (Skizze)