WDD 131 WPS GuideLine
W1 Waschmaschine Frontlader:
A I 8 kg I 1400 U/min I Bedienfolie I akustische Unterstützung I Audio-Anleitung

- GuideLine – für Blinde und Menschen mit Sehbehinderung
- Getestet auf 20 Jahre perfekte Wäschepflege
- Energie sparen in der besten Energieeffizienzklasse A
- ExklusivesCapDosing -Sortiment für verschiedene Textilien und Flecken
- Unsere Schontrommel sorgt dafür, dass die Wäsche im einwandfreien Zustand bleibt

A↑G A

EAN: 4002516237389 / Materialnummer: 11331920 / Alte Materialnummer: 11DD1313EU1

Bauform	
Säulenfähig	•
Side-by-Side	•
Unterschiebbar	•
Türanschlag	rechts
Bauart	
Produktmarke	W1 Chrome Edition
Frontlader	•
Schleudern	
Max. Schleuderdrehzahl	1400
Spülstop	•
Funktion "ohne Schleudern"	•
Design	
Gerätefarbe	Lotosweiß
Blendenfarbe	Lotosweiß
Türdesign	Graphitgrau Pearlfinish
Farbe Drehwahlschalter	Lotosweiß / Ring Chrom
Blendenausführung	schräg
Bedienungsart	Drehwahlschalter
Display	DirectSensor gelb, 7-Segment
Reinigungsleistung	
Portionsgerechte Dosierung CapDosing	•
Wäscheschonung	
Schontrommel	•
Beladung in kg	8,0
Bedienkomfort	
GuideLine	•
Startvorwahl bis zu 7h	•
Restzeitanzeige	•
AutoClean Einspülkasten	•
Effizienz und Nachhaltigkeit	
Energieeffizienzklasse (A-G)	A
Gewichteter Energieverbrauch pro 100 Betriebszyklen für den Waschzyklus in kWh	47
Gewichteter Wasserverbrauch pro Betriebszyklus in l	47
Schleudereffizienzklasse	B
Luftschallemissionsklasse (beim Schleudern)	A
Luftschallemission beim Schleudern in dB(A) re 1 pW	70
Dauer des Programms "ECO 40-60" bei Nennkapazität	219
Leistungsaufnahme im Aus-Zustand in W	0,30
Niedrigtemperaturwaschen "kalt" und "20°C"	•
Mengenautomatik	•
Wassermengenzähler	•
Schaumregulierung	•
ProfiEco Motor	•
Waschprogramme	
Baumwolle	•
Pflegeleicht	•
Feinwäsche	•

Weitere Informationen zum Produkt finden Sie hier:
http://www.miele.lu/de/

WDD 131 WPS GuideLine
W1 Waschmaschine Frontlader:
A I 8 kg I 1400 U/min I Bedienfolie I akustische Unterstützung I Audio-Anleitung

EAN: 4002516237389 / Materialnummer: 11331920 / Alte Materialnummer: 11DD1313EU1

Oberhemden	•
Wolle (Handwäsche)	•
Express 20	•
Dunkles/Jeans	•
Outdoor	•
Imprägnieren	•
Baumwolle Pfeil	•
Nur Spülen/Stärken	•
Pumpen/Schleudern	•
ECO 40-60	•
Waschoptionen	
Kurz	•
Einweichen	•
Vorwäsche	•
Wasser plus	•
Zusätzlicher Spülgang	•
Summer	•
Qualität	
Kontergewichte aus Grauguss	•
Sicherheit	
Wasserschutzsystem	Waterproof-System
Kindersicherung	•
PIN-Code	•
Optische Schnittstelle	•
Technische Daten	
Abmessungen in mm (Breite)	596
Abmessungen in mm (Höhe)	850
Abmessungen in mm (Tiefe)	636
Gerätetiefe bei geöffneter Tür in mm	1054
Gerätetiefe ohne Tür (für Unterbau) in mm	600
Gewicht in kg	86
Gesamtanschlusswert in kW	2,10-2,40
Spannung in V	220-240
Absicherung in A	10
Frequenz in HZ	50
Länge der elektrischen Zuleitung in m	2
Länge der elektrischen Zuleitung in m	2,0

WDD 131 WPS GuideLine
W1 Waschmaschine Frontlader:
A I 8 kg I 1400 U/min I Bedienfolie I akustische Unterstützung I Audio-Anleitung

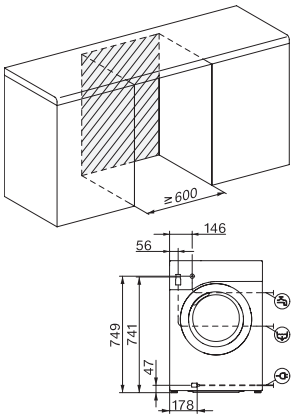

W1 Skizze, schräge Blende oder gerade Blende, Maße in mm

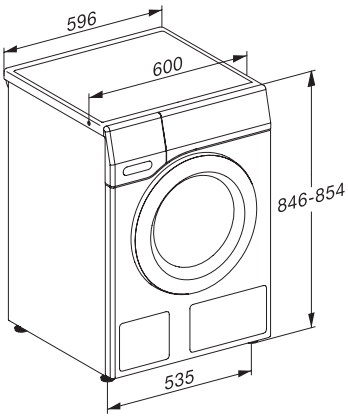

W1 Skizze, schräge Blende oder gerade Blende, Maße in mm

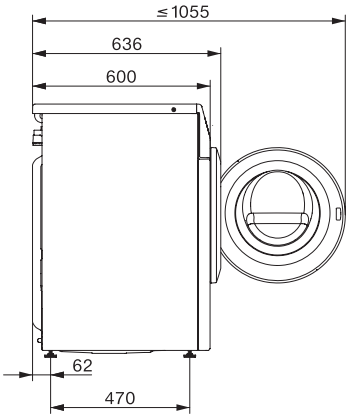

W1 Skizze, schräge Blende oder gerade Blende, Maße in mm

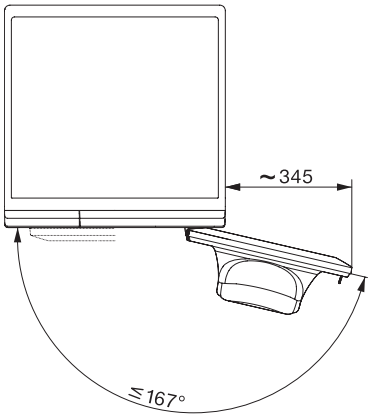

W1 Skizze, schräge Blende oder gerade Blende, Maße in mm