WCG670 WPS TDos&9kg
W1 Waschmaschine Frontlader:
A I 9 kg I 1400 U/min I Automatische Dosierung I Vorbügeln I Miele@home

- Getestet auf 20 Jahre perfekte Wäschepflege
- Energie sparen in der besten Energieeffizienzklasse A
- Exakte und automatische Waschmitteldosierung mit TwinDos®
- Das Extra Vorbügeln reduziert Falten und spart bis zu 50 % Zeit und Mühe
- Vollständige App-Steuerung Ihrer Waschmaschine mit Miele@home*

* Zusätzliches digitales Angebot der Miele & Cie. KG. Alle smarten Anwendungen werden durch das System Miele@home ermöglicht. Abhängig von Modell und Land kann der Funktionsumfang variieren.

A↑G A

EAN: 4002516217817 / Materialnummer: 11284060 / Alte Materialnummer: 11CG6703D

| | |
|---|---|
| **Bauform** | |
| Säulenfähig | • |
| Side-by-Side | • |
| Unterschiebbar | • |
| Türanschlag | rechts |
| **Bauart** | |
| Produktmarke | W1 Chrome Edition |
| Frontlader | • |
| **Schleudern** | |
| Max. Schleuderdrehzahl | 1400 |
| Spülstop | • |
| Funktion "ohne Schleudern" | • |
| **Design** | |
| Gerätefarbe | Lotosweiß |
| Blendenfarbe | Lotosweiß |
| Türdesign | Graphitgrau Pearlfinish |
| Farbe Drehwahlschalter | Lotosweiß / Ring Chrom |
| Blendenausführung | schräg |
| Bedienungsart | Drehwahlschalter |
| Display | ComfortSensor weiß, 1-zeilig |
| **Reinigungsleistung** | |
| Automatische Waschmitteldosierung TwinDos | • |
| Portionsgerechte Dosierung CapDosing | • |
| **Wäscheschonung** | |
| Schontrommel | • |
| Beladung in kg | 9,0 |
| **Bedienkomfort** | |
| Vernetzung mit Miele@home | • |
| Startvorwahl bis zu 24h | • |
| Restzeitanzeige | • |
| Programmablauf-Anzeige | • |
| MultiLingua | • |
| AutoClean Einspülkasten | • |
| AddLoad | • |
| **Effizienz und Nachhaltigkeit** | |
| Energieeffizienzklasse (A-G) | A |
| Gewichteter Energieverbrauch pro 100 Betriebszyklen für den Waschzyklus in kWh | 49 |
| Gewichteter Wasserverbrauch pro Betriebszyklus in l | 48 |
| Schleudereffizienzklasse | B |
| Luftschallemissionsklasse (beim Schleudern) | A |
| Luftschallemission beim Schleudern in dB(A) re 1 pW | 68 |
| Dauer des Programms "ECO 40-60" bei Nennkapazität | 209 |
| Leistungsaufnahme im Aus-Zustand in W | 0,40 |
| Leistungsaufnahme im vernetzten Bereitschaftsbetrieb in W | 0,80 |
| Niedrigtemperaturwaschen "kalt" und "20°C" | • |
| Mengenautomatik | • |
| Wassermengenzähler | • |
| Schaumregulierung | • |

Weitere Informationen zum Produkt finden Sie hier:
http://www.miele.lu/de/

WCG670 WPS TDos&9kg
W1 Waschmaschine Frontlader:
A I 9 kg I 1400 U/min I Automatische Dosierung I Vorbügeln I Miele@home

EAN: 4002516217817 / Materialnummer: 11284060 / Alte Materialnummer: 11CG6703D

| | |
|---|---|
| ProfiEco Motor | • |
| **Waschprogramme** | |
| Automatic plus | • |
| Baumwolle | • |
| Pflegeleicht | • |
| Feinwäsche | • |
| Oberhemden | • |
| Seide (Handwäsche) | • |
| Wolle (Handwäsche) | • |
| Express 20 | • |
| Dunkles/Jeans | • |
| Outdoor | • |
| Imprägnieren | • |
| Sportwäsche | • |
| Maschine reinigen | • |
| Baumwolle Pfeil | • |
| Nur Spülen/Stärken | • |
| Pumpen/Schleudern | • |
| ECO 40-60 | • |
| **Waschoptionen** | |
| Kurz | • |
| Einweichen | • |
| Vorwäsche | • |
| Wasser plus | • |
| Zusätzlicher Spülgang | • |
| Extra leise | • |
| Vorbügeln mit Dampf | • |
| Summer | • |
| AllergoWash | • |
| **Qualität** | |
| Kontergewichte aus Grauguss | • |
| **Sicherheit** | |
| Wasserschutzsystem | Waterproof-System |
| Kindersicherung | • |
| PIN-Code | • |
| Optische Schnittstelle | • |
| **Technische Daten** | |
| Abmessungen in mm (Breite) | 596 |
| Abmessungen in mm (Höhe) | 850 |
| Abmessungen in mm (Tiefe) | 636 |
| Gerätetiefe bei geöffneter Tür in mm | 1054 |
| Gerätetiefe ohne Tür (für Unterbau) in mm | 600 |
| Gewicht in kg | 95 |
| Gesamtanschlusswert in kW | 2,10-2,40 |
| Spannung in V | 220-240 |
| Absicherung in A | 10 |
| Frequenz in HZ | 50 |
| Länge der elektrischen Zuleitung in m | 2 |
| **Mitgeliefertes Zubehör** | |
| 3 Caps | • |
| UltraPhase 1 + 2 | • |

WCG670 WPS TDos&9kg
W1 Waschmaschine Frontlader:
A I 9 kg I 1400 U/min I Automatische Dosierung I Vorbügeln I Miele@home

EAN: 4002516217817 / Materialnummer: 11284060 / Alte Materialnummer: 11CG6703D

| | |
|---|---|
| Gutschein für 5 Kartuschen Miele UltraPhase | • |
| **Verfügbare Displaysprachen** | |
| Verfügbare Displaysprachen durch MultiLingua | deutsch, english (GB), français (FR), hrvatski, italiano, magyar, nederlands, polski, română, slovenščina, srpski, türkçe, ελληνικά |

WCG670 WPS TDos&9kg
W1 Waschmaschine Frontlader:
A I 9 kg I 1400 U/min I Automatische Dosierung I Vorbügeln I Miele@home

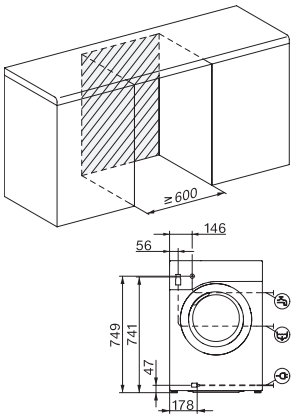


W1 Skizze, schräge Blende oder gerade Blende, Maße in mm

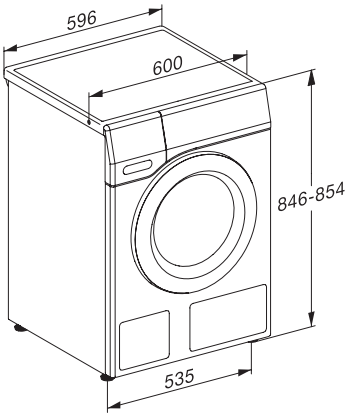


W1 Skizze, schräge Blende oder gerade Blende, Maße in mm

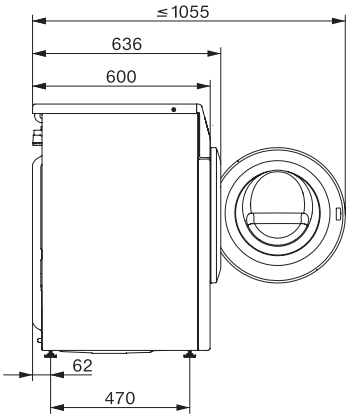


W1 Skizze, schräge Blende oder gerade Blende, Maße in mm

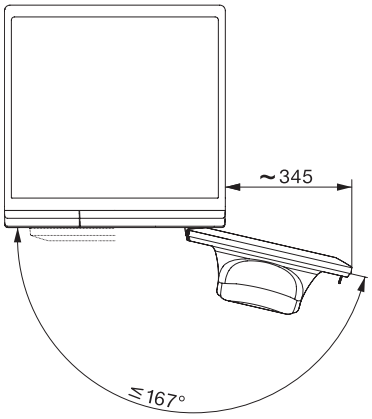


W1 Skizze, schräge Blende oder gerade Blende, Maße in mm