DGM 7440
Dampfgarer mit Mikrowelle
für gesundes Kochen und schnelles Erwärmen mit Vernetzung.

- Großes Klartextdisplay mit Sensorbedienung – DirectSensor
- Perfekte Ergebnisse – DualSteam-Dampftechnologie
- Gleichmäßige und schnelle Mikrowellen-Ergebnisse – Quick & Gentle
- Gelinggarantie für jede Speise – Automatikprogramme
- Verkürzte Garzeiten durch Kombination von Dampf mit Mikrowelle

EAN: 4002516116967 / Materialnummer: 11107760 / Alte Materialnummer: 23744014D

| | |
|---|---|
| **Bauform und Design** | |
| Farbe | Brillantweiß |
| Dampfgarer mit Mikrowelle | • |
| VitroLine | • |
| **Genussvorteile** | |
| Quick & Gentle | • |
| Externe Dampferzeugung | • |
| Menügaren ohne Geschmacksübertragung | • |
| Automatikprogramme mit individueller Anpassung des Garergebnisses | • |
| Warmhalten | • |
| **Betriebsarten** | |
| Auftauen | • |
| Automatikprogramme | • |
| Länderspezifische Automatikprogramme | • |
| Dampfgaren | • |
| Schnellgaren | • |
| Erhitzen | • |
| Mikrowelle | • |
| Eco-Dampfgaren | • |
| Spezialanwendungen | • |
| **Bedienkomfort** | |
| Vernetzung mit Miele@home | • |
| Display | DirectSensor |
| SoftOpen | • |
| MultiLingua | • |
| Popcorn-Funktion | • |
| Mengenunabhängiges Garen | • |
| Dampfgaren auf bis zu 3 Ebenen gleichzeitig | • |
| Automatisches Menügaren | • |
| Dampfreduktion vor Garzeitende | • |
| Tageszeitanzeige | • |
| Anzeige Datum | • |
| Kurzzeitwecker | • |
| Programmierung Garzeitanfang | • |
| Programmierung Garzeitende | • |
| Programmierung Garzeitdauer | • |
| Ist-Temperaturanzeige | • |
| Soll-Temperaturanzeige | • |
| Signalton bei Erreichen der Solltemperatur | • |
| Vorschlagstemperatur | • |
| Quick-Mikrowelle | • |
| Eigene Programme | • |
| Individuelle Einstellungen | • |
| **Effizienz und Nachhaltigkeit** | |
| Leistungsaufnahme im Aus-Zustand in W | 0,5 |
| Leistungsaufnahme im Stand-by Modus in W | 1,0 |
| Leistungsaufnahme im vernetzten Bereitschaftsbetrieb in W | 2,0 |
| Zeitdauer bis automatisches Schalten in Bereitschaftsbetrieb in min | 20 |

DGM 7440
Dampfgarer mit Mikrowelle
für gesundes Kochen und schnelles Erwärmen mit Vernetzung.

EAN: 4002516116967 / Materialnummer: 11107760 / Alte Materialnummer: 23744014D

| | |
|---|---|
| Zeitdauer bis automatisches Schalten in vernetzten Bereitschaftsbetrieb in min | 20 |
| Zeitdauer bis automatisches Schalten in Aus-Zustand in min | 20 |
| **Pflegekomfort** | |
| Edelstahl-Garraum mit Leinenstruktur | • |
| Externer Dampferzeuger | • |
| Bodenheizkörper zur Kondensatreduktion | • |
| Pflegeprogramme | • |
| Pflegeprogramm Einweichen | • |
| Schnellsteckverschluss für Aufnahmegitter | • |
| Herausnehmbare Aufnahmegitter | • |
| Entkalken | • |
| CleanGlass Tür | • |
| **Dampftechn. / Wasserversorgung** | |
| DualSteam | • |
| Entnahme Frischwassertank mit Push2Release Mechanismus | • |
| Frischwassertank Volumen in l | 1,5 |
| **Sicherheit** | |
| Gerätekühlsystem mit kühler Front | • |
| Sicherheitsausschaltung | • |
| Inbetriebnahmesperre | • |
| Wrasen-Kühlsystem | • |
| Tastensperre | • |
| **Technische Daten** | |
| L-Garraum | • |
| Garraumvolumen in l | 40 |
| Anzahl der Einschubebenen | 4 |
| Türanschlag | unten |
| Garraumbeleuchtung | 2 LED-Spots |
| Temperaturen Dampfgarbetrieb min. in °C | 40 |
| Temperaturen Dampfgarbetrieb max. in °C | 100 |
| Elektronisch gesteuerte Mikrowellenleistung | • |
| Mikrowellenleistungsstufen in W | |
| Nischenbreite min. in mm | 560 |
| Nischenbreite max. in mm | 568 |
| Nischenhöhe min. in mm | 450 |
| Nischenhöhe max. in mm | 452 |
| Nischentiefe in mm | 550 |
| Gerätemaße (B x H x T) in mm | 595 x 455 x 569 |
| Gerätebreite in mm | 595 |
| Gerätehöhe in mm | 455 |
| Gerätetiefe in mm | 569 |
| Gewicht in kg | 30,6 |
| Gesamtanschlusswert in kW | 3,30 |
| Spannung in V | 230 |
| Frequenz in Hz | 50 |
| Absicherung in A | 16 |
| Phasenanzahl | 1 |
| Anschlusskabel mit Netzstecker | • |

DGM 7440
Dampfgarer mit Mikrowelle
für gesundes Kochen und schnelles Erwärmen mit Vernetzung.

EAN: 4002516116967 / Materialnummer: 11107760 / Alte Materialnummer: 23744014D

| | |
|---|---|
| Länge der elektrischen Zuleitung in m | 2 |
| Leuchtmittel tauschen | Kundendienst |
| **Mitgeliefertes Zubehör** | |
| Herausnehmbare Aufnahmegitter (Paar) | 1 |
| Gelochte Edelstahl-Garbehälter | 2 |
| Ungelochte Edelstahl-Garbehälter DGG 50 40 | 1 |
| Stellrost | 1 |
| Glasschale DMGS7 100 30 | 1 |
| Entkalkungstabletten | 2 |
| **Verfügbare Displaysprachen** | |
| Verfügbare Displaysprachen durch MultiLingua | bahasa malaysia, dansk, deutsch, english, español, français, hrvatski, italiano, magyar, nederlands, norsk, polski, português, русский, română, slovenčina, slovenščina, srpski, suomi, svenska, türkçe, українська, čeština, ελληνικά, I I I I I I I , I I , I I I , I I I I , I I I |

DGM 7440
Dampfgarer mit Mikrowelle
für gesundes Kochen und schnelles Erwärmen mit Vernetzung.

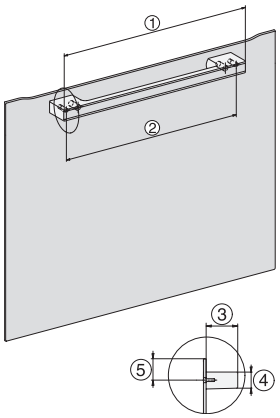


H7000 Griff, Glas, Skizze

1) 400 mm, 2) 360 mm, 3) 47 mm, 4) 27 mm, 5) 32.5 mm

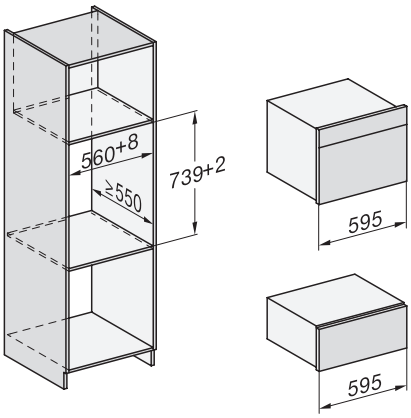


Einbau DG, DGM, DGC XL, ESW7x20, Skizze,

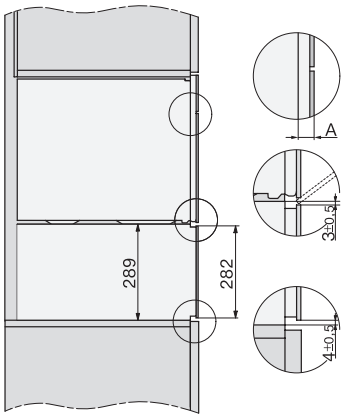


Seitenansicht, DG, DGM, ESW7x20 Skizze

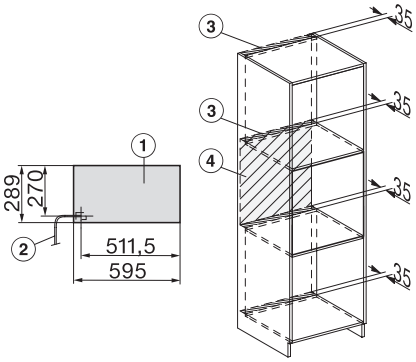


Installation, ESW7x20, DGM7x4x Skizze

1) Ansicht von vorne, 2) Netzanschlussleitung, L=2.000 mm, 3) Lüftungsauschnitt min. 180 cm², 4) kein Anschluss in diesem Bereich

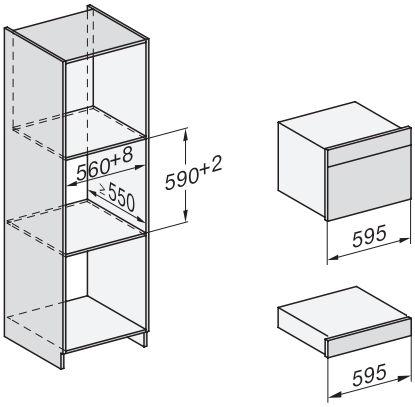


Einbau_DG_DGM_DGC_XL_ESW7x10_EVS7010 Skizze

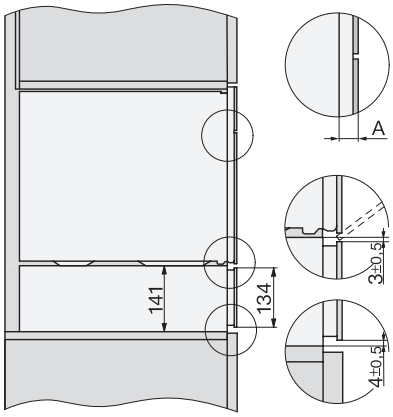


Seitenansicht_DG_DGM_ESW7x10_EVS7010, Skizze

A) 22 mm Glas, 23,3 mm Edelstahl

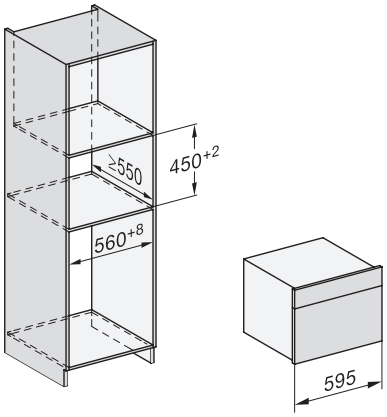


DG7xxx, DGM7xxx, Skizze

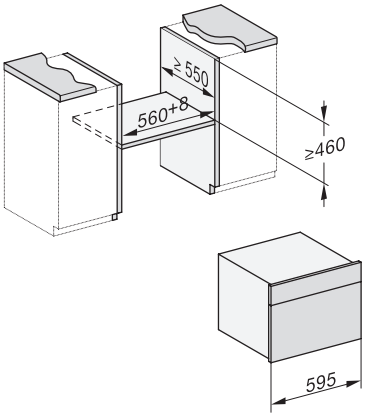


Einbau DG DGM DGC XL Unterbau, Skizze

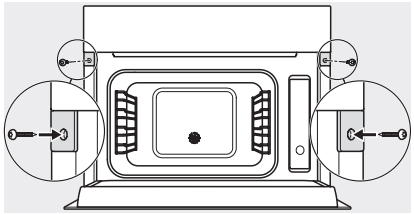

Verschraubung DG DGM, Skizze

DGM 7440
Dampfgarer mit Mikrowelle
für gesundes Kochen und schnelles Erwärmen mit Vernetzung.

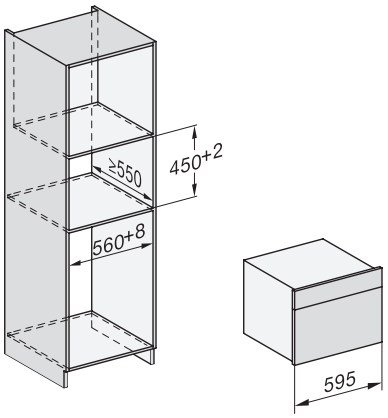


Einbauzeichnung DG DGM, Skizze

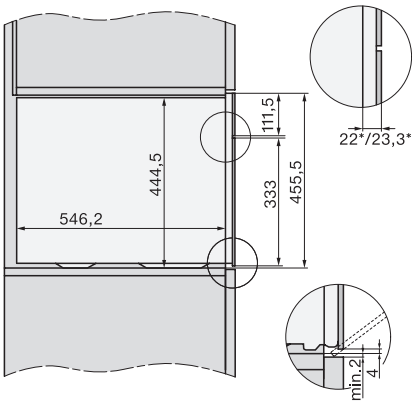


Seitenansicht DG DGM, Skizze

22 mm Glas, 23,3 mm Edelstahl

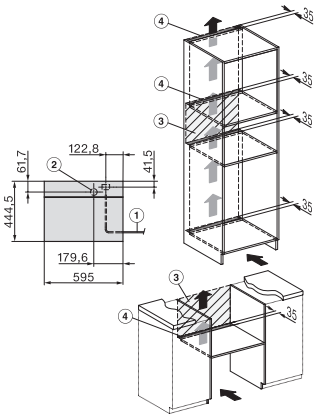


Installation DGM, Skizze

1) Netzanschlussleitung, L=2000 mm, 2) Wasserzulaufschlauch, L=2000 mm, 3) Lüftungsausschnitt min. 180 cm², 4) kein Anschluss in diesem Bereich