DA 2518
Lüfterbaustein
mit energiesparender LED-Beleuchtung und Tipptasten für komfortable Bedienung.

- Individuelles Küchendesign – vollintegriert in 1102 mm Breite
- Einzigartiger Bedienkomfort – Con@ctivity 2.0
- Einzigartiger Bedienkomfort – Con@ctivity
- Leistungsstark – 600 m3/h in der Boosterstufe
- Effiziente Filterung – 10-lagiger Edelstahl-Metallfettfilter
- Energiesparend und leise – leistungsstarker ECO-Motor
- Sicher und leicht zu reinigen – Miele CleanCover

A+++ A D

EAN: 4002515935484 / Materialnummer: 10751690 / Alte Materialnummer: 28251855D

Bauform	
Lüfterbaustein	•
Bauform und Design	
Farbe	Edelstahl
Betriebsarten	
Art der Luftführung	Umrüstbar
Erforderlicher nachkaufbarer Umbausatz Umluft	DUU 151
Erforderlicher nachkaufbarer Aktivkohlefilter	DKF 15-P
Bedienkomfort	
Vernetzung mit Miele@home	•
Automatikfunktion Con@ctivity	•
Elektronische Steuerung	•
Leistungsstufen (Anzahl ohne Boosterstufe)	3
Miele@mobile App	•
Nachlaufzeit 5/15 Min.	•
Boosterstufen	1
Boosterstufenabschaltung programmierbar	•
Fettfilter-Sättigungsanzeige	•
Anzeige Fettfilter-Sättigung	•
Anzeige Aktivkohlefilter-Sättigung	•
Reinigungsfreundlicher Haubeninnenraum CleanCover	•
Effizienz und Nachhaltigkeit	
Energieeffizienzklasse (A+++ – D)	A
Jährlicher Energieverbrauch in kWh/Jahr	54,6
Klasse für fluiddynamische Effizienz	A
Beleuchtungseffizienzklasse	A
Klasse für den Fettabscheidegrad	B
Filtersystem	
Anzahl spülmaschinengeeign. EDST-Metallfettfilter (10-lagig)	3
Beleuchtung	
LED	•
Anzahl x Watt	4 x 3 W
Beleuchtungsstärke in Lx	520
Farbtemperatur in K	3000
Gebläse	
Doppelseitig saugendes Gebläse	•
Wechselstrommotor (AC-Motor)	•
Abluft	
Luftleistung Stufe 1 (m^3/h) nach EN 61591	250
Luftleistung Stufe 2 (m^3/h) nach EN 61591	300
Luftleistung Stufe 3 (m^3/h) nach EN 61591	360
Luftleistung Boosterstufe (m^3/h)	600
Schallleistung Stufe 1 (dB(A) re1pW) nach EN 60704-3	47,0
Schallleistung Stufe 2 (dB(A) re1pW) nach EN 60704-3	51,0
Schallleistung Stufe 3 (dB(A) re1pW) nach EN 60704-3	56,0
Schallleistung Boosterstufe (dB(A) re1pW) n. EN 60704-3	67,0
Schalldruck Betriebsstufe 1 (dB(A) re20µPa)	32,0
Schalldruck Stufe 2 (dB(A) re20µPa) nach EN 60704-2-13	37,0
Schalldruck Stufe 3 (dB(A) re20µPa) nach EN 60704-2-13	41,0

DA 2518
Lüfterbaustein
mit energiesparender LED-Beleuchtung und Tipptasten für komfortable Bedienung.

EAN: 4002515935484 / Materialnummer: 10751690 / Alte Materialnummer: 28251855D

Schalldruck Boosterstufe (dB(A) re20µPa) n. EN 60704-2-13	52,0
Umluft	
Luftleistung Stufe 1 (m^3/h) nach EN 61591	200
Luftleistung Stufe 2 (m^3/h) nach EN 61591	250
Luftleistung Intensivstufe (m^3/h) nach EN 61591	530
Luftleistung Stufe 3 (m^3/h) nach EN 61591	320
Schallleistung Stufe 1 (dB(A) re1pW) nach EN 60704-3	55,0
Schallleistung Intensivstufe (dB(A) re1pW) n. EN 60704-3	72,0
Schallleistung Stufe 2 (dB(A) re1pW) nach EN 60704-3	59,0
Schallleistung Stufe 3 (dB(A) re1pW) nach EN 60704-3	63,0
Schalldruck Stufe 1 (dB(A) re20µPa) nach EN 60704-2-13	39,0
Schalldruck Stufe 2 (dB(A) re20µPa) nach EN 60704-2-13	44,0
Schalldruck Stufe 3 (dB(A) re20µPa) nach EN 60704-2-13	48,0
Schalldruck Intensivstufe (dB(A) re20µPa) n. EN 60704-2-13	57,0
Sicherheit	
Sicherheitsausschaltung	•
Technische Daten	
Breite des Haubenkörpers in mm	1102
Höhe des Haubenkörpers in mm	50
Tiefe des Haubenkörpers in mm	402
Mindestabstand über Elektrokochfeldern in mm	450
Nettogewicht in kg	14,3
Länge der elektrischen Zuleitung in m	1,5
Schutzkontaktstecker	•
Gesamtanschlusswert in kW	0,23
Mindestabstand über Gaskochstellen (max. 12,6 kW Gesamtleistung, Brenner ≤ 4,5 kW) in mm	650
Spannung in V	230
Absicherung in A	10
Phasenanzahl	1
Frequenz in Hz	50
Montagehinweise	
Abluftanschluss oben	•
Abluftanschluss oben und hinten	•
Durchmesser des Abluftstutzens in mm	150
Kombination mit WLAN-fähigem Miele Kochfeld	empfehlenswert
Mitgeliefertes Zubehör	
Rückstauklappe	•

DA 2518
Lüfterbaustein
mit energiesparender LED-Beleuchtung und Tipptasten für komfortable Bedienung.

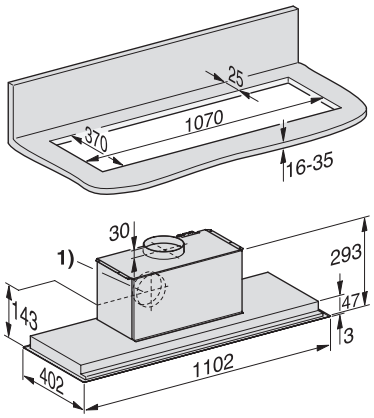

DA 2518 (Skizze)

1) Abluftanschluss alternativ nach hinten, Weitere Detailmaße finden Sie in der Gebrauchsanweisung!