KMDA 7473-1 FR Silence
Induktsioonpliidiplaat koos integreeritud auruäratõmbega
806 mm | Väljatõmberežiim ja pöördõhk | SilenceMotor | Keeduala Flex



- Miele kõige vaiksem TwoInOne – Silence'i mootor
- Palju ruumi – neli suurt keedutsooni, sh kaks Flex-ala
- Ventilatsiooniastmete automaatne reguleerimine – Con@ctivity
- Kompaktne juhtimine numbrirea abil – ComfortSelect Plus
- Paindlik paigaldus – Plug&Play, juhitud pöördõhk või väljatõmbesüsteem

EAN: 4002516943150 / Materjali number: 12904800 /
Vana materjali number: 26747376D

Üldine teave	
Mudelitähis	KMDA 7473-1 FR Silence
Tootja materjali number	12904800
EAN-number	4002516943150
Turundusklass	Gold
Tüüp	
Induktsioonpliidiplaat koos integreeritud õhupuhastiga	•
Töörežiimid	
Heitõhu suunamine lisavarustuse tarvikutega	DFK-xxxx,DMK 150-1
Juhitud ringlusõhk juurdeostetavate tarvikutega	DFK-xxxx,DUU 1500,DUU 600
Juhtimata õhuringlus (Plug&Play-paigaldus)	•
Disain	
Elegantne klaaskeraamiline pind	•
Klaaskeraamika värv	Must
Pealasetsev paigaldus	•
Ümbritsev roostevabast terasest raam	•
Tasapinnaline auruäratõmme	•
Katteresti värv	Roostevaba teras
Rasvafiltri värv	Roostevaba teras
Keedutsooni varustus	
Keedutsoonide arv	4
Keedualade arv	2
Keedunõude suurim arv	4
PowerFlexi keedutsoonid	
Arv	4
Tüüp	Keedutsoon Flex
Läbimõõt (mm)	Ø 110-210
Võimsus (W)	2100
Võimendi (W)	3000
1. keedutsoon / keeduala	
Asukoht	Vasakul
Tüüp	Keeduala Flex
Suurus (mm)	210x420
“Boosteri” suurim võimsus (W)	3700
Suurim võimsus (W)	3000
2. keedutsoon / keeduala	
Asukoht	paremal
Tüüp	Keedutsoon Flex
Suurus (mm)	210x420
“Boosteri” suurim võimsus (W)	3700
Suurim võimsus (W)	3000
Kasutusmugavus	
Kasutamine andurnuppudega	ComfortSelect Plus
“Miele@home”	•
Con@ctivity	•
Võimsusastmete digitaalne näidik	•
Kuva värv	Kollane

KMDA 7473-1 FR Silence
Induktsioonpliidiplaat koos integreeritud auruäratõmbega
806 mm | Väljatõmberežiim ja pöördõhk | SilenceMotor | Keeduala Flex



EAN: 4002516943150 / Materjali number: 12904800 /
Vana materjali number: 26747376D

Automaatne kiirkuumutus	•
Pidev potituvastus	•
Soojashoidmine	•
“Stop&Go”-funktsioon	•
Taastamisfunktsioon	•
Taimer	•
Automaatne väljalülitus	•
Individuaalsed seadistusvõimalused (nt signaaltoonid)	•
Aktiivsöefiltri täitumuse näidik	•
Järeltöötamisaeg 5 / 15 min	•
Rasvafiltri täitumusandur	•
Lihtsalt pestav õhupuhasti sisemus “CleanCover”	•
Smart Extras	
Integreerimine Smart Home'iga	•
Tõhusus	
Energiatõhususklass (A+++ – D)	A+
Aastane energiakulu (kWh/a)	31,3
Silence-mootor	•
Võimsustarve väljalülitatud olekus (W)	0,5
Võimsustarve ooterežiimis (W)	0,8
Äratõmbetõhususe klass	A
Võimsustarve võrgutoitel ooterežiimis (W)	2,0
Aeg kuni automaatse väljalülitumiseni (min)	10
Aeg kuni automaatse lülitumiseni ooterežiimile (min)	10
Aeg kuni automaatse lülitumiseni võrgutoitel ooterežiimile (min)	10
Rasvaeemalduse tõhususklass	A
Hooldusmugavus	
Kergesti puhastatav klaaskeraamika	•
Pühkimiskaitse	•
Õhupuhasti sisemuse kiire puhastamine	•
Õhupuhasti sisemuse intensiivne puhastamine	•
Väljatõmme	
Õhuvõimsus min astmel (m³/h) EN 61591 järgi	205
Õhuvõimsus max astmel (m³/h) EN 61591 järgi	533
Õhuvõimsus intensiivtasemel (m³/h) EN 61591 järgi	606
Helivõimsus min astmel (dB(A) re1pW) EN 60704-3 järgi	41
Helivõimsus max astmel (dB(A) re1pW) EN 60704-3 järgi	64
Helivõimsus võimendusastmel (dB (A) re 1 pW) standardi EN 60704-3 järgi	68
Helirõhk min tööastmel (dB(A) re 20 µPa) standardi EN 60704-2-13 järgi	28,0
Helirõhk max astmel (dB(A) re20µPa) EN 60704-2-13 järgi	51,0
Müratõhu tase intensiivsel tööastmel (dB(A) re 20 µPa) standardi EN 60704-2-13 järgi	54,0
Pöördõhk	
Õhuvõimsus min astmel (m³/h) EN 61591 järgi	160
Õhuvõimsus max astmel (m³/h) EN 61591 järgi	475

KMDA 7473-1 FR Silence
Induktsioonpliidiplaat koos integreeritud auruäratõmbega
806 mm | Väljatõmberežiim ja pöördõhk | SilenceMotor | Keeduala Flex



EAN: 4002516943150 / Materjali number: 12904800 /
Vana materjali number: 26747376D

Õhuvõimsus võimendusastmel 1 (m³/h) standardi EN 61591 järgi	510
Helivõimsus min astmel (dB(A) re1pW) EN 60704-3 järgi	46,0
Helivõimsus max astmel (dB(A) re1pW) EN 60704-3 järgi	68,0
Helivõimsus võimendusastmel 1 (dB(A) re 1 pW) standardi EN 60704-3 järgi	70,0
Helirõhk min astmel (dB(A) re20µPa) EN 60704-2-13 järgi	33,0
Helirõhk max astmel (dB(A) re20µPa) EN 60704-2-13 järgi	55,0
Helirõhk võimendusastmel 1 (dB(A) re 20 µPa) standardi EN 60704-2-13 järgi	57,0
Ohutus	
Turvaväljalülitus	•
Lukustusfunktsioon	•
Kasutuslukk	•
Integreeritud jahutusventilaator	•
Ülekuumenemiskaitse	•
Jääksoojuse näidik	•
Akna kontaktlüliti ühendus	•
Tehnilised andmed	
Mõõtmed (mm) (laius)	806
Mõõtmed (mm) (kõrgus)	194
Mõõtmed (mm) (sügavus)	526
Paigalduskõrgus koos ühenduskastiga (mm)	201
Väljalõike mõõtmed (mm) (laius) pealasetseva paigalduse korral	780 mm
Väljalõike mõõtmed (mm) (sügavus) pealasetseva paigalduse korral	500 mm
Kaal (kg)	16
Koguvõimsus (kW)	7,50
Pinge (V)	230
Sagedus (Hz)	50 - 60
Elektrijuhtme pikkus (m)	1,6
Kaasasolevad tarvikud	
Toitejuhe	•
Aktiivsöe filter DKF 35-P	•
Plug&Play adapter	•

KMDA 7473-1 FR Silence
Induktsioonpliidiplaat koos integreeritud auruäratõmbega
806 mm | Väljatõmberežiim ja pöördõhk | SilenceMotor | Keeduala Flex

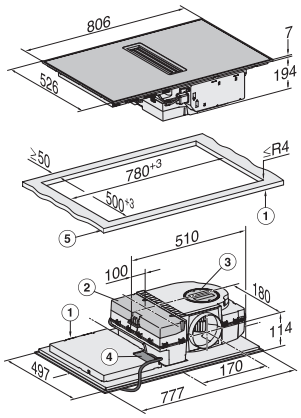

KMDA7272-1FR, KMDA7272FR, KMDA7473FR, KMDA7473-1FR

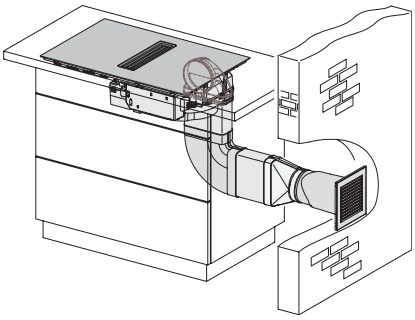

KMDA7272-1FL/FR, KMDA7473-1FL/FL MattFinish/FR, KMDA7272FL/FR, KMDA7473FL/FR, Exhaust air

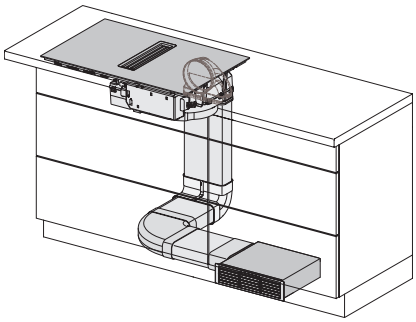

KMDA7272-1FL/FR, KMDA7473-1FL/FL MattFinish/FR, KMDA7272FL/FR, KMDA7473FL/FR, Air circulation

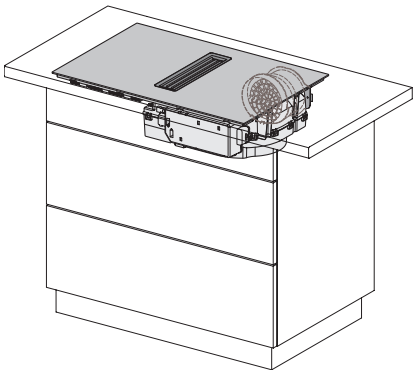

KMDA7272-1FL/FR, KMDA7473-1FL/FL MattFinish/FR, KMDA7272FL/FR, KMDA7473FL/FR, Plug&Play

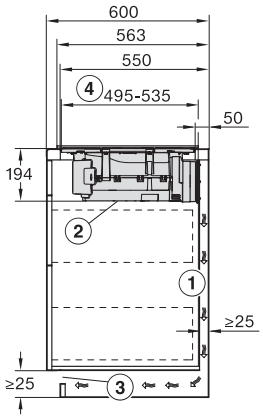

KMDA7272-1FR, KMDA7473-1FR, KMDA7272FR, KMDA7473FR – Side view lying on top, Plug&Play

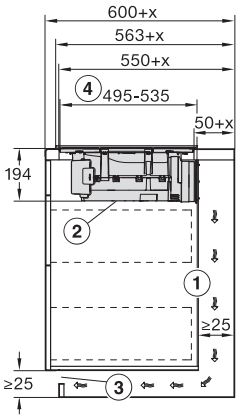

KMDA7272-1FR, KMDA7473-1FR, KMDA7272FR, KMDA7473FR – Side view lying on top+X, Plug&Play

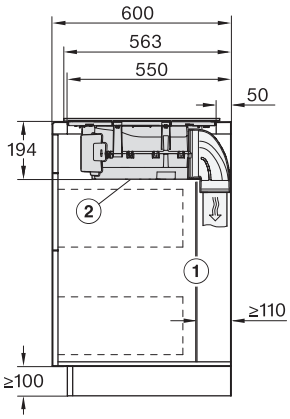

KMDA7272-1FR, KMDA7473-1FR, KMDA7272FR, KMDA7473FR – Side view lying on top

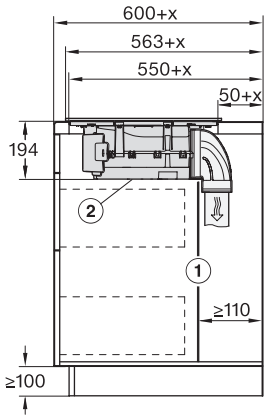

KMDA7272-1FR, KMDA7473-1FR, KMDA7272FR, KMDA7473FR – Side view lying on top+X

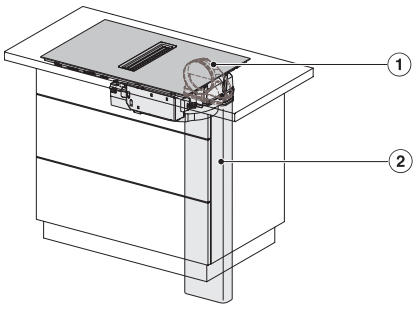

KMDA7272-1FL/FR, KMDA7473-1FL/FL MattFinish/FR, KMDA7272FL/FR, KMDA7473FL/FR – Installation variant 1 Basis

KMDA 7473-1 FR Silence
Induktsioonpliidiplaat koos integreeritud auruäratõmbega
806 mm | Väljatõmberežiim ja pöördõhk | SilenceMotor | Keeduala Flex

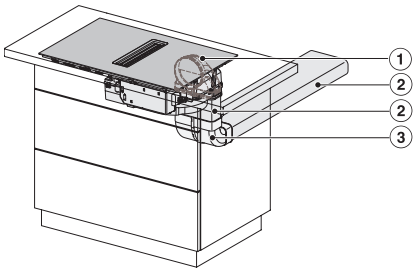

KMDA7272-1FL/FR, KMDA7473-1FL/FL MattFinish/FR, KMDA7272FL/FR, KMDA7473FL/FR – Installation variant 2 Basis

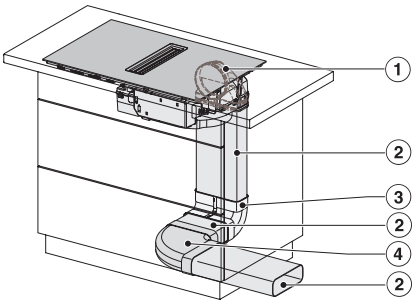

KMDA7272-1FL/FR, KMDA7473-1FL/FL MattFinish/FR, KMDA7272FL/FR, KMDA7473FL/FR -Installation variant 3 Basis

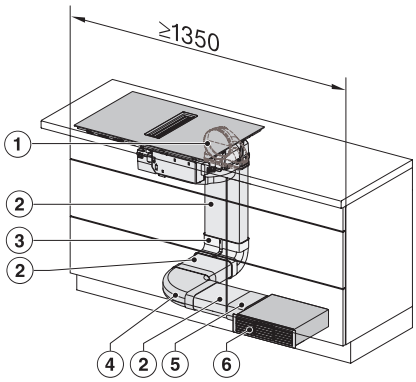

KMDA7272-1FL/FR, KMDA7473-1FL/FL MattFinish/FR, KMDA7272FL/FR, KMDA7473FL/FR – Installation variant 4 Circulating air

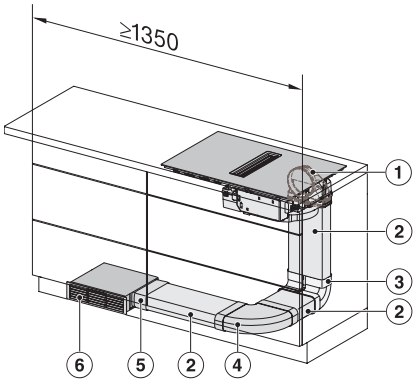

KMDA7272-1FL/FR, KMDA7473-1FL/FL MattFinish/FR, KMDA7272FL/FR, KMDA7473FL/FR – Installation variant 5 Circulating air

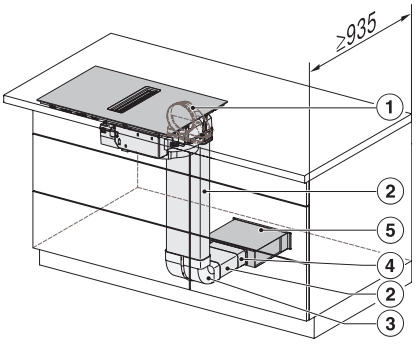

KMDA7272-1FL/FR, KMDA7473-1FL/FL MattFinish/FR, KMDA7272FL/FR, KMDA7473FL/FR – Installation variant 6 Circulating air

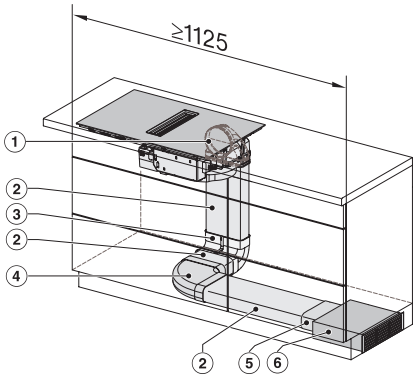

KMDA7272-1FL/FR, KMDA7473-1FL/FL MattFinish/FR, KMDA7272FL/FR, KMDA7473FL/FR – Installation variant 13 Circulating air

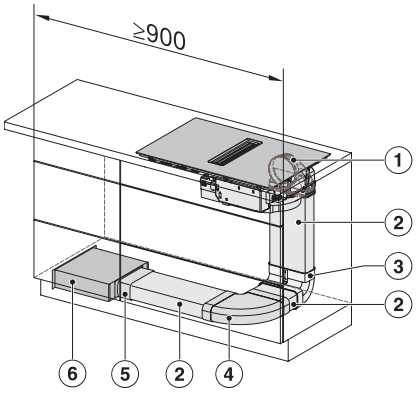

KMDA7272-1FL/FR, KMDA7473-1FL/FL MattFinish/FR, KMDA7272FL/FR, KMDA7473FL/FR – Installation variant 14 Circulating air

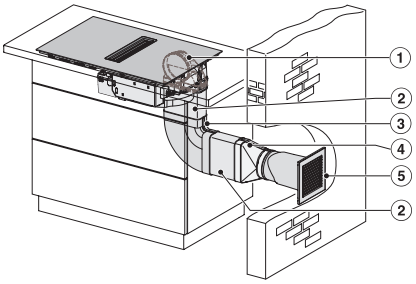

KMDA7272-1FL/FR, KMDA7473-1FL/FL MattFinish/FR, KMDA7272FL/FR, KMDA7473FL/FR – Installation variant 9 Exhaust air

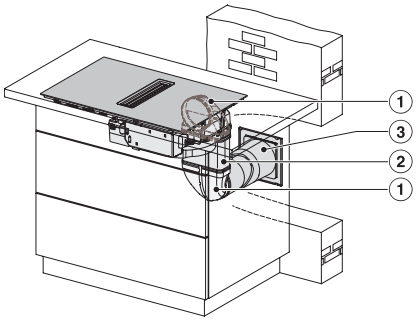

KMDA7272-1FL/FR, KMDA7473-1FL/FL MattFinish/FR, KMDA7272FL/FR, KMDA7473FL/FR – Installation variant 10 Exhaust air

KMDA 7473-1 FR Silence
Induktsioonpliidiplaat koos integreeritud auruäratõmbega
806 mm | Väljatõmberežiim ja pöördõhk | SilenceMotor | Keeduala Flex

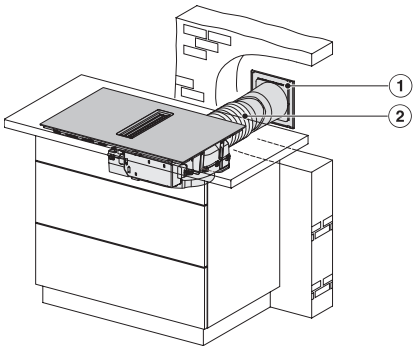

KMDA7272-1FL/FR, KMDA7473-1FL/FL MattFinish/FR, KMDA7272FL/FR, KMDA7473FL/FR – Installation variant 11 Exhaust air

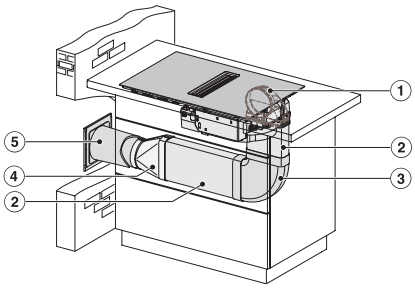

KMDA7272-1FL/FR, KMDA7473-1FL/FL Mattfinish/FR, KMDA7272FL/FR, KMDA7473FL/FR – Installation variant 12 Exhaust air

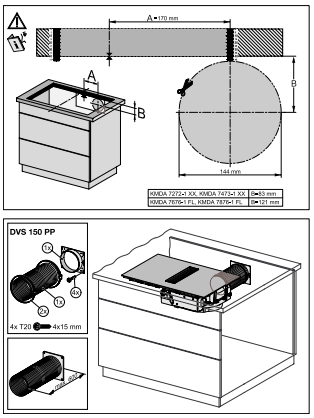

Installation plan DVS150PP

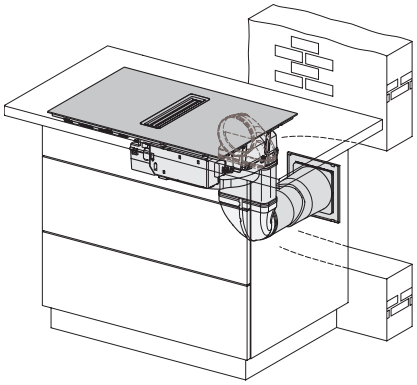

KMDA7272-1FL/FR, KMDA7473-1FL/FR, KMDA7473-1FL MattFinish, KMDA7272FL/FR, KMDA7473FL/FR, Exhaust air

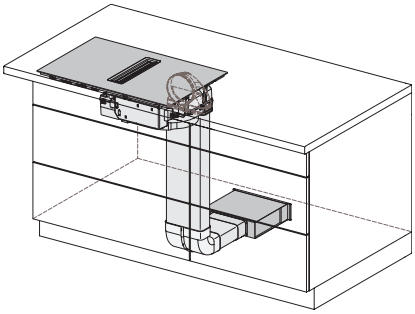

KMDA7272-1FL/FR, KMDA7473-1FL/FR, KMDA7473-1FL MattFinish, KMDA7272FL/FR, KMDA7473FL/FR, Air circulation

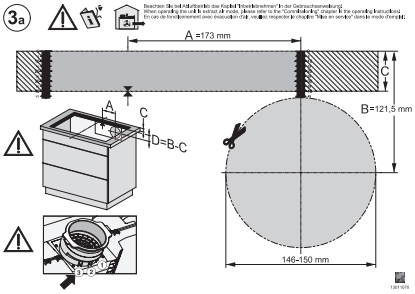

KMDA7272-1FL/FR, KMDA7473-1FL/FR, KMDA7473-1FL MattFinish – surface installation, 21 cm, drilling template

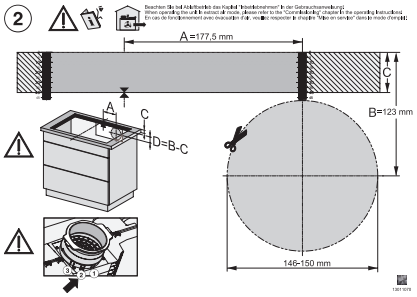

KMDA7272-1FL/FR, KMDA7473-1FL/FR, KMDA7473-1FL MattFinish – surface installation, drilling template

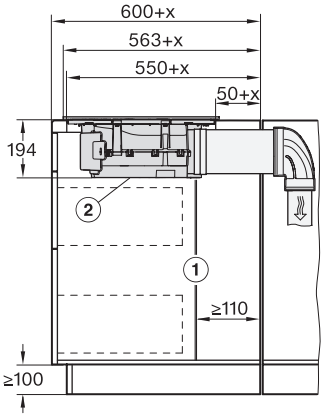

KMDA7473-1FR – Side view lying on top+X

Betriebsart	Weiteres Zubehör	Werkeinstellungen anpassen
Abluftbetrieb		
Geführter Umluftbetrieb		•
Plug&Play-Betrieb	•	•

KMDA7272-1FL/FR, KMDA7473-1FL/FR, KMDA7473-1FL MattFinish, KMDA7676-1FL, KMDA7876-1FL – Operating options